Miele

Kullanım Kılavuzu ve Montaj Talimatı
Soğutucu-Dondurucu Kombinasyonu

Cihazın yerleştirilmesinden, kurulumundan ve ilk kez çalıştırılmasından önce kullanım kılavuzunu **mutlaka** okuyunuz. Bu bilgiler sayesinde kendinizi korumuş olur ve oluşabilecek zararların önüne geçersiniz.

tr-TR

M.-Nr. 13 029 770

İçindekiler

Güvenlik Talimatları ve Uyarılar **4**

Sürdürülebilirlik ve çevre koruma . **13**
Enerji tasarrufu için: 14

Kurulum **16**
Kurulum yeri 16
Havalandırma gereklilikleri 17
Cihazın kurulması 18
Cihazın hizalanması 18
Soğutucu bölme kapısının hizalanması 19
Dondurucu bölme kapısının hizalanması 20
Elektrik bağlantısı 20
Cihaz ölçüleri 22
Mutfak dolapları ile tamamen çevrelenmiş 24
Duvar yanına kurulum 25

Tanıtım **26**
Ekran 28
Ayar modu 29
Parti modu 29
Tatil modu 29
Kilitleme fonksiyonu 29
Cihazın gücünün kapatılması 29
Şabat modu 29
Şabat modu ile ilgili bilgiler 30
Kapı alarmı verilmesi için geçmesi gereken süre 30
Ağ bağlantısı 30
Tuş sesi 30
Uyarı ve sinyal sesleri 30
Ekran parlaklığı 30
Sıcaklık birimi °C/°F 30
Fuar modu 30
Fabrika ayarları 30
Cihaz ile ilgili bilgiler 30
Koku filtresi (AirClean System) göstergesi 31
Temizlik modu 31

Güvenlik 31
Dondurucu bölmedeki sıcaklık alarmı 31
Kapı alarmı 32
Cihaz fonksiyonları 33
SuperCool&AirClean 33
SuperFrost 33
Dolap içinin düzenlenmesi 34
Maksimum doldurma ağırlıkları 34
Kapı rafının/şişe rafının çıkarılması ve yerinin değiştirilmesi 34
Kapı rafı/şişe rafındaki tutucunun yerinin değiştirilmesi 34
Rafların çıkarılması veya yerlerinin değiştirilmesi 35
Soğutucu bölmedeki çekmecelerin çıkarılması 35
Soğutucu bölme çekmecelerinin takılması 35
Dondurucu çekmecesinin/Freeze&Cool çekmecesinin çıkarılması 36
Dondurucu çekmecesinin/Freeze&Cool çekmecesinin takılması 36
Cam tablanın çıkarılması 36
Cam tablanın takılması 36
Cihazla birlikte verilen aksesuarlar 37
Sonradan satın alınabilen aksesuarlar 37

İlk çalıştırma **38**
İlk kullanımdan önce 38
Cihazın elektrik bağlantısı 38
Soğutucu bölmeye koku filtresinin (AirClean sistemi) takılması 38
Cihazın gücünün açılması 40
Ağ bağlantısı 40
Ağ bağlantısı için ön koşullar 40
Scan & Connect uygulaması 41
Cihazın gücünün kapatılması 41
Soğutucu bölme, dondurucu bölme veya Freeze&Cool bölmesinin gücünün bağımsız olarak kapatılması 41

Soğutucu bölme, dondurucu bölme veya Freeze&Cool bölmesinin bağımsız olarak tekrar açılması ... 41
Cihazın uzun süre kullanılmaması durumunda ... 42

Kullanım ... **43**
Sıcaklık göstergesi ... 43
Soğutucu bölmedeki sıcaklık için mümkün olan ayar değerleri 43
Dondurucu bölmedeki sıcaklık için mümkün olan ayar değerleri 43
Freeze&Cool bölmesindeki sıcaklık için mümkün olan ayar değerleri ... 44
Soğutucu bölmelerdeki sıcaklıkların ayarlanması ... 44
SuperCool&AirClean ❄ fonksiyonunun etkinleştirilmesi ... 44
SuperCool&AirClean ❄ fonksiyonunun devre dışı bırakılması ... 44
SuperFrost ❄ fonksiyonunun etkinleştirilmesi ... 45
SuperFrost ❄ fonksiyonunun devre dışı bırakılması ... 45
Gıdaların soğutucu bölmede saklanması ... 45
Farklı soğutma bölgeleri ... 45
Gıdalar ambalajlı mı ambalajsız mı saklanmalıdır? ... 46
Gıdaların DailyFresh çekmecesinde saklanması ... 46
DailyFresh çekmecesi ... 46
Gıdaların Freeze&Cool bölmesinde saklanması ... 47
Doğru ayarın seçilmesi ... 47
Freeze&Cool bölmesi için saklama tavsiyesi ... 47
Taze gıdaların dondurulması ve saklanması ... 48

Ayarların uyarlanması ... **50**

Temizlik ve bakım ... **57**
Buz çözme ... 57
Temizlik ürünlerine ilişkin bilgiler ... 57
Cihazın temizlik için hazırlanması ... 57
İç mekanı temizleme ... 57
Aksesuarların elde veya bulaşık makinesinde yıkanması ... 58
Temizlenmesi için aksesuarların çıkarılması ve parçalarına ayrılması ... 58
Şişe rafının parçalarına ayrılması 58
Bölme kapağının temizlik için çıkarılması ve takılması ... 59
Koku filtresinin (AirClean sistemi) fırında yenilenmesi ... 60
Cihaz ön paneli ve yan yüzeylerinin temizliği ... 61
Kapı lastiğinin temizlenmesi ... 61
Havalandırma açıklıklarının temizlenmesi ... 61
Temizlikten sonra ... 61

Sorunların giderilmesi ... **63**
İç aydınlatma ... 71
Seslerin sebepleri ... 71

Müşteri Hizmetleri ... **73**
Arızalarda iletişim ... 73
EPREL Veritabanı ... 73
Garanti ... 73

Bilgiler ... **74**
Uygunluk Beyanı ... 74
Telif hakları ve lisanslar ... 74

Bu cihaz öngörülen güvenlik şartlarına uygundur. Bununla birlikte uygunsuz bir kullanım bedensel yaralanmalara ve mal zararına sebep olabilir.
Cihazı çalıştırmadan önce kullanım ve montaj kılavuzunu dikkatli bir şekilde okuyunuz. Bu kılavuz montaj, güvenlik, kullanım ve bakıma yönelik önemli bilgiler içermektedir. Bu bilgiler sayesinde kendinizi korumuş olur ve cihazdaki hasarların önüne geçersiniz.
IEC 60335-1 standardı uyarınca Miele, cihazın kurulumu ile ilgili tüm bilgilerin, güvenlik talimatlarının ve uyarılarının mutlaka okunması ve bunlara uyulması gerektiğine dikkat çeker.
Miele bu talimatlara uyulmamasından kaynaklanan zararlardan sorumlu tutulamaz.
Kullanım ve montaj kılavuzunu güvenli bir yerde saklayınız. Kullanım ve montaj kılavuzunu cihazın sizden sonraki sahibine veriniz.

Amacına uygun kullanım

▶ Bu cihaz evde ve ev benzeri kurulum yerlerinde kullanıma yöneliktir, örneğin:
-Mağazalar, ofisler ve benzeri çalışma ortamları
-zirai mülkler
-otel, motel, oda kahvaltı pansiyonlar ve diğer tipik yaşam ortamları.
Bu cihaz dış mekanlarda kullanıma yönelik değildir.

▶ Cihazı sadece ev ortamında, yiyecekleri ve derin dondurulmuş gıdaları soğutmak ve saklamak, taze gıdaları dondurmak ve buz küpü hazırlamak için kullanınız.
Başka hiçbir kullanım amacına izin verilmez.

▶ Cihaz ilaç, kan plazması, laboratuvar preparatları veya benzeri Tıbbi Cihazlar Direktifine tabi madde ve ürünlerin saklanması ve soğutulmasına uygun değildir. Cihazın amacına aykırı kullanımı içinde saklanan ürünlerin zarar görmesine veya bozulmasına sebep olabilir. Ayrıca, bu cihaz patlama tehlikesi bulunan alanlarda kullanıma uygun değildir. Miele, amacına aykırı kullanım veya hatalı işletim sonucu meydana gelen hasarların sorumluluğunu üstlenmez.

▶ Fiziksel, algısal veya ruhsal kapasiteleri ya da deneyimsizlik veya bilgisizlikleri dolayısıyla cihazı güvenli bir şekilde kullanabilecek durumda olmayan (çocuklar dahil) kişilerin cihazı kullanırken gözetim altında olmaları gerekir.
Bu kişiler cihazı, sadece kendilerine kullanım hakkında bilgi verilmiş olması ve bundan kaynaklanan tehlikeleri anlamaları halinde gözetimsiz olarak kullanabilirler.

Evdeki çocuklar

▶ 8 yaşından küçük çocuklar, sürekli gözetim altında olmadıkları sürece cihazdan uzak tutulmalıdır.

▶ Çocuklar sekiz yaşından itibaren, sadece güvenli bir şekilde kullanabilmeleri için gerekli bilgiler kendilerine verildikten sonra cihazı gözetimsiz olarak kullanabilirler. Çocukların hatalı bir kullanımın olası tehlikelerini tanımaları ve anlayabilmeleri gerekir.

▶ Çocukların gözetimsiz olarak cihazın temizliğini veya bakımını gerçekleştirmesine izin verilmemelidir.

▶ Cihazın yakınlarındaki çocuklara göz kulak olunuz. Çocukların cihaz ile oynamasına asla izin vermeyiniz.

▶ Boğulma tehlikesi. Çocuklar oyun oynarken ambalaj malzemelerini (örneğin folyo) etraflarına dolayabilir veya ambalaj malzemesini başlarına geçirebilir ve boğulabilirler. Ambalaj malzemelerini çocuklardan uzak tutunuz.

Teknik güvenlik

▶ Soğutucu devresi sızdırmazlık açısından kontrol edilmiştir. Cihaz ilgili güvenlik şartlarına ve karşılık gelen AT direktiflerine uygundur.

Soğutma devresi hasar görürse: Soğutucu madde ve yağ sızabilir ve tutuşabilir.

▶ Uyarı: Yangın tehlikesi/yanıcı malzemeler. Bu sembol, kompresör üzerinde bulunur ve yanıcı malzemelere karşı uyarır. Bu etiketi çıkarmayınız.

Soğutma devresinin içerdiği soğutucu madde (veriler tip etiketinde sunulmuştur) çevre dostu olmakla birlikte yanıcıdır.
Bu çevre dostu soğutucu maddenin kullanımı, cihaz çalışırken çıkan seslerin kısmen artmasına sebep olur. Kompresörün çalışma seslerinin yanı sıra soğutma devresinin tamamından da akış sesleri çıkabilir. Bu seslerin önüne geçmek maalesef mümkün değildir, ancak cihazın performansı üzerinde herhangi bir etkisi yoktur.
Cihazın taşınması ve kurulumu/yerleştirilmesi sırasında soğutma devresinin parçalarının zarar görmemesine dikkat ediniz. Dışarı fışkıran soğutucu madde gözlere zarar verebilir ve dışarı sızan soğutucu madde tutuşabilir.
Hasar durumunda:

- Açık ateş veya parlayıcı maddelerden kaçınınız.
- Cihazın elektrik bağlantısını kesiniz.
- Cihazın bulunduğu odayı birkaç dakika havalandırınız.
- Yetkili servise haber veriniz.

▶ Bir cihazda ne kadar fazla soğutucu madde varsa, cihazın bulunduğu odanın da o kadar büyük olması gerekir. Olası bir sızıntı durumunda küçük odalarda yanıcı bir gaz-hava karışımı oluşabilir. 8 gram soğutucu başına oda en az 1 m^3 büyüklüğünde olmalıdır. Soğutucu madde miktarı cihazın içindeki tip etiketinde verilmiştir.

▶ Havalandırma açıklıklarının kapatılması veya önlerinin kapanması halinde soğutma devresi hasar görürse, yanıcı bir gaz-hava karışımı oluşabilir. Belirtilen havalandırma açıklıklarına mutlaka uyunuz. Havalandırma açıklıklarının önü kapanmamalı veya açıklıklar kapatılmamalıdır.

▶ Cihazın tip etiketi üzerinde belirtilen bağlantı verileri (frekans ve gerilim) elektrik şebekesi verileri ile mutlaka uyuşmalıdır, aksi takdirde cihaz zarar görebilir. Bu verileri elektrik bağlantısı öncesinde kontrol ediniz.
Şüphe halinde uzman bir elektrikçiye danışınız.

▶ Cihazın elektrik güvenliği sadece usulüne uygun olarak tesis edilmiş bir koruyucu iletken sistemine bağlanması halinde sağlanır. Bu temel güvenlik donanımı mutlaka mevcut olmalıdır. Şüphe halinde elektrik tesisatını uzman bir elektrikçiye kontrol ettiriniz.

▶ Bağımsız veya şebeke senkronizasyonu olmayan bir enerji besleme sisteminde (örneğin mikro şebekeler, yedekleme sistemleri) kesintili veya kesintisiz işletim mümkündür. Bu türden bir işletim için enerji besleme sisteminin, EN 50160 standardının gerekliliklerini ve benzeri gereklilikleri karşılaması zorunludur.
Ev tesisatında ve bu Miele ürününde öngörülen koruyucu tedbirler, fonksiyon ve çalışma şekli bakımından mikro şebeke işletiminde veya şebeke senkronizasyonu olmayan işletimde de sağlanmalı veya tesisatta eşdeğer tedbirler uygulanmalıdır.

▶ Acil bir durumda cihazın elektrik bağlantısının kesilebilmesi için prizin cihazın arkasında bulunmaması ve kolayca erişilebilir bir yerde olması gerekir.

▶ Güç kablosu hasarlıysa, cihazı hemen elektrik şebekesinden ayırınız. Müşteri hizmetlerini arayınız.

▶ Hasarlı bir güç kablosu, sadece aynı türden özel bir güç kablosu ile değiştirilmelidir (Miele Webshop veya Miele müşteri hizmetlerinden edinilebilir). Güvenlik sebeplerinden dolayı güç kablosu, sadece Miele tarafından yetkilendirilmiş uzman bir teknisyen veya Miele müşteri hizmetleri tarafından değiştirilmelidir.

▶ Çoklu prizler ve uzatma kabloları gerekli güvenliği sağlamaz (yangın tehlikesi). Cihazı elektrik şebekesine bunlar vasıtasıyla bağlamayınız.

▶ Gerilim altındaki parçalara veya güç kablosuna nem nüfuz etmesi kısa devreye sebep olabilir. Bu sebeple cihazı nemli veya su sıçrama riski olan alanlarda kullanmayınız (ör. garaj, çamaşır odası).

▶ Bu cihaz hareketli bir yerde (örneğin: tekne gibi) çalıştırılmamalıdır.

▶ Cihazda meydana gelen hasarlar güvenliğinizi tehlikeye sokabilir. Cihazın gözle görünür bir hasarı olup olmadığını kontrol ediniz. Hasarlı bir cihazı asla çalıştırmayınız.

▶ Güvenli bir şekilde çalışabilmesi için cihaz ancak monte edildikten sonra kullanılmalıdır.

▶ Kurulum ve bakım çalışmaları ve tamir sırasında cihaz elektrik şebekesinden tamamen ayrılmalıdır. Cihaz sadece şu durumlarda elektrik şebekesinden ayrılmış olur:

- elektrik sigortası kapatıldığında veya
- telli elektrik sigortası yuvasından tamamen çıkarıldığında veya
- güç kablosu elektrik şebekesinden ayrıldığında. Fişli güç kablosunu kablodan tutarak değil, fişten tutarak çekiniz.

▶ Hatalı montaj ve bakım çalışmaları veya onarımlar sonucunda kullanıcı için ciddi tehlikeler ortaya çıkabilir ve bu konuda üretici hiçbir sorumluluk üstlenmez.
Montaj ve bakım çalışmaları veya onarımlar yalnızca yetkili bir uzman teknisyen veya Miele Müşteri Hizmetleri tarafından gerçekleştirilmelidir.

▶ Cihazın yetkili bir uzman teknisyen veya Miele Müşteri Hizmetleri tarafından onarılmaması durumunda garanti ile ilgili haklar ortadan kalkar.

▶ Güvenlikle ilgili arızalı parçaların değiştirilmesi durumunda, Miele yalnızca Miele Orijinal yedek parçalarının güvenlik gerekliliklerini tam olarak karşıladığını garanti eder.

▶ Bu cihaz, özel gereklilikler (ör.: sıcaklık, nem, kimyasal dayanıklılık, aşınma dayanıklılığı ve titreşim) nedeniyle özel bir ışık kaynağı ile donatılmıştır. Bu ışık kaynağı, sadece öngörülen uygulama için kullanılmalıdır. Işık kaynağı mekan aydınlatmasına uygun değildir. Değiştirme işlemi sadece yetkili bir uzman teknisyen veya Miele müşteri hizmetleri tarafından gerçekleştirilmelidir. Bu cihaz, en az G enerji verimliliği sınıfından birden fazla ışık kaynağı içermektedir.

Usulüne uygun kurulum

▶ Cihaz ağırdır ve cihaz kapıları ve cihaz çekmeceleri açıkken öne doğru devrilmeye meyillidir.

- Cihazı taşımak veya hareket ettirmek için en az 2 kişi gereklidir.
- Cihazın kurulumu için en az 2 kişi gereklidir.
- Kurulum sırasında cihazı asla gözetimsiz bırakmayınız.
- Cihazı ayarlanabilir ayakları yardımıyla sağlam ve düz duracak şekilde hizalayınız. Alt menteşe lamasındaki ek ayarlanabilir ayağın zemine değdiğinden emin olunuz.

▶ Cihazın taşınması ve monte edilmesi sırasında daima koruyucu eldivenler takınız.

Doğru kullanım

▶ Bu cihaz belirli bir iklim sınıfına (ortam sıcaklığı aralığı) yönelik olarak üretilmiştir ve bu iklim sınıfının sınırlarına uyulmalıdır. İklim sınıfı cihazın içinde bulunan tip etiketinde yazılıdır. Düşük bir ortam sıcaklığı kompresörün daha uzun süre durmasına, bu da cihazın gerekli sıcaklığı koruyamamasına sebep olur.

▶ Havalandırma açıklıklarının önü kapanmamalı veya açıklıklar kapatılmamalıdır. Aksi takdirde sorunsuz bir hava girişi sağlanamaz. Enerji tüketimi artar ve bunun sonucunda bileşenler hasar görebilir.

▶ Katı veya sıvı yağ içeren yiyecekler sonucu hasar tehlikesi. Cihazın içinde veya cihaz kapısında katı veya sıvı yağ içeren gıdalar saklıyorsanız; sızan yağın, cihazın plastik parçalarına temas etmemesine dikkat ediniz. Bu, plastikte gerilim çatlaklarına neden olarak plastiğin kırılmasına veya yarılmasına yol açabilir.

▶ Yanıcı gaz karışımları nedeniyle yangın ve patlama tehlikesi. Patlayıcı ve yanıcı gazlar içeren ürünleri (sprey gibi) cihazın içinde muhafaza etmeyiniz. Yanıcı gaz karışımları elektrikli bileşenler tarafından tutuşturulabilir. Bu türden sprey kutuları, üstlerinde belirtilen içerdikleri maddelerden veya bir alev sembolünden anlaşılır. Sızan gazlar elektrikli bileşenler nedeniyle tutuşabilir.

▶ Patlama tehlikesi. Cihazın içinde elektrikli aletler (ör. dondurma yapmak için) kullanmayınız. Bu durum kıvılcım oluşumuna neden olabilir.

▶ Bedensel yaralanma ve maddi zarar tehlikesi. Gazlı içecek veya donabilecek sıvılar içeren kutu ve şişeleri dondurucu bölmeye koymayınız. Kutular veya şişeler patlayabilir.

▶ Bedensel yaralanma ve maddi zarar tehlikesi. Hızlı bir şekilde soğumaları için dondurucu bölmeye konulmuş olan şişeleri en geç bir saat sonra tekrar dışarı alınız. Şişeler patlayabilir.

▶ Yaralanma tehlikesi. Dondurulmuş gıdalara ve metal parçalara ıslak ellerle dokunmayınız. Elleriniz donarak yapışabilir.

▶ Yaralanma tehlikesi. Buz küplerini ve çubuk dondurmaları, özellikle de su buzunu dondurucu bölmeden aldıktan hemen sonra ağzınıza almayınız. Çok düşük sıcaklıktaki dondurulmuş gıdalar sonucu dudaklarınız veya diliniz yapışabilir.

▶ Çözülmeye başlamış veya çözülmüş gıdaları tekrar dondurmayınız. Bunları, gıdalar besin değerlerini kaybettiklerinden ve bozulacaklarından mümkün olduğunca çabuk tüketiniz. Çözülmüş gıdaları pişirdikten veya kızarttıktan sonra tekrar dondurabilirsiniz.

▶ Bir soğutma cihazında çok uzun süre muhafaza edilmiş gıdaların yenilmesi durumunda gıda zehirlenmesi riski oluşur.
Muhafaza süresi gıdanın tazelik derecesi, kalitesi ve muhafaza sıcaklığı gibi birçok faktöre bağlıdır. Gıda üreticisinin saklamaya ilişkin uyarılarını ve son tüketim tarihini dikkate alınız!

▶ Gıdaların mümkün olduğunca kısa bir sürede tamamen donmaları için, azami dondurucu kapasitesi aşılmamalıdır. 24 saat içinde azami dondurma kapasitesi tip etiketi üzerinde “Azami dondurma kapasitesi ... kg/24 h” şeklinde belirtilmiştir.

Paslanmaz çelik cihazlar için:

▶ Üstü kaplamalı paslanmaz çelik yüzeyler yapıştırıcı dolayısıyla hasar görüp kire karşı koruyucu etkisini kaybedeceğinden, paslanmaz çelik yüzey üzerine yapışkan not, koli bandı, maskeleme bandı yapıştırmayınız veya başka yapıştırıcılar uygulamayınız.

▶ Yüzey çizilmeye karşı hassastır. Hatta mıknatıslar bile çiziklere sebep olabilir.

Aksesuarlar ve yedek parçalar

▶ Miele, Miele orijinal aksesuarları dışındaki aksesuarların kullanımından dolayı herhangi bir sorumluluk kabul etmez. Hasar veya kusurların Miele tarafından üretilmeyen veya Miele tarafından onaylanmayan aksesuarların kullanımı veya montajından kaynaklanması durumunda Miele, garanti, kusur sorumluluğu ve/veya ürün sorumluluğuna dayalı taleplerden sorumlu değildir.

▶ Miele orijinal yedek parçaları, cihazınızın seri üretiminin sonlandırılmasının ardından en az 10 yıl olmak üzere 15 yıla varan bir süre boyunca stokta tutulur.

Temizlik ve bakım

▶ Kapı lastiğini yağ ile herhangi bir işleme tabi tutmayınız.
Aksi takdirde lastik zaman içinde geçirgenleşir.

▶ Uyarı. Buz çözme işlemini hızlandırmak için mekanik yardımcı araçlar veya üretici tarafından önerilmeyen başka araçlar kullanmayınız.

▶ Buharlı temizlik aletinin buharı, akım taşıyan parçalara sızarak kısa devreye sebep olabilir.
Cihazın temizliği ve buzlarını çözmek için asla buharlı bir temizlik aleti kullanmayınız.

▶ Sivri veya keskin kenarlı nesneler soğutma sistemine zarar verir ve bunun sonucunda cihaz işlevini yerine getiremez. Bu sebeple şu işlemler için sivri ve keskin kenarlı nesneler kullanmayınız:

- karlanma ve buz tabakalarını temizlemek,
- donarak yapışmış buz kaplarını ve gıdaları yapıştıkları yerden ayırmak.

▶ Buzları çözmek için cihazınızın içine asla elektrikli ısıtıcı veya mum koymayınız. Aksi takdirde plastik zarar görür.

▶ Buz çözücüler veya buz çözme spreyleri kullanmayınız. Buz çözme spreyleri veya buz çözücü maddeler patlayıcı gazlar oluşturabilir, plastiğe zarar veren çözücü veya itici maddeler içerebilir ya da sağlığa zararlı olabilir.

Nakliye

▶ Zarar görmemesi için cihazı daima dik olarak ve ambalajı içinde taşıyınız.

▶ Bedensel yaralanma ve hasar tehlikesi. Çok ağır olması nedeniyle cihazı 2. bir kişinin yardımı ile taşıyınız.

Eski cihazınızın bertaraf edilmesi

▶ Oyun oynayan çocuklar cihaz içinde mahsur kalabilir ve boğulabilir.

- Cihaz kapısını (kapılarını) sökünüz.
- Çekmeceleri çıkarınız.
- Rafları, çocuklar kolayca tırmanamayacak şekilde cihazın içinde bırakınız.
- Gerekirse eski cihazınızın kapı kilidini tahrip ediniz. Bu şekilde, oyun oynayan çocukların kendilerini cihazın içine kilitleyerek hayatlarını tehlikeye atmalarını önlemiş olursunuz.

▶ Elektrik çarpması tehlikesi!

- Elektrik fişini güç kablosundan keserek ayırınız.
- Güç kablosunu eski cihazdan keserek ayırınız.

Elektrik fişini ve elektrik kablosunu eski cihazdan ayrı olarak bertaraf ediniz.

▶ Bertaraf edilirken, cihazın benzin veya başka yanıcı gazların ve sıvıların yakınına koyulmamasına dikkat ediniz.

▶ Dışarı sızan yağ veya soğutucu madde nedeniyle yangın tehlikesi. Cihazdaki soğutucu madde ve yağ yanıcıdır. Dışarı sızan soğutucu madde veya yağ, yüksek konsantrasyonlarda ve harici bir ısı kaynağıyla temas etmesi halinde tutuşabilir.
Cihazı bertaraf ederken soğutma devresinin hasar görmediğinden emin olunuz. Böylece, soğutucu maddenin (tip etiketinde belirtilen bilgiler) ve yağın kontrolsüz bir şekilde dışarı akmasını önleyebilirsiniz.

▶ Dışarı fışkıran soğutucu madde gözlere zarar verebilir! Soğutma devresinin parçalarına, örneğin:

- Buhar sisteminin soğutucu kanallarını delerek
- Boruları kıvırarak
- Üst yüzey kaplamalarını kazıyarak zarar vermeyiniz.

Kompresördeki sembol (modele bağlı)

Bu uyarı sadece geri dönüşüm için anlam taşır. Normal işletim sırasında tehlike yoktur.

▶ Kompresördeki yağ, yutulması veya solunum yollarına kaçması halinde ölüme sebep olabilir.

Nakliye ambalajının bertaraf edilmesi

Ambalaj cihazı nakliye hasarlarına karşı korur.

Ambalajın malzeme döngüsüne geri kazandırılması hammadde tasarrufu sağlar ve atık oluşumunu azaltır. Bayiniz ambalajı geri alabilir.

Eski cihazın bertaraf edilmesi

Elektrikli ve elektronik cihazlar birçok değerli materyal içerir. Bu tür cihazlar aynı zamanda işleyişleri ve güvenlikleri için gerekli belirli maddeler, karışımlar ve bileşenler de içerir. Bunlar evsel atıklar içinde ve uygunsuz işlem görmeleri halinde insan sağlığına ve çevreye zarar verebilirler. Bu sebeple eski cihazınızı hiçbir suretle evsel atıklarla birlikte elden çıkarmayınız.

Soğutma cihazınızın çevreye uygun şekilde bertaraf edilene kadar zarar görmemesine dikkat ediniz.
Bu şekilde soğutma devresinde bulunan soğutucunun ve kompresörde bulunan yağın çevreye sızmaması sağlanır.

Bunun yerine varsa belediyeler, bayiler veya Miele'de bulunan elektrikli ve elektronik cihazların ücretsiz teslimi ve değerlendirilmesine yönelik resmi toplama ve geri alma merkezlerinden yararlanınız. Bertaraf edilecek eski cihaz üzerindeki olası kişisel verilerin silinmesinden yasalar uyarınca siz sorumlusunuzdur. Yasal olarak, cihaz tarafından sıkıca kapatılmamış kullanılmış pilleri ve akümülatörleri ve ayrıca tahribatsız bir şekilde çıkarılabilen lambaları tahribatsız bir şekilde çıkarmakla yükümlüsünüz. Bunları ücretsiz olarak teslim edilebilecekleri uygun bir toplama merkezine götürünüz.

Lütfen eski cihazın, evden çıkarılıncaya kadar çocukların erişemeyeceği güvenli bir yerde muhafaza edilmesini sağlayınız.

Sürdürülebilirlik ve çevre koruma

Enerji tasarrufu için:

Kurulum yeri

Cihaz yüksek ortam sıcaklıklarında daha sık soğutmak zorunda kalır ve bu sırada daha fazla enerji tüketir. Bu nedenle:

- Cihazı iyi havalandırılan bir odaya yerleştiriniz.
- Cihazı bir ısı kaynağının (kalorifer radyatörü, ocak) yanına yerleştirmeyiniz.
- Cihazı doğrudan güneş ışınlarına maruz bırakmayınız.
- Ortam sıcaklığının yaklaşık 20 °C civarında olmasını sağlayınız.
- Havalandırma açıklıklarını açık durumda tutunuz ve düzenli olarak tozdan arındırınız.

Sıcaklık ayarı

Ayarlanan sıcaklık ne kadar düşükse, enerji tüketimi de o kadar yüksek olur. Aşağıda belirtilen ayarların yapılması tavsiye edilir:

- Soğutucu bölme 4 °C
- Dondurucu bölme -18 °C

Kullanım

Maruz kalınan ısı ve engellenen hava sirkülasyonu nedeniyle enerji tüketimi artar. Bu nedenle:

- Cihaz kapısını/kapılarını sadece gerektiğinde ve mümkün olduğunca kısa süreliğine açınız. Gıdaları düzenli yerleştirmeniz, daha sonra aradığınızı kolayca bulmanızı sağlar.
- Cihaz kapısını/kapılarını açtıktan sonra tamamen kapatınız.
- Sıcak gıdaları ve içecekleri cihaza koymadan önce soğumaya bırakınız.
- Gıdaları düzgün ambalajlanmış ve üzeri kapatılmış olarak saklayınız.
- Hava sirkülasyonunun sağlanabilmesi için bölmeleri aşırı doldurmayınız.
- Dondurulmuş ürünleri çözülmesi için soğutucu bölmeye koyunuz.
- Çekmecelerin ve rafların yerleştirilmesinde teslimat anındaki düzene sadık kalınız.

- Cihazın arka yüzü ile duvar arasında 30 mm'lik bir mesafe bırakınız.

Kurulum yeri

⚠ Isı yayan cihazlar sonucu yangın ve hasar tehlikesi.

Isı yayan cihazlar tutuşabilir ve cihazın alev almasına sebep olabilir.

Güç kablosu, ısı kaynaklarına temas etmemelidir.

Örneğin mini fırınlar, portatif ocaklar veya tost makineleri gibi ısı yayan cihazları bu cihazın üstüne koymayınız.

⚠ Açık alev sonucu yangın ve hasar tehlikesi.

Açık alevler cihazı tutuşturabilir.

Mum gibi açık alev kaynaklarını cihazdan uzak tutunuz.

⚠ Usulüne uygun olmayan kurulum ve yerleştirme nedeniyle yangın ve hasar tehlikesi vardır.

Elektrik fişi ve güç kabloları soğutma cihazının arka tarafına temas ederse, titreşimler nedeniyle zarar görebilir ve bir kısa devreye yol açabilirler.

Elektrik fişi ve güç kabloları cihaza temas etmemelidir.

Güç kabloları sıkışmamalı veya hasar görmemelidir.

Cihazın arkasında yer alan elektrik prizlerine başka cihazlar bağlanmamalıdır.

Cihazın arkasındaki alanda çoklu prizler, elektrik dağıtım panoları veya başka elektronik cihazlar (örneğin halojen trafolar) bulunmamalı veya kullanılmamalıdır.

Kuru ve iyi havalandırılan bir yere kurulması uygundur.

Kurulum yerinin zemini yatay, düz ve çevresindeki zemin ile aynı yükseklikte olmalıdır.

⚠ Yüksek nem oranı sonucunda hasar tehlikesi.

Havadaki nem oranı yüksekse, cihazın dış yüzeylerinde yoğuşma suyu oluşabilir.

Bu yoğuşma suyu cihazın dış yüzeylerinde korozyona sebep olabilir.

Cihazı kuru ve/veya yeterli havalandırmaya sahip bir mekana kurunuz.

Montajın/kurulumun ardından cihaz kapısının/kapılarının doğru kapandığından ve cihaz montajının/kurulumunun açıklandığı şekilde yapıldığından emin olunuz. Belirtilen havalandırma açıklıklarına uyulmalıdır.

Kurulum yeri seçiminde, soğutma cihazının bir radyatörün, sobanın veya başka bir ısı kaynağının hemen yanına kurulması durumunda enerji tüketiminin arttığını lütfen dikkate alınız. Doğrudan güneş ışığından kaçınınız. Yüksek ortam sıcaklıkları, kompresör daha uzun çalıştığından dolayı enerji tüketimini arttırır.

İklim sınıfı

Bu cihaz belirli bir ortam sıcaklığı aralığına (iklim sınıfı) yönelik olarak üretilmiştir ve bu sınırlara uyulmalıdır. Soğutma cihazınız için geçerli olan iklim sınıfı cihazın içinde bulunan tip etiketinde yazılıdır.

Kompresör düşük ortam sıcaklıklarında daha az çalışır. Bu da cihazın içindeki sıcaklığın yüksek olmasına ve hasar oluşmasına sebep olabilir.

İklim sınıfı	Ortam sıcaklığı
SN	10 ila 32 °C
N	16 ila 32 °C
ST	16 ila 38 °C
T	16 ila 43 °C
SN-ST	10 ila 38 °C
SN-T	10 ila 43 °C

Havalandırma gereklilikleri

⚠ Yetersiz havalandırma nedeniyle yangın ve hasar tehlikesi.

Cihaz yeterince hava almazsa, kompresör daha sık devreye girer ve daha uzun sürelerle çalışır. Bu da enerji tüketiminin artmasına ve kompresörün çalışma sıcaklığının yükselmesine neden olur. Bu, cihazın hasar görmesine neden olabilir.

Cihaz için yeterli havalandırma sağlandığından emin olunuz:

Öngörülen havalandırma açıklıklarına mutlaka uyunuz.

Havalandırma açıklıklarının önü kapanmamalı veya açıklıklar kapatılmamalıdır.

Havalandırma alanlarını düzenli olarak toz ve kirden temizleyiniz.

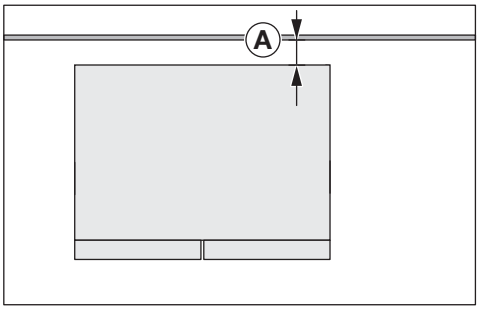

Enerji tüketimi, cihazın arka yüzü ile duvar arasında Ⓐ = 30 mm'lik bir mesafe ile belirlenmiştir. Duvara olan mesafe 30 mm'den azsa, cihazın işlevselliği korunur, ancak enerji tüketimi bir miktar artar. Ayrıca, yüksek ortam sıcaklıklarında yoğuşma oluşabilir.

Cihazın arka panelindeki hava ısınır. Bunun için kusursuz bir hava yönlendirmesi sağlanmış olmalıdır (bkz. “Cihaz ölçüleri” bölümü).

Cihazın kurulması

⚠ Cihazın devrilmesi sonucu yaralanma ve hasar tehlikesi.
Cihaz tek bir kişi tarafından kurulursa, yaralanma ve hasar tehlikesi artar.
Cihazı mutlaka 2. bir kişinin yardımı ile kurunuz.

⚠ Cihaz kapısının bir yere çarpması nedeniyle hasar tehlikesi.
Cihaz kapısı oda duvarına çarpabilir ve bu nedenle zarar görebilir.
Cihazın kapısını, örneğin oda duvarına keçe kapı stoperi monte ederek çarpmaya karşı koruyabilirsiniz.

⚠ Zeminde hasar tehlikesi.
Cihazın hareket ettirilmesi zeminde hasara yol açabilir.
Cihazı hassas zeminler üzerinde dikkatli bir şekilde hareket ettiriniz.

Daha kolay kurulabilmesi için cihazın arkasında üstte taşıma kulpları ve altında da taşıma tekerlekleri (modele bağlı) bulunur.

Cihazı sadece içi boş durumda kurunuz.

- Cihazı, “Elektrik bağlantısı” bölümünde belirtilen şekilde elektrik şebekesine bağlayınız.
- Cihazı dikkatli bir şekilde öngörülen kurulum yerine getiriniz.
- Cihazı, gerekli mesafeyi dikkate alarak cihazın arka yüzü duvara bakacak şekilde yerleştiriniz.

Cihazın hizalanması

⚠ Cihaz kapılarının yerinden çıkıp düşmesi veya cihazın devrilmesi sonucunda hasar ve yaralanma tehlikesi.
Ek ayarlanabilir ayaklar ❷ zemin üzerinde düzgün bir şekilde durmuyorsa, cihaz kapıları düşebilir veya cihaz devrilebilir.
Birlikte verilen somun anahtarı yardımıyla ayarlanabilir ayakları, zemine temas edene kadar çevirerek dışarı çıkarınız.
Ardından ayarlanabilir ayakları çeyrek tur daha dışarı çeviriniz.

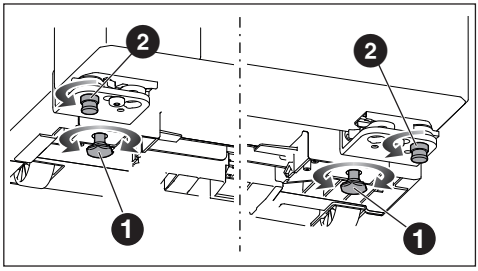

- Cihazı bir su terazisi ve birlikte verilen somun anahtarıyla hizalayınız ve ayrıca önden ek olarak destekleyiniz.

- Ayarlanabilir ayakları ❶ cihaz sağlam ve düz duracak şekilde ayarlayınız.
- Ek ayarlanabilir ayakları ❷, zemine temas edene kadar çevirerek dışarı çıkarınız. Ardından ayarlanabilir ayakları çeyrek tur daha dışarı çeviriniz.

Soğutucu bölme kapısının hizalanması

Cihaz kapıları/çekmeceleri fabrikada doğru şekilde ayarlanmıştır.
Kapı boşluğu veya soğutucu bölme ile dondurucu bölme arasındaki mesafe eşit görünmüyorsa, hizayı kendiniz yeniden ayarlayabilirsiniz.

Soğutucu bölme kapısını üst menteşe braketinden aşağıda açıklanan şekilde hizalayınız:

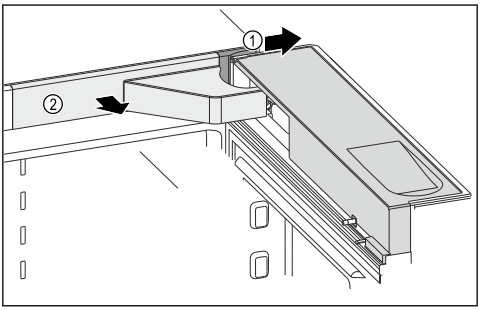

- Cihaz kapısını açınız.
- Kapağı ① çıkarınız.

② nolu kapak, bir kablo ile soğutma cihazına bağlıdır.

- Bu kapağı ② dikkatli bir şekilde öne doğru çekerek çıkartınız ve cihazın üst yüzüne koyunuz.

⚠ Cihaz kapısının düşmesi nedeniyle yaralanma riski.
Kapı menteşesindeki vidaları tamamen söktüğünüzde, cihaz kapısı düşebilir.
Vidaları tamamen sökmeden sadece gevşetiniz. Bu sırada cihaz kapısını sıkıca tutunuz.

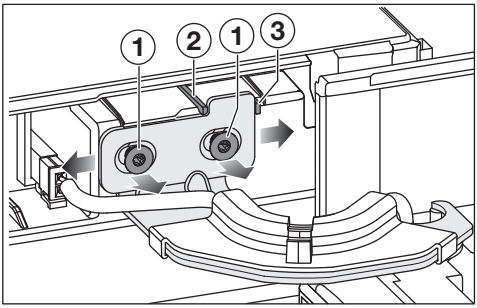

- Vidaları ① gevşetiniz.

Cihaz kapısının hangi yönde kaydırılacağına bağlı olarak, ilgili emniyet pimi önceden çıkarılmalıdır.

- Cihaz kapısını sola doğru kaydırmak istiyorsanız ② numaralı emniyet pimini çıkarınız.
- Cihaz kapısını sağa doğru kaydırmak istiyorsanız ③ numaralı emniyet pimini çıkarınız.
- İstenen konuma ulaşılana kadar cihaz kapısını kaydırınız.
- Vidaları ① sıkınız.
- Kapakları takınız.

Dondurucu bölme kapısının hizalanması

Cihaz kapıları/çekmeceler fabrikada hizalanmıştır.

Dikey kapı boşluğu veya soğutucu bölme ile dondurucu bölmenin arasındaki boşluk eşit değilse, cihaz kapılarını / çekmeceleri hizalayabilirsiniz.

Dondurucu bölme kapısını alt menteşe braketinden aşağıdaki şekilde hizalayınız:

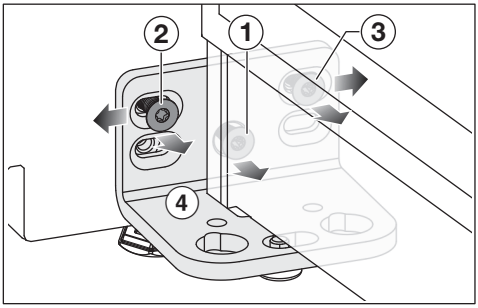

- Cihaz kapısını açınız.
- Vidayı ① çıkarınız. Bu vidaya artık gerek duyulmayacaktır.
- Vidayı ② gevşetiniz.
- Vidayı ③ gevşetmek için kısa bir alyan anahtarı kullanınız.
- İstenen cihaz kapısı konumuna bağlı olarak, menteşe braketiyle birlikte cihaz kapsını sola veya sağa kaydırınız.
- İstenen konuma ulaşıldığında vidaları ② ve ③ sıkınız.

Elektrik bağlantısı

Cihaz, sadece cihaz ile birlikte verilen güç kablosuyla topraklı bir prize bağlanmalıdır.

Cihazı prize erişim mümkün olacak şekilde yerleştiriniz. Prize kolayca erişim mümkün değilse, kurulum yerinde tüm kutuplar için bir yalıtım donanımı bulunmasını sağlayınız.

⚠ Aşırı ısınma sonucu yangın tehlikesi.

Cihazın çoklu priz ve uzatma kablosu üzerinden çalıştırılması kablonun aşırı yüklenmesine sebep olabilir.

Güvenlik sebeplerinden dolayı çoklu priz ve uzatma kablosu kullanmayınız.

Elektrik tesisatı geçerli standartlara (Almanya'da VDE 0100) uygun olmalıdır.

Güvenlik sebeplerinden dolayı cihazın elektrik bağlantısı için ev tesisatında, ⎓ tipi bir kaçak akım rölesinin (RCD) kullanılmasını tavsiye ederiz.

Hasarlı bir güç kablosu, sadece aynı türden özel bir güç kablosu ile değiştirilmelidir (Miele yetkili servisinden edinilebilir). Güvenlik sebeplerinden dolayı güç kablosu, sadece Miele tarafından yetkilendirilmiş uzman bir teknisyen veya Miele yetkili servisi tarafından değiştirilmelidir.

Anma gücü ve uygun sigorta değerlerine dair bilgiler bu kullanım kılavuzunda veya tip etiketinde verilmiştir. Bu verileri kurulum yerindeki elektrik bağlantısı verileri ile karşılaştırınız. Şüphe halinde bir elektrik teknisyenine danışınız.

Bağımsız veya şebeke senkronizasyonu olmayan bir enerji besleme sisteminde (örneğin mikro şebekeler, yedekleme sistemleri) kesintili veya kesintisiz işletim mümkündür. Bu türden bir işletim için enerji besleme sisteminin, EN 50160 standardı gerekliliklerini veya benzeri gereklilikleri karşılaması zorunludur.

Ev tesisatında ve bu Miele ürününde öngörülen koruyucu tedbirler, fonksiyon ve çalışma şekli bakımından mikro şebeke işletiminde veya şebeke senkronizasyonu olmayan işletimde de sağlanmalı veya tesisatta eşdeğer tedbirler uygulanmalıdır. Bunlar, örneğin güncel VDE-AR-E 2510-2 yayınında açıklanmıştır.

Bağlantı ölçüleri

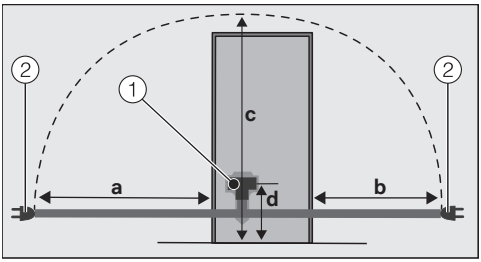

Cihazın arka paneli
① Cihaz konektörü
② Elektrik fişi
a = yakl. 2.100 mm
b = yakl. 1.300 mm
c = yakl. 2.200 mm
d = yakl. 148 mm

Cihazın elektrik bağlantısı

■ Cihaz konektörünü takınız.

Cihaz konektörünün yerine düzgün oturmasına dikkat ediniz.

■ Cihazın elektrik fişini prize takınız.

Cihaz artık elektrik şebekesine bağlanmıştır.

Cihaz ölçüleri

Kurulum ölçüleri

Tüm ölçüler mm olarak verilmiştir.

Cihazın doğru çalışması, belirtilen havalandırma açıklıklarına uyulduğu sürece sağlanabilir.

Enerji tüketimi, cihazın arka yüzü ile duvar arasında 30 mm'lik bir mesafe ile belirlenmiştir. Duvara olan mesafe 30 mm'den azsa, cihazın işlevselliği korunur, ancak enerji tüketimi bir miktar artar.

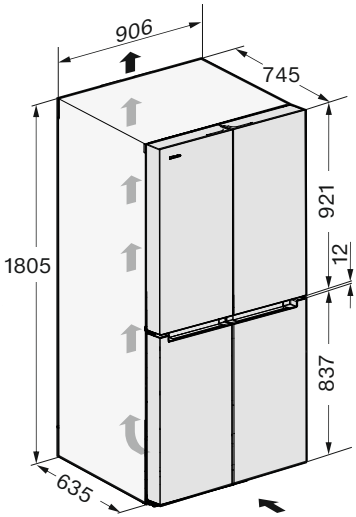

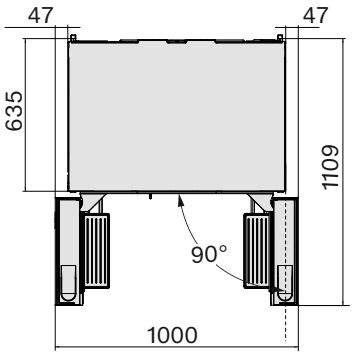

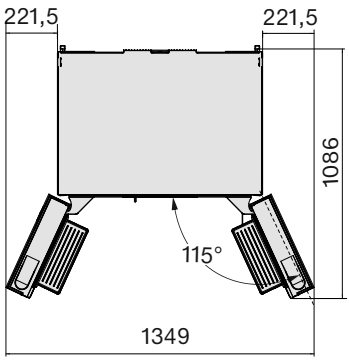

Bağlantılar

Tüm ölçüler mm olarak verilmiştir.

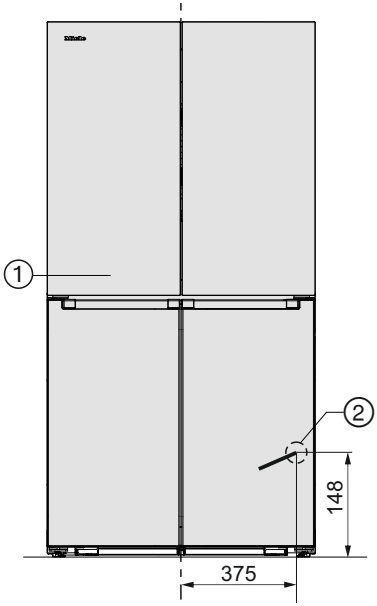

① Önden görünüm

② Güç kablosu, uzunluk = 2.100 mm
Daha uzun bir güç kablosu Miele müşteri hizmetlerinden edinilebilir.

Mutfak dolapları ile tamamen çevrelenmiş

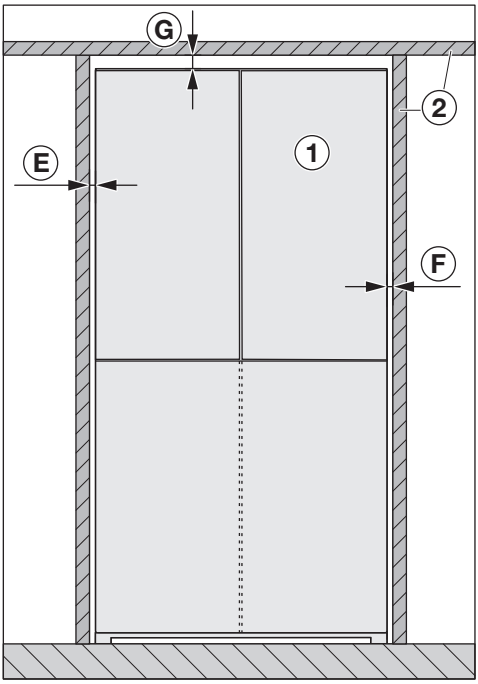

Önden görünüm
① cihaz
② mutfak dolabı
Ⓔ min. 4 mm
Ⓕ min. 4 mm
Ⓖ min. 25 mm

⚠ Cihaz kapısında/kapılarında hasar tehlikesi.
Cihaz kapıları yeterince geniş açılamıyor.
Cihaz ①, bitişikteki mutfak dolabının ön panelinden ② en az belirtilen ölçü Ⓑ kadar **ve** cihaz kapısının derinliği Ⓒ kadar dışarı çıkıntı yapmalıdır.

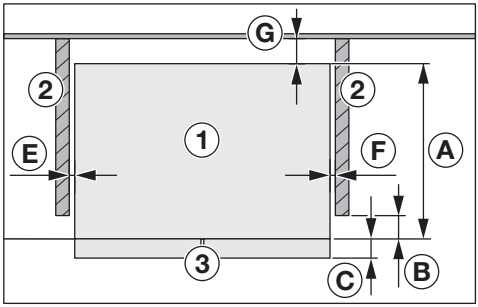

Üstten görünüm
① cihaz
② mutfak dolabı
③ cihaz ön paneli
Ⓐ 635 mm
Ⓑ 8 mm
Ⓒ 110 mm
Ⓔ min. 4 mm
Ⓕ min. 4 mm
Ⓖ min. 30 mm

Duvar yanına kurulum

⚠ Cihaz kapısında/kapılarında hasar tehlikesi.
Cihaz kapıları duvara çarpabilir ve bu nedenle zarar görebilir.
Cihaz ① ile oda duvarı ④ arasında asgari bir mesafe Ⓔ olmalıdır.

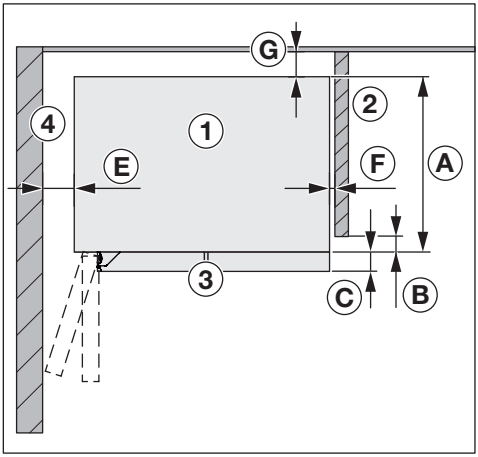

Üstten görünüm
① cihaz
② mutfak dolabı
③ cihaz ön paneli
④ oda duvarı
Ⓐ 635 mm
Ⓑ 8 mm
Ⓒ 110 mm
Ⓔ 100 mm (90° kapı açılma açısı)
Ⓔ 220 mm (115° kapı açılma açısı)
Ⓕ min. 4 mm
Ⓖ min. 30 mm

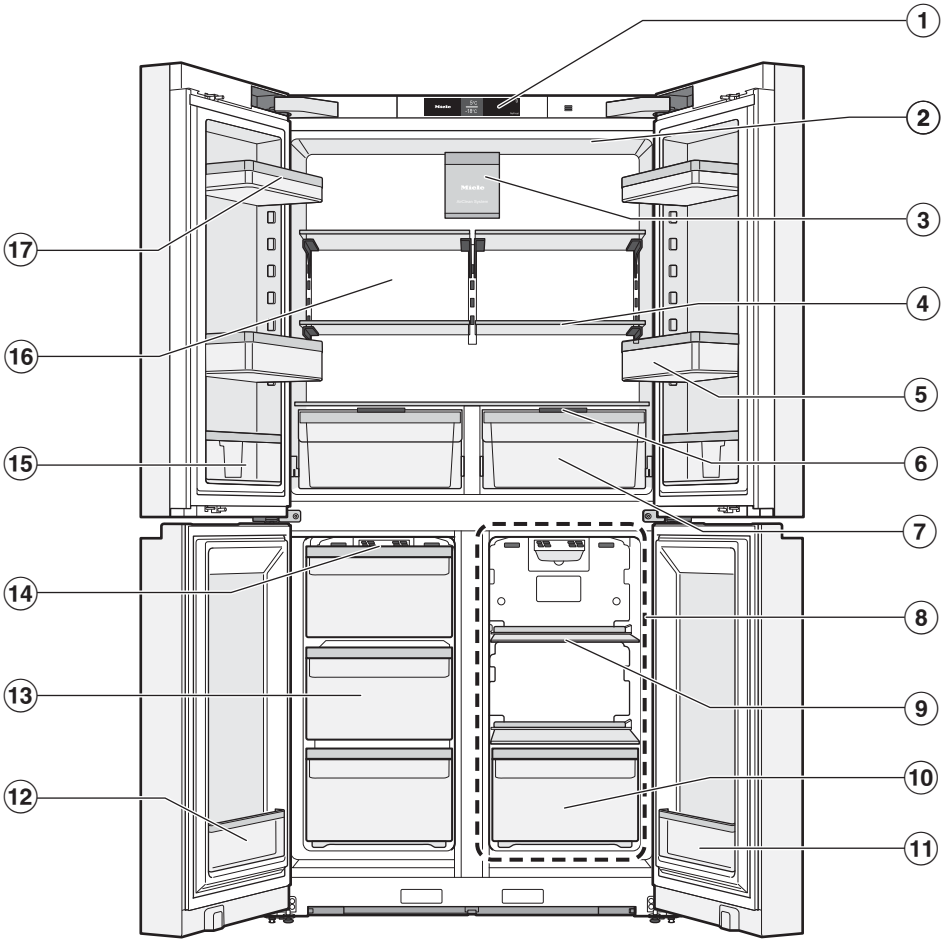
1
2
3
4
5
6
7
8
9
10
11
12
13
14
15
16
17

① Ekran

② Üst iç aydınlatma

③ Koku filtreli fan (AirClean sistemi)

④ Raf

⑤ Ayarlanabilir şişe tutuculu (ayırıcılı) şişe rafı:
Büyük şişe ve kapları buraya yerleştiriniz. Şişe tutucu sayesinde küçük şişeler cihaz kapısının açılıp kapatılması sırasında daha sağlam dururlar.

⑥ DailyFresh çekmecesi için nem ayar kapağı

⑦ Sebzeler için DailyFresh çekmecesi (nem ayarlı)

⑧ Freeze&Cool bölmesi (değişken sıcaklık bölmesi):
Burada çeşitli gıdaları
-18 C ila +5 C arasındaki sıcaklıklarda saklayabilirsiniz.

⑨ Freeze&Cool bölmesi rafı

⑩ Freeze&Cool çekmecesi (değişken sıcaklık bölmesi)

⑪ Dar kapı rafı:
Burada ayarlanan sıcaklığa bağlı olarak küçük boyutlu gıdaları saklayınız.

⑫ Dar kapı rafı:
Burada baharatlar gibi küçük boyutlu gıdaları saklayınız.

⑬ Dondurucu çekmecesi

⑭ Havalandırma açıklıkları:
Gıdaları ilgili bölmeye yerleştirirken havalandırma açıklıklarının kapanmamasına dikkat ediniz.

⑮ Kaydırılabilir tutuculu dar kapı rafı:
Hardal tüpleri gibi küçük boyutlu gıdaları burada saklayınız.

⑯ Yoğuşmayı önlemek için kuru arka panel

⑰ Kapı rafı

Ekran

Kalem gibi sivri veya keskin nesneler ekranı çizebilir.
Ekrana sadece parmak uçları ile dokununuz.
Eğer parmaklarınız soğuksa, ekranın tepki vermemesi mümkündür.

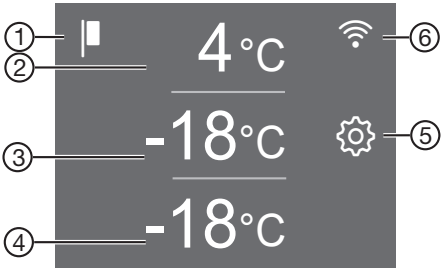

① Fuar modu göstergesi
(sadece fuar modu fonksiyonu açık olduğunda gösterilir)

② Soğutucu bölme için istenen sıcaklığın gösterilmesi, sıcaklığın 3 °C ila 9 °C arasında ayarlanması, SuperCool&AirClean fonksiyonunun seçilmesi ve seçimin kaldırılması

③ Dondurucu bölme için istenen sıcaklığın gösterilmesi, sıcaklığın -15 C ila -24 C arasında ayarlanması, SuperFrost fonksiyonunun seçilmesi ve seçimin kaldırılması

④ Freeze&Cool bölmesi (değişken sıcaklık bölmesi) için istenen sıcaklığın gösterilmesi, sıcaklığın -18 °C ila +5 °C arasında ayarlanması

⑤ Ayar modu sensörlü tuşu
Ayar modunda çeşitli fonksiyonların seçilmesi için

⑥ Bağlantı durumu göstergesi
(yalnızca ağ bağlantısı kurulmuşsa görünür)

Ayar modu

Parti modu

Cihaza yeni yerleştirilmiş çok miktarda yiyecek veya içeceği hızla soğutmak ya da dondurmak istiyorsanız veya buz küpüne ihtiyacınız varsa Parti modunu etkinleştirmeniz tavsiye edilir.

Parti modu etkinleştirildiğinde SuperCool&AirClean ve SuperFrost fonksiyonları otomatik olarak etkinleştirilir.

Faydalı bilgi: Parti modu fonksiyonunu, gıdaları yerleştirmeden yaklaşık 4 saat önce etkinleştiriniz.

Parti modu fonksiyonu, yaklaşık 24 saat sonra otomatik olarak devre dışı bırakılır.

Bir elektrik kesintisi durumunda, Parti modu fonksiyonu devre dışı bırakılır.

Tatil modu

Tatil modu fonksiyonu, örneğin tatile çıkarken, soğutucu bölmenin gücünü kapatmak istemediğinizde veya yüksek bir soğutma gücü gerekmediğinde tavsiye edilir.
Böylece soğutucu bölme enerji tasarruflu bir şekilde çalışmaya devam eder.

Soğutucu bölme ve PerfectFresh bölmeleri 15 °C'lik bir sıcaklığa ayarlanır.

Dondurucu bölme ve Freeze&Cool bölmesi önceden ayarlanan sıcaklıkta çalışmaya devam eder.

Parti modu veya SuperCool&AirClean gibi önceden etkinleştirilen fonksiyonlar devre dışı bırakılır.

Bu soğutucu bölme sıcaklığında, **paketlenmiş** olmaları koşuluyla, kolay bozulmayan gıdalar cihazda bir süre daha saklanabilir.
Aynı şekilde, kapısı kapalı ve gücü kapatılmış soğutucu bölmede olduğu gibi koku ve küf oluşumu gerçekleşmez.

⚠ Bozulmuş gıdaların tüketilmesi sonucu sağlık riski.

Soğutucu bölmedeki sıcaklığın uzun süre 4 °C üzerinde kalması durumunda, gıdaların muhafaza süresi ve kalitesi bundan olumsuz etkilenebilir.

Tatil modu fonksiyonunu daima sadece sınırlı bir süre için etkinleştiriniz.

Bu süre içinde hassas ve çabuk bozulabilen meyve, sebze, balık, et ve süt ürünleri gibi gıdaları cihaza koymayınız.

Fonksiyonu kapattıktan sonra, soğutucu bölmeyi temizleyiniz ve koku filtrelerini rejenere ediniz.

Kilitleme fonksiyonu /

Kilitleme fonksiyonu etkinleştirildiğinde, cihazın gücünün yanlışlıkla kapatılması ve çocuklar vs. gibi yetkisiz kişiler tarafından ayarların değiştirilmesi önlenir.

Örneğin yalnızca kısa bir süreliğine sıcaklık ayarını değiştirmek isterseniz, ayar modunda kilitleme fonksiyonunu kısa süreliğine devre dışı bırakabilirsiniz.

Cihazın gücünün kapatılması

Bkz. “İlk çalıştırma” – “Cihazın gücünün kapatılması” bölümü.

Şabat modu

Dini gerekliliklerin yerine getirilebilmesi için cihaz bir Şabat moduna sahiptir.

Şabat modu etkinleştirildiğinde, aşağıda belirtilenler geçici olarak devre dışı bırakılır:

- İç aydınlatma
- Tüm sesli ve görsel sinyaller
- Ekran
- Etkin bir Wi-Fi bağlantısı
- Hatırlatıcılar (örneğin AirClean sistemi filtre göstergesi): Ayarlanmış olan zaman aralığı durdurulur

Daha önce etkinleştirilmiş olan diğer tüm fonksiyonlar etkin durumda kalır.

Şabat modu ile ilgili bilgiler

Buradan Şabat modu sürümünü görüntüleyebilirsiniz.

Kapı alarmı verilmesi için geçmesi gereken süre

Burada, cihaz kapısı/çekmecesi açıldıktan sonra kapı alarmı verilmesi için geçmesi gereken süreyi ayarlayabilirsiniz.

Ağ bağlantısı

Burada ağ bağlantısını 1. kez kurabilir, Wi-Fi bağlantısını devre dışı bırakabilir ve etkinleştirebilir veya ağ yapılandırmasını sıfırlayabilirsiniz (bkz. "Ayarların uyarlanması" bölümü).

Tuş sesi /

Buradan tuş sesini açabilir veya kapatabilirsiniz.

Uyarı ve sinyal sesleri /

Buradan (örneğin kapı alarmı veya hata bildirimi durumunda verilen) uyarı ve sinyal seslerinin seviyelerini değiştirebilirsiniz. Veya rahatsız olursanız uyarı ve sinyal seslerini tamamen kapatabilirsiniz.

Ekran parlaklığı

Buradan ekran parlaklığını ortamdaki ışık durumuna göre ayarlayabilirsiniz.

Sıcaklık birimi °C/°F

Buradan istediğiniz sıcaklık birimini (°Santigrat veya °Fahrenhayt) ayarlayabilirsiniz.

Fuar modu

Fuar modu bayiye, soğutmayı çalıştırmadan cihazı tanıtma imkanını verir. Özel kullanımda bu ayara gerek yoktur.

Fuar modu varsayılan fabrika ayarı olarak etkinse (ekranda gösterilir), fuar modunu buradan devre dışı bırakabilirsiniz.

Fabrika ayarları

Cihazın ayarlarını fabrika çıkış ayarlarına sıfırlayabilirsiniz.

Faydalı bilgi: Cihazı bertaraf ederken, satarken ya da ikinci el bir cihazı işletime alırken ayarları varsayılan fabrika çıkış ayarlarına geri getiriniz. Bu şekilde ağ yapılandırması da sıfırlanır ve kişisel bilgileriniz cihazdan silinir. Ayrıca cihazın daha önceki sahibi cihaza artık erişemez.

Cihaz ile ilgili bilgiler

Buradan cihazınızın model tanımını ve seri numarasını görüntüleyebilirsiniz.

Cihaz bilgilerini şunlar için hazır bulundurunuz:

- Cihazın Wi-Fi ağınıza bağlanması için.
- Miele müşteri hizmetlerine bir arıza bildirimi için (bkz. “Müşteri hizmetleri” bölümü).
- EPREL veritabanında bilgilerin sorgulanması için (bkz. “Müşteri hizmetleri” bölümü).

Koku filtresi (AirClean System) göstergesi

Havanın Active AirClean filtre ile filtrelenmesi, toz ve kokulardan arınmış kalmasını sağlar.

Ekranda sarı renkte yanan koku filtresi göstergesi size yaklaşık her 6 ayda bir koku filtresini yenilemenizi hatırlatır.

Eğer koku filtresi daha önce 5 kez yenilenmişse, ekranda sarı renkte yanan sembolü koku filtresini değiştirmeniz gerektiğini hatırlatır.

Buradan hatırlatma fonksiyonunu etkinleştirebilirsiniz.

Temizlik modu

Temizlik modu fonksiyonu, soğutucu bölmenin temizlenmesini kolaylaştırır.

Soğutucu bölmenin gücü kapalı olmasına rağmen iç aydınlatma açık kalır. Sesli ve görsel sinyaller de devre dışı bırakılır.

Güvenlik

Dondurucu bölmedeki sıcaklık alarmı

Dondurucu bölme içindeki sıcaklığın farkına varılmadan yükselmemesi için cihaz bir sıcaklık alarmı ile donatılmıştır.

Sıcaklık, çok yüksek bir sıcaklık aralığına ulaşırsa, dondurucu bölmedeki sıcaklık göstergesi kırmızı renkte yanar. Ayrıca alarm durumu sona erene kadar ya da uyarı sinyali, alarm durumu sona ermeden önce kapatılana kadar, bir uyarı sinyali duyulur.

Herhangi bir sıcaklık aralığının ne zaman çok sıcak olarak algılanacağı, ayarlanmış olan sıcaklık değerine bağlıdır.

Aşağıdaki durumlarda sesli ve görsel sinyal verilir:

- Cihazın gücünü açtığınızda dondurucu bölmedeki sıcaklık ayarlanan sıcaklık değerinden çok farklı ise.
- Dondurulmuş gıdaları yerleştirip alırken dondurucunun içine çok fazla ortam havası girerse.
- Fazla miktarda gıda donduruyorsanız.
- Sıcak taze yiyecekler donduruyorsanız.
- Bir elektrik kesintisi olduysa.
- Cihaz arızalıysa.

⚠ Bozulmuş gıdaların tüketilmesi sonucu sağlık riski.
Sıcaklık uzun bir süre -18 °C'nin üzerinde kaldıysa, dondurulmuş gıdalar çözülebilir veya çözülmeye başlayabilir. Bunun sonucunda gıdaların saklanma süresi kısalır.
Dondurulmuş gıdaların çözülmüş veya çözülmeye başlamış olup olmadığını kontrol ediniz. Bu durumda, çözülen veya çözülmeye başlayan gıdaları hemen tüketiniz ya da gıdaları tekrar dondurmadan önce işlemden (kızartma veya pişirme gibi) geçiriniz.

Sıcaklık alarmının kendiliğinden sonlanmadan önce kapatılması

Sıcaklık alarmı kapatılmadan önce, sıcaklık alarmının sebebi belirlenmeli ve giderilmelidir.

Uyarı sinyalinin sizi rahatsız etmesi halinde, uyarı sinyalini sonlanmadan önce kendiniz de kapatabilirsiniz.

- sembolüne dokununuz.

sembolü söner ve uyarı sinyali kesilir.

Dondurucu bölmenin sıcaklık göstergesinde yaklaşık 1 dakika boyunca, o ana kadar ölçülen en yüksek sıcaklık yanıp sönerek gösterilir. Ardından güncel sıcaklık görüntülenir.

Kapı alarmı

Cihaz kapısı açıkken enerji kayıplarını önlemek için cihaz bir kapı alarmı ile donatılmıştır. Böylece cihaz içindeki soğutulmuş ürünler içeri ısı girmesine karşı korunur.

Bir cihaz kapısı uzun bir süre açık kalırsa ilgili sıcaklık göstergesinde sarı renkte görüntülenir. Ayrıca bir sinyal sesi duyulur.

Kapı alarmı verilmesi için geçmesi gereken süre ayarlar modundan kişisel olarak ayarlanabilir. Ayrıca alarm sesinin kapatılması da mümkündür.

Cihaz kapısı kapatıldığında uyarı sinyali kesilir ve ekranda sembolü söner.

Kapı alarmının kendiliğinden sonlanmadan önce kapatılması

- sembolüne dokununuz.

Uyarı sinyali kapatılır, sembolü söner ve iç aydınlatma tekrar kesintisiz olarak yanar.

Cihaz kapısı kapatılmazsa kapı alarmı yaklaşık 1 dakika sonra tekrar verilir.

Cihaz fonksiyonları

SuperCool&AirClean ❄

SuperCool&AirClean ❄ fonksiyonu etkinleştirildiğinde, **soğutucu bölme** çok hızlı bir şekilde en düşük sıcaklık değerine soğutulur (ortam sıcaklığına bağlı olarak). Cihaz mümkün olan en yüksek soğutma gücünde çalışır ve sıcaklık düşer.

Bu fonksiyonu, özellikle cihaza yeni koyulan çok miktarda yiyeceği veya içeceği hızlı bir şekilde soğutmak istediğinizde seçiniz.

Cihaza yeni koyulan çok miktarda gıdayı veya içeceği hızlı bir şekilde soğutmak istiyorsanız, SuperCool&AirClean ❄ fonksiyonunu, gıda ve içecekleri **yerleştirmeden hemen önce** açınız.

Faydalı bilgi: Soğutucu bölmede yoğun kokulu gıdalar saklıyorsanız, SuperCool&AirClean ❄ fonksiyonunu geçici olarak etkinleştiriniz. SuperCool&AirClean ❄ fonksiyonunun etkinleştirilmesiyle koku filtrelerinin performansı artar, böylece soğutucu bölmedeki kokular daha fazla azaltılır.

SuperCool&AirClean ❄ fonksiyonu yakl. 18 saat sonra otomatik olarak devre dışı bırakılır.

SuperFrost ❄

SuperFrost ❄ fonksiyonu etkinleştirildiğinde, **dondurucu bölme** çok hızlı bir şekilde en düşük sıcaklık değerine soğutulur (ortam sıcaklığına bağlı olarak). Cihaz mümkün olan en yüksek soğutma gücünde çalışır ve sıcaklık düşer. Bu fonksiyonu, taze gıdaları dondurmadan önce seçiniz. Böylece gıdalar hızla dondurulur ve besin değerleri, vitaminleri, görünümleri ve tatları korunur.

SuperFrost fonksiyonu ❄, dondurulacak gıdalar **yerleştirilmeden yaklaşık 6 saat önce** etkinleştirilmelidir (bkz. “Kullanım” – “SuperFrost fonksiyonunun ❄ etkinleştirilmesi”). **Azami dondurucu kapasitesi** kullanılacaksa, SuperFrost fonksiyonu ❄ **24 saat öncesinden** etkinleştirilmelidir.

SuperFrost fonksiyonu ❄ maks. 72 saat sonra otomatik olarak iptal edilir. Fonksiyonun devre dışı bırakılma süresi, dolaba yeni yerleştirilmiş taze gıdaların miktarına bağlıdır.

Dolap içinin düzenlenmesi

Maksimum doldurma ağırlıkları

- Sol ve sağ üst cihaz kapısı: 12 kg
- Sol ve sağ alt cihaz kapısı: 1 kg
- Üst ve orta dondurucu çekmecesi: 15 kg
- Alt dondurucu çekmecesi: 10 kg

Kapı rafının/şişe rafının çıkarılması ve yerinin değiştirilmesi

Cihaz kapısındaki kapı raflarının/şişe raflarının yerini sadece içlerini boşaltarak değiştiriniz.

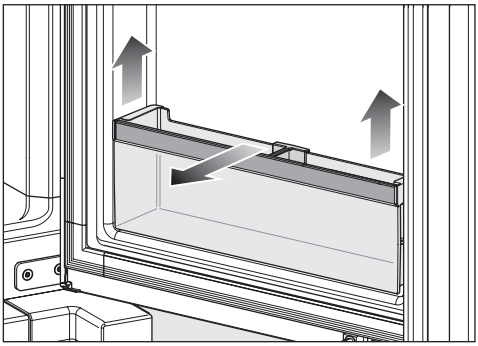

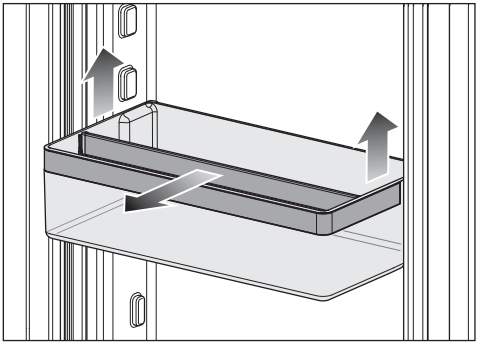

■ Kapı rafını/şişe rafını yukarı doğru kaydırınız ve öne doğru çekerek çıkarınız.

Kapı rafı/şişe rafındaki tutucunun yerinin değiştirilmesi

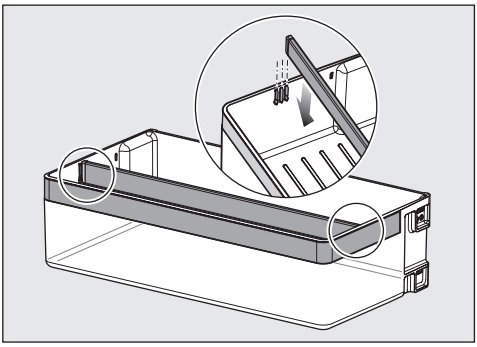

■ Ayırıcıyı yukarı doğru çekiniz ve istenen konuma yerleştiriniz.

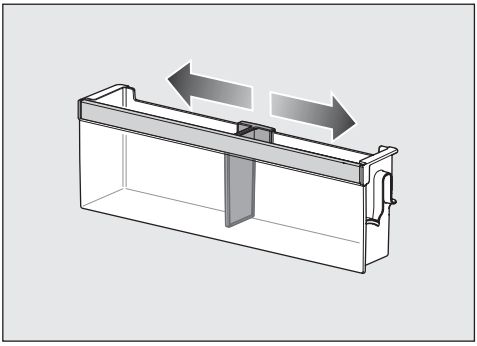

■ Tutucuyu sağa veya sola kaydırınız.

Rafların çıkarılması veya yerlerinin değiştirilmesi

Rafların tutucu tırnakları, eğik bir şekilde takıldıklarında soğutucu bölmenin arka panelini çizebilir. Rafların düz takıldığından ve tırnakların tam olarak oturduğundan emin olunuz.

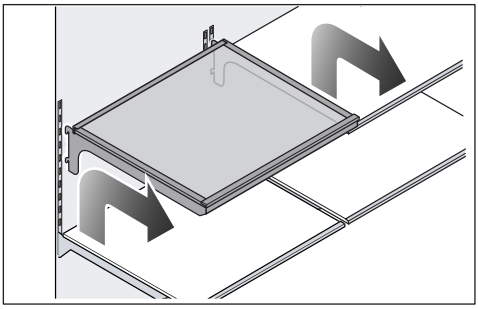

- Rafı, arkadan iki yandaki tırnaklar kılavuzdan çıkacak şekilde bir miktar kaldırınız.
- Rafı öne doğru çekerek çıkarınız.
- Rafı çıkarınız veya tırnaklar kılavuzlara girecek şekilde istenen konuma geri takınız.

Soğutucu bölmedeki çekmecelerin çıkarılması

- Çekmeceyi çekebildiğiniz kadar dışarı çekiniz.

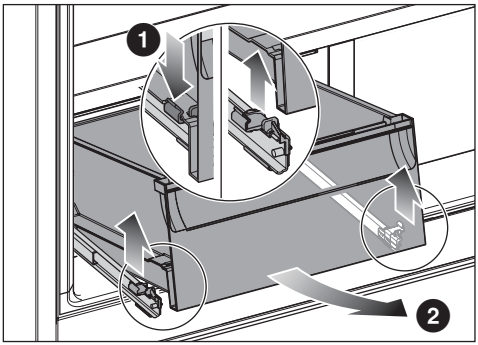

Çekmece ön kısımda tırnaklarla kilitlenmiştir. Çekmece çıkarılmadan önce bu tırnaklar açılmalıdır.

- Sol ve sağdaki tırnakları ❶ aynı anda hafifçe dışa doğru bastırınız.

Çekmece, teleskopik raylardan ayrılır.

- Çekmeceyi önden yukarı kaldırınız ❷ ve öne doğru çekerek çıkarınız.

Ardından teleskopik rayları tekrar içeri itiniz; böylece meydana gelebilecek hasarları önlemiş olursunuz.

Soğutucu bölme çekmecelerinin takılması

- Teleskopik rayları tamamen dışarı çekiniz.

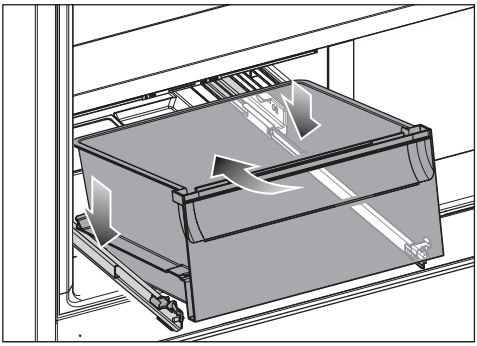

- Çekmecenin arkasını üstten eğik bir şekilde teleskopik rayların üzerine yerleştiriniz ve çekmecenin ön kısmını aşağı indiriniz.

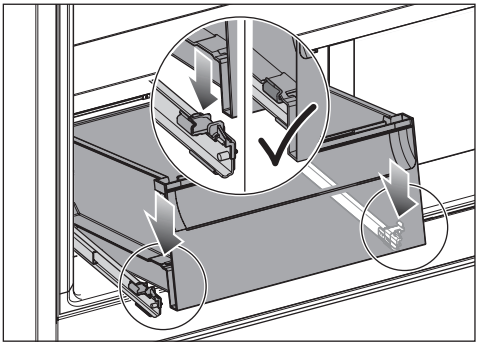

- Teleskopik rayları alttan sırayla kavrayınız ve duyulur bir şekilde yerine oturana kadar öne doğru kaydırınız.
- Çekmeceyi kapatınız.

Dondurucu çekmecesinin/Freeze&Cool çekmecesinin çıkarılması

Havalandırma yeterli değilse, soğutma gücü azalır ve enerji tüketimi artar.
En alt çekmeceyi cihazdan çıkarmayınız.
Arka paneldeki havalandırma açıklıklarını açık tutunuz.

Faydalı bilgi: Çekmeceyi çıkardığınızda, altındaki cam tablayı bir yerleştirme yüzeyi olarak kullanabilirsiniz.

- Çekmeceyi çekebildiğiniz kadar dışarı çekiniz.
- Çekmeceyi ön taraftan yukarı kaldırınız ve ardından çekerek çıkarınız.

Dondurucu çekmecesinin/Freeze&Cool çekmecesinin takılması

- Çekmeceyi cihaza eğik bir şekilde yerleştiriniz.
- Çekmeceyi aşağı indiriniz ve içeri iterek yerine oturtunuz.

Cam tablanın çıkarılması

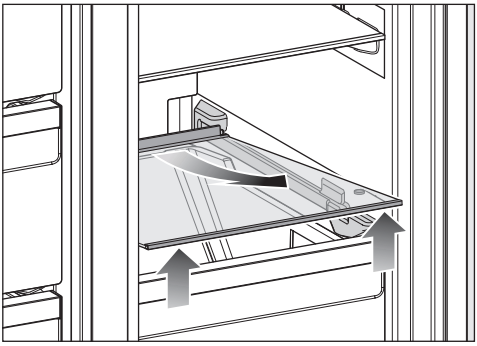

- Cam tablayı ön taraftan yukarı kaldırınız.
- Cam tablayı öne doğru çekerek çıkarınız.

Cam tablanın takılması

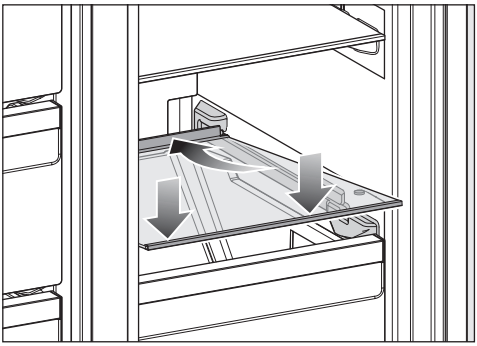

- Cam tablayı eğik bir şekilde stoperlerin arkasına yerleştiriniz.
- Cam tablayı aşağı indiriniz.
- Cam tablayı arkaya doğru kaydırınız.

Cihazla birlikte verilen aksesuarlar

Buz kalıbı

Cihaz konektörü

Koku filtresi (Longlife AirClean sistemi)

Koku filtreleri, soğutucu bölmedeki kötü kokuları nötralize eder ve gıdaları olası bir koku aktarımına karşı korur.

Faydalı bilgi: Soğutucu bölmede yoğun kokulu gıdalar saklıyorsanız, SuperCool&AirClean ❄ fonksiyonunu geçici olarak seçmeniz tavsiye edilir. SuperCool&AirClean ❄ fonksiyonu etkinleştirildiğinde, koku filtrelerinin performansı artar, böylece soğutucu bölmedeki kokular daha fazla azaltılır.

Koku filtreleri, fırında veya fırın fonksiyonuna sahip benzer bir ev aletinde sürdürülebilir bir şekilde yenilenebilir ve ardından tekrar kullanılabilir (ekranda yaklaşık 6 ayda bir yenileme işlemi için bir uyarı görüntülenir).

Koku filtreleri yaklaşık 5 kez yenilenebilir, yaklaşık 3 yıl sonra koku filtreleri, yeni koku filtreleri ile değiştirilmelidir. Ekranda bunu hatırlatan bir bildirim görüntülenir.

Kullanılmış koku filtreleri evsel atıklarla birlikte bertaraf edilebilir.

Yeni koku filtrelerini Miele müşteri hizmetlerinden, Miele bayinizden veya İnternet'ten temin edebilirsiniz (bkz. "Tanıtım" bölümü, "Sonradan satın alınabilen aksesuarlar" kısmı).

Sonradan satın alınabilen aksesuarlar

Miele ürün yelpazesinde cihaza uygun yardımcı aksesuarlar ve temizlik ve bakım ürünleri bulunur.

Miele Webshop'tan, Miele Müşteri Hizmetlerinden veya Miele bayinizden, cihaz bakım ürünleri ve aksesuarlar gibi cihaz için özel olarak tasarlanmış ürünler satın alabilirsiniz.

Miele Webshop'a aşağıdaki QR kod aracılığıyla erişebilirsiniz:

İlk kullanımdan önce

- Tüm ambalaj malzemelerini ve koruyucu folyoları çıkarınız.
- Cihazın içinde bulunan tüm reklam malzemelerini ve etiketleri çıkarınız.
- Cihazın içini ve aksesuarlarını temizleyiniz.

Cihazın elektrik bağlantısı

- Cihazı, “Kurulum” – “Elektrik bağlantısı” bölümünde belirtilen şekilde elektrik şebekesine bağlayınız.

Ekranda önce Miele, ardından ⏻ gösterilir.

Soğutucu bölmeye koku filtresinin (AirClean sistemi) takılması

⚠ Küf oluşumu riski.
Hijyen nedeniyle koku filtreleri, soğutucu bölmede arada yenileme veya değiştirme gerçekleştirilmeksizin 6 aydan uzun kalmamalıdır.
Koku filtrelerini, cihazı ilk kez çalıştırmadan hemen önce soğutucu bölmeye yerleştiriniz.

Koku filtrelerinin kalitesini artırmak için, filtreleri soğutucu bölmeye ilk kez yerleştirmeden önce yenileyiniz.
Lütfen "Temizlik ve bakım" bölümünün, "Koku filtresinin (AirClean sistemi) fırında yenilenmesi" kısmında verilen talimatları uygulayınız.

Cihazınızın soğutucu bölmesinde 2 koku filtresi bulunur.

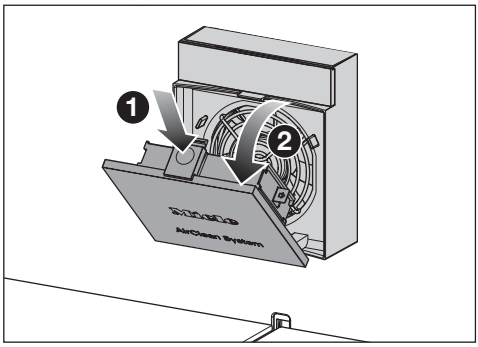

- Fan kapağının üzerinde bulunan sarı açma ucundaki ❶ girintiye bastırınız ve kapağı ❷ açınız.

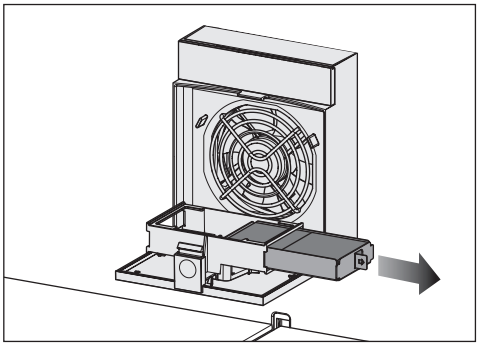

- Koku filtresinin filtre tutucusunu filtre yuvasından dışarı çekip çıkarınız.
- Koku filtresini **değiştirmek** istiyorsanız: Kullanılmış koku filtresini filtre tutucusundan çıkarınız ve evsel atıklarla birlikte bertaraf ediniz.

Lütfen dikkat: Filtre tutucusunu atmayınız. Filtre tutucusu yeniden kullanılacaktır.

- Filtre tutucusunu akan suyun altında temizleyiniz ve ardından bir temizlik beziyle kurulayınız.

Koku filtreleri aktif karbon içerir. Aktif karbon, güçlü bir leke bırakma özelliğine sahiptir.

Kullanmadan önce koku filtresinde görünür hasar olup olmadığını kontrol ediniz. Asla hasarlı bir koku filtresi kullanmayınız.

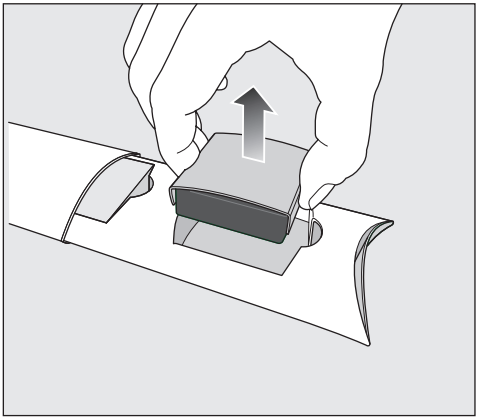

- Koku filtrelerini paketinden çıkartınız.

⚠ Hatalı işlem sonucu hasar tehlikesi.
Koku filtreleri kırılmaya karşı hassastır.
Koku filtreleri ile işlem yaparken, yere düşmemelerine dikkat ediniz.
Koku filtrelerinin petek dokusuna bastırmayınız.

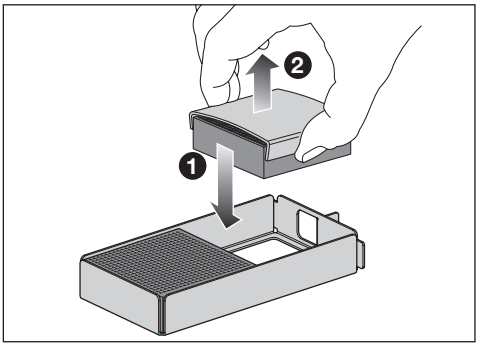

- Yeni koku filtrelerini ❶ sırayla filtre tutucuya takınız.
- Filtre korumasını ❷ çıkarınız.
- Koku filtreleriyle birlikte filtre tutucuyu filtre yuvasına yerleştiriniz.
- Fan kapağını kapatınız.
- Koku filtrelerini taktıktan sonra ellerinizi su ve sabunla temizleyiniz.

Koku filtresi 6 ay sonra yenilenmeli veya değiştirilmelidir (bkz. "Temizlik ve bakım" bölümü, "Koku filtresinin (AirClean sisteminin) fırında yenilenmesi" başlığı).
Ekranda bunu hatırlatan bir bildirim görüntülenir.

Faydalı bilgi: Soğutucu bölmede yoğun kokulu gıdalar saklıyorsanız, SuperCool&AirClean ❄ fonksiyonunu geçici olarak etkinleştiriniz. SuperCool&AirClean ❄ fonksiyonunun etkinleştirilmesiyle koku filtrelerinin performansı artar, böylece soğutucu bölmedeki kokular daha fazla azaltılır.

Cihazın gücünün açılması

- Cihaz kapısını açınız.
- Ekranda ⏻ sembolüne dokununuz.

Cihaz soğutmaya başlar ve iç aydınlatma lambası yanar.

Ayarlanmış olan dondurucu sıcaklığına ulaşıldığında, 🌡⚠ sembolü söner, dondurucu bölmenin sıcaklık göstergesi sürekli olarak yanar ve uyarı sinyali kapatılır.

- Uyarı sinyali sizi rahatsız ediyorsa, 🌡⚠ sembolüne dokununuz.

Uyarı sinyali kesilir.

Cihaz önceden ayarlanmış sıcaklıklara gelir.

Sıcaklığın yeterince düşük olması için cihazın birkaç saat soğumasını bekleyiniz. Cihaza ancak önceden ayarlanmış sıcaklığa ulaşıldıktan sonra gıda koyunuz.

Dondurucu bölmeye ancak sıcaklık yeterince düştüğünde (en az -18 °C) gıda koyunuz.

Ağ bağlantısı

Cihazınız entegre bir Wi-Fi modülü ile donatılmıştır. Wi-Fi modülü, ev ağınıza bağlanmanızı ve Miele uygulamasını bir mobil cihazda kullanmanızı sağlar.

Cihazınız Wi-Fi üzerinden bir kez bağlandıktan sonra, cihazın gücü her açıldığında bağlantı otomatik olarak yeniden kurulur.

Cihazınızın kurulum yerinde, Wi-Fi ağınızın sinyalinin yeterince güçlü olduğundan emin olunuz.

Cihazın Wi-Fi ağınıza bağlanması sonucunda, cihazın gücü kapalı olsa bile enerji tüketimi artar.

Miele Uygulaması* aracılığıyla Smart Extra fonksiyonları

Miele Uygulaması aracılığıyla ağa bağlanmak, aşağıdakiler de dahil olmak üzere çok sayıda Smart Extra fonksiyonuna erişim sunar:

- Durum bilgilerini görüntüleme
- Ek yardımcı fonksiyonları kullanma
- Yazılım güncellemeleri aracılığıyla cihazı en son Miele gelişmeleriyle güncelleme

Smart Extras hakkında daha fazla bilgiyi Miele web sitesinde, Apple App Store® veya Google Play Store™ mağazalarında bulabilirsiniz.

*Miele & Cie. KG'nin sunduğu ek dijital hizmet. Modele ve ülkeye bağlı olarak fonksiyon kapsamı farklılık gösterebilir. Miele uygulamasında Miele dijital ürünleri ve hizmetlerine yönelik Genel Şartlar ve Koşullar ile Gizlilik Politikasını onaylamanız gerekir. Miele, dijital teklifleri istediği zaman değiştirme veya durdurma hakkını saklı tutar.

Ağ bağlantısı için ön koşullar

Ağ bağlantısı için aşağıdaki ön koşulları dikkate alınız:

1. Kurulum yerinde bir ev ağı mevcut olmalıdır.
   Wi-Fi şifresini hazır bulundurunuz.
2. Miele uygulaması bir mobil cihazda mevcut olmalıdır.
3. Miele uygulamasında bir kullanıcı hesabınız mevcut olmalıdır.

Miele Uygulaması

Miele uygulamasını Apple App Store® veya Google Play Store™ mağazalarından indirebilirsiniz.

App Store'dan İndirin

Google Play 'DEN ALIN

Scan & Connect uygulaması

- QR kodu okutunuz.

Miele uygulamasını kurduysanız ve bir kullanıcı hesabına sahipseniz, doğrudan ağ bağlantısına yönlendirilirsiniz.

Miele uygulamasını henüz kurmadıysanız, Apple App Store® veya Google Play Store™ mağazasına yönlendirilirsiniz.

- Miele uygulamasını kurunuz ve bir kullanıcı hesabı oluşturunuz.
- QR kodu tekrar okutunuz.

Miele uygulaması, sizi ayarlama adımlarında yönlendirir.

Cihazın gücünün kapatılması

Cihazın tamamının gücünü ⚙ ayar modunda kapatabilirsiniz.

- ⚙ sembolüne dokununuz.
- ⏻ sembolü ortada gösterilene kadar ekranı sola veya sağa kaydırınız.
- ⏻ sembolüne dokununuz.

İç aydınlatma ve soğutma devre dışı bırakılır.

Ekranda ⏻ sembolü görüntülenir.

Lütfen dikkat ediniz: Cihazın gücü kapatıldığında, elektrik şebekesiyle bağlantısı kesilmez.

Soğutucu bölme, dondurucu bölme veya Freeze&Cool bölmesinin gücünün bağımsız olarak kapatılması

- Gücünü kapatmak istediğiniz sıcaklık bölmesinin sıcaklık göstergesine dokununuz.
- ⏻ sembolü ortada gösterilene kadar ekranı sağa kaydırınız.
- ⏻ sembolüne dokununuz.

Seçilen sıcaklık bölmesinin sıcaklık göstergesi söner. Ekranda ⏻ sembolü görüntülenir.

Seçilen sıcaklık bölmesinin gücü kapatılır.

Soğutucu bölme, dondurucu bölme veya Freeze&Cool bölmesinin bağımsız olarak tekrar açılması

- Gücünü açmak istediğiniz sıcaklık bölmesinin sıcaklık göstergesine dokununuz.
- ⏻ sembolüne dokununuz.

İstenen sıcaklık bölmesinin gücü tekrar açılır.

Cihazın uzun süre kullanılmaması durumunda

Eğer cihazın gücü uzun bir süre kullanılmayacağı için kapatılır ancak cihaz temizlenmezse, kapıların kapalı bırakılması durumunda küf oluşması mümkündür.
Cihazı mutlaka temizleyiniz.

Cihazı uzun bir süre kullanmayacaksanız, şunlara dikkat ediniz:

- Cihazı tamamen boşaltınız.
- Cihazın gücünü kapatınız.
- Elektrik fişini çekiniz veya elektrik sigortasını kapatınız.
- Cihazı temizleyiniz.
- Cihazın yeterince havalandırılması ve koku oluşmaması için cihaz kapısını açık bırakınız.

Son uyarıyı yalnızca bir bölmenin gücünü uzun süreliğine bağımsız olarak kapatmanız durumunda da dikkate alınız.

Sıcaklık göstergesi

Normal çalışma sırasında ekranda, cihazda o an söz konusu olan **ortalama, gerçek soğutucu bölme sıcaklığı** ve **azami dondurucu bölme sıcaklığı** gösterilir.

Ortam sıcaklığına ve yapılan ayara bağlı olarak istenilen sıcaklıklara ulaşılması ve bu sıcaklığın göstergede sürekli olarak gösterilmesi birkaç saat sürebilir.

Cihazın içindeki sıcaklık, genel olarak aşağıda belirtilen durumlarda **yükselir**:

- Cihaz kapısı ne kadar sık açılır ve ne kadar uzun süre açık kalırsa.
- Cihaza ne kadar fazla miktarda gıda yerleştirilirse.
- Yeni konulan gıdalar ne kadar sıcaksa.
- Cihazın bulunduğu ortamın sıcaklığı ne kadar yüksekse. Bu cihaz belirli bir iklim sınıfına (ortam sıcaklığı aralığı) yönelik olarak üretilmiştir ve bu iklim sınıfının sınırlarına uyulmalıdır.

Soğutucu bölmedeki sıcaklık için mümkün olan ayar değerleri

Soğutucu bölmede **4 °C**'lik bir sıcaklık tavsiye edilir.

4 °C'lik sıcaklık ayarında ve uygun hijyen koşullarında, örneğin salmonella ve listeriya gibi ciddi gıda zehirlenmelerine sebep olması mümkün bakterilerin üremesi gecikir.

Soğutucu bölmedeki sıcaklık 3 °C ila 9 °C arasında bir değere ayarlanabilir.

Dondurucu bölmedeki sıcaklık için mümkün olan ayar değerleri

⚠ Bozulmuş gıdaların tüketilmesi sonucu sağlık riski.
Taze gıdaları dondurmak için **-18 °C**'lik bir sıcaklık gereklidir. Daha yüksek bir sıcaklık durumunda, gıdaların muhafaza süresinin kısaldığını dikkate alınız.

Gıdaları dondurmak ve uzun süre saklamak için sıcaklığı asgari olarak **-18 °C**'ye ayarlayınız.

Faydalı bilgi: Sabit -18 C'lik bir dondurucu bölmesi sıcaklığında ve uygun hijyen şartlarıyla gıdalar mümkün olan en uzun süre saklanabilir ve gıda atıkları önlenir.

Dondurucu bölmedeki sıcaklık -15 °C ila -24 °C arasında bir değere ayarlanabilir.

Freeze&Cool bölmesindeki sıcaklık için mümkün olan ayar değerleri

⚠ Bozulmuş gıdaların tüketilmesi sonucu sağlık riski.
Taze gıdaları dondurmak için **-18 °C**'lik bir sıcaklık gereklidir. Daha yüksek bir sıcaklık durumunda, gıdaların muhafaza süresinin kısaldığını dikkate alınız.

Gıdaları dondurmak ve uzun süre saklamak için sıcaklığı asgari olarak **-18 °C**'ye ayarlayınız.

Faydalı bilgi: Sabit -18 °C dondurucu sıcaklığında ve uygun hijyen önlemleriyle gıdaların saklanma süresi olabildiğince artırılabilir ve gıda atıkları önlenir.

Freeze&Cool bölmesinin sıcaklığı -18 °C ila +5 °C arasında bir değere ayarlanabilir.

Soğutucu bölmelerdeki sıcaklıkların ayarlanması

- Sıcaklığını ayarlamak istediğiniz soğutucu bölmenin sıcaklık göstergesine dokununuz.
- İstediğiniz sıcaklık ortada gösterilene kadar ekranı sola veya sağa kaydırınız.
- Onaylamak için istediğiniz sıcaklık değerinin üzerine dokununuz.

Sıcaklık göstergesi, tekrar o anda cihazda hakim olan gerçek soğutucu bölme ve dondurucu bölme sıcaklığına geçer.

SuperCool&AirClean ❄ fonksiyonunun etkinleştirilmesi

SuperCool&AirClean ❄ fonksiyonu, büyük miktarlarda gıda veya içecek **yerleştirmeden önce** etkinleştirilmelidir.

Bu fonksiyon etkinken, cihazdan gelen sesler artabilir.

- Soğutucu bölmenin sıcaklık göstergesinde SuperCool&AirClean ❄ sembolüne dokununuz.

❄ sembolü turuncu renkte yanar.

- Sıcaklık göstergesine dokunarak bu ayar seviyesinden çıkınız.

SuperCool&AirClean ❄ fonksiyonunun devre dışı bırakılması

SuperCool fonksiyonu ❄ yaklaşık 18 saat sonra otomatik olarak devre dışı bırakılır. Cihaz tekrar normal soğutma gücünde çalışır.

Faydalı bilgi: Enerjiden tasarruf edebilmek için fonksiyonu, bu süre dolmadan önce kendiniz de devre dışı bırakabilirsiniz.

- Soğutucu bölmenin sıcaklık göstergesinde SuperCool&AirClean ❄ sembolüne dokununuz.

❄ sembolü artık turuncu renkte yanmaz.

- Sıcaklık göstergesine dokunarak bu ayar seviyesinden çıkınız.

SuperFrost ❄ fonksiyonunun etkinleştirilmesi

SuperFrost fonksiyonu ❄, dondurulacak gıdalar **yerleştirilmeden yaklaşık 6 saat önce** etkinleştirilmelidir. **Azami dondurucu kapasitesi** kullanılacaksa, SuperFrost fonksiyonu ❄ **24 saat öncesinden** etkinleştirilmelidir.

Aşağıda belirtilen durumlarda SuperFrost fonksiyonunu etkinleştirmenize **gerek yoktur**:

- Dondurulmuş gıdalar yerleştiriyorsanız.
- Dondurucuya günde en fazla 2 kg gıda koyuyorsanız.

■ Dondurucu bölmenin sıcaklık göstergesinde SuperFrost sembolüne ❄ dokununuz.

❄ sembolü turuncu renkte yanar.

■ Ayar seviyesinden sıcaklık göstergesine dokunarak çıkınız.

SuperFrost ❄ fonksiyonunun devre dışı bırakılması

SuperFrost fonksiyonu ❄ maksimum 72 saat sonra otomatik olarak devre dışı bırakılır.

Faydalı bilgi: Enerjiden tasarruf edebilmek için fonksiyonu, bu süre dolmadan önce kendiniz de devre dışı bırakabilirsiniz.

■ Dondurucu bölmenin sıcaklık göstergesinde SuperFrost sembolüne ❄ dokununuz.

❄ sembolü artık turuncu renkte yanmaz.

■ Sıcaklık göstergesine dokunarak ayar seviyesinden çıkınız.

Gıdaların soğutucu bölmede saklanması

Farklı soğutma bölgeleri

Doğal hava sirkülasyonu nedeniyle soğutucu bölme içinde farklı sıcaklık bölgeleri oluşur.

Soğuk ve ağır hava soğutucu bölmenin alt bölgelerine çöker. Yiyeceklerin yerleştirilmesi sırasında farklı soğutma bölgelerinden yararlanınız.

Bu cihaz, otomatik sıcaklık dağılımı (DynaCool) özelliğine sahiptir. Cihaz, soğutucu bölmenin soğutması çalışmaya başladıktan sonra fanı otomatik olarak devreye sokar. Bu şekilde soğuk hava, soğutucu bölmenin her yerine eşit bir şekilde dağıtılır ve farklı bölgeler arasındaki fark daha az olur. Böylece yerleştirilmiş tüm gıdalar, yaklaşık olarak eşit sıcaklık ile soğutulur.

En sıcak bölge

Soğutucu bölmenin en sıcak bölgesi, bölmenin en üstünün ön tarafı ve cihaz kapısıdır. Bu bölgeyi, ör. sürülebilir kıvamda kalması için tereyağı ve aromasını koruması için peynir muhafaza etmek için kullanınız.

En soğuk bölge

Soğutucu bölme içinde en soğuk bölge, DailyFresh çekmecesinin hemen üstü ve arka panelin önüdür.

4 °C'lik sıcaklık ayarında ve uygun hijyen koşullarında, örneğin salmonella ve listeriya gibi ciddi gıda zehirlenmelerine sebep olması mümkün bakterilerin üremesi gecikir.

Bu nedenle bu bölgeleri tüm hassas ve çabuk bozulan gıdalar için kullanınız, örneğin:

- Balık, et, kümes hayvanları
- Salam, sosis, hazır yemekler
- Yumurtalı veya kremalı yiyecekler/pastalar
- Taze hamur, kek, pizza, kiş hamuru
- Pastörize edilmemiş sütten yapılan peynir ve diğer pastörize edilmemiş süt ürünleri
- Humus, sebze ezmeleri, krem peynire alternatif bitkisel ürünler
- Folyoya sarılı hazır sebze
- Genel olarak tüm taze gıdalar (muhafaza süreleri asgari 4 °C'lik bir saklama sıcaklığı gerektiren tüm taze gıdalar)

Gıdalar ambalajlı mı ambalajsız mı saklanmalıdır?

Gıdaları soğutucu bölme içinde paketli veya üstü iyice örtülü bir şekilde muhafaza ediniz (DailyFresh çekmecesinde istisnalar mevcuttur).
Bu şekilde yiyeceklerin kokularının birbirine geçmesi, yiyeceklerin kuruması ve mevcut olması muhtemel bakterilerin aktarılması önlenmiş olur. Bunu, hayvansal gıdaların muhafazasında özellikle dikkate alınız. Özellikle çiğ et ve balık gibi gıdaların diğer gıdalara temas etmemesine dikkat ediniz.

Sıcaklığın doğru ayarı ve uygun hijyen şartlarıyla gıdaların saklanma ömrü belirgin bir şekilde uzar. Gıda atıkları önlenir.

Protein zengini gıdalar

Protein zengini gıdaların daha çabuk bozulduğunu dikkate alınız. Yani, kabuklu deniz ürünleri balıklara ve balıklar da etlere göre daha çabuk bozulur.

Gıdaların DailyFresh çekmecesinde saklanması

DailyFresh çekmecesi

DailyFresh çekmecesinde sebze ve meyveler için ideal saklama koşulları hakimdir.

DailyFresh çekmecesindeki nem, içinde saklanan gıdalara göre ayarlanabilir. Yüksek nem oranı gıdaların kendi nemlerini korumalarını ve böylece çok hızlı bir şekilde su kaybetmemelerini sağlar. Sıcaklık yaklaşık olarak geleneksel soğutucu bölme sıcaklığına karşı gelir.

Gıdanın başlangıçtaki durumunun iyi bir saklama sonucu için belirleyici olduğunu unutmayınız.

Meyve ve sebze için DailyFresh çekmecesindeki nem ayarının değiştirilmesi

Nem oranı esas olarak, paketlenmeden saklanan gıdaların türüne ve miktarına bağlıdır.
Az miktarda gıda saklanıyorsa, nem düşük olabilir.

Faydalı bilgi: Az miktarda gıda durumunda, gıdaları hava geçirmez paketlere koyunuz.

Düşük nem oranının ◊ seçilmesi

Cihaz teslim edildiğinde nem yüksek, bölme kapağı da arkaya itilmiş haldedir ◊◊◊.

Teslimat anındaki bu ayarı, sadece DailyFresh çekmecesindeki nem oranı çok yüksekse değiştiriniz.

■ DailyFresh çekmecesini açınız.

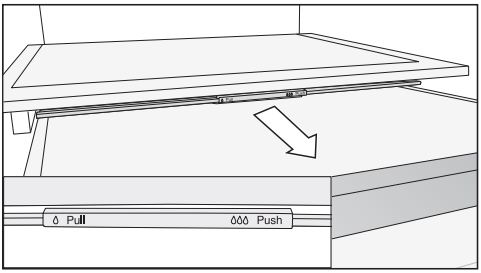

■ Bölme kapağını çekebildiğiniz kadar öne çekiniz.

Bölme kapağı açılır ve nem azalır.

Yüksek nem oranının seçilmesi

■ DailyFresh çekmecesini açınız.

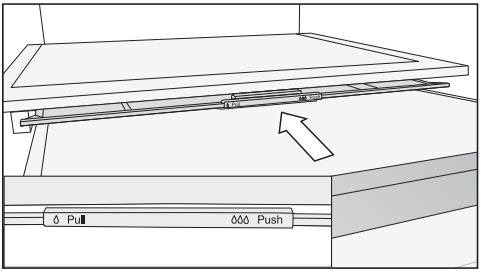

■ Bölme kapağını itebildiğiniz kadar arkaya itiniz.

Bölme kapağı kapatılır ve nem bölmede kalır.

Gıdaların Freeze&Cool bölmesinde saklanması

Doğru ayarın seçilmesi

Freeze&Cool bölmesinde gıdaları esas olarak **ambalajlı** olarak saklayınız.

■ Seçilen sıcaklık ayarı için uygun olmayan tüm gıdaları çıkarınız.

■ İstenen sıcaklık ayarını seçiniz.

Sıcaklık ayarından sonra, Freeze&Cool bölmesinin doğru sıcaklığa ulaşması için bir süre bekleyiniz.

■ Sıcaklık gıdalar için çok yüksek veya çok düşük değilse, gıdaları çekmeceye koyunuz.

Freeze&Cool bölmesi için saklama tavsiyesi

-14 °C ila -18 °C arası

Dondurulması gerekmeyen tüm gıdaları çıkarınız.

Bu ayar aralığında ilgili bölme, bir dondurucu bölmeye dönüşür

Dondurucu bölümünde SuperFrost ❄ fonksiyonu seçildiyse, bu fonksiyon Freeze&Cool bölmesine aktarılır.

Yerleştirilen gıdaların saklama süresinin aşılmadığından emin olunuz.

-5 °C

Bu ayarı, örneğin dondurmayı tüketime hazırlamak için kullanınız. Bu sıcaklık, gıdaların hafifçe dondurulması için de uygundur. Böylece suşi ve carpaccio için balık ve et daha kolay kesilebilir.

Tüm donmuş gıdaları çıkarınız. Ancak gıdalar tüketim veya ek işlem amacıyla çözdürülecekse bu durum geçerli değildir.

Dikkat: -5 °C'de saklanmaya uygun **olmayan** tüm gıdaları çıkarınız.

Dikkat: Bu sıcaklık, gıdaların dondurulması veya uzun süre saklanması için uygun **değildir**.

Dikkat: Ardından gıdaları tüketiniz. Gıdaları tekrar **dondurmayınız**.

-2 °C ila 0 °C

Bu ayarı, örneğin balık ile kabuklu deniz ürünleri gibi çabuk bozulabilen gıdaların saklanması için kullanınız.

Öncesinde tüm donmuş gıdaları çıkarınız. Ancak gıdalar çözdürülecekse çıkarmanıza gerek yoktur.

0 °C ila 3 °C

Bu ayarı, örneğin et, şarküteri ürünleri, süt ürünleri ile yumurta veya kremalı yiyecekler gibi çabuk bozulabilen gıdaların saklanması için kullanınız.

Tüm donmuş gıdaları çıkarınız. Ancak gıdalar çözdürülecekse çıkarmanıza gerek yoktur.

4 °C

Bu ayarla, ilgili bölme bir soğutucu bölmeye dönüşür.

Taze gıdaların dondurulması ve saklanması

Gıdaları yerleştirmeden önce

Sadece taze ve iyi durumda olan gıdaları dondurunuz.

- 2 kg'dan daha fazla taze gıda dolaba yerleştirilecekse, yerleştirmeden 6 saat önce SuperFrost ❄ fonksiyonunu etkinleştiriniz.
- Bundan daha fazla taze gıda dolaba yerleştirilecekse, yerleştirmeden 24 saat önce SuperFrost fonksiyonunu ❄ etkinleştiriniz.

Bu şekilde, daha önce yerleştirilmiş olan donmuş ürünler bir miktar soğuk depolamış olur.

Dondurulacak gıdaların yerleştirilmesi

⚠ Çok ağır gıdaların koyulması sonucunda hasar tehlikesi.
Dondurucu çekmecelerine çok ağır gıdalar doldurulması hasara sebep olabilir.
Azami doldurma miktarına uyunuz:
En üst ve orta dondurucu çekmecesi = 15 kg
en alt dondurucu çekmecesi = 10 kg

Dondurulacak gıdalar, çözülmeye başlamamaları için daha önce dondurulmuş gıdalara temas etmemelidir.

- Birbirlerine veya yüzeylere yapışmamaları için paketleri kuru bir şekilde koyunuz.

– az miktarda malzeme dondurulacaksa

Gıdaları en üst dondurucu çekmecesinde dondurunuz.

- Dondurulacak gıdaları dondurucu çekmecesinin mümkün olduğunca arkasına, arka panelin yakınına yerleştiriniz, böylece gıdalar mümkün olduğunca hızlı bir şekilde tamamen donar.

– azami miktarda gıda dondurulacaksa (bkz. tip etiketi)

Gıdaları en üst dondurucu çekmecelerine dağıtınız. En alt çekmeceye sadece zaten dondurulmuş gıdaları yerleştiriniz.

- Dondurulacak gıdaları dondurucu çekmecesinin arkasına, arka panelin yakınına yerleştiriniz, bu şekilde gıdalar mümkün olduğunca hızlı bir şekilde tamamen donar.

Dondurduktan sonra dikkate alınması gerekenler

- Gıdalar yeterli derecede soğuduktan sonra, SuperFrost fonksiyonunu ❄ devre dışı bırakınız.

İçeceklerin hızla soğutulması

İçeceklerin soğutucu bölmede hızla soğutulması için SuperCool&AirClean ❄ fonksiyonunu etkinleştiriniz.

Fazla miktarda içeceği veya ilave şişeleri dondurucu bölmede soğutmak için ayar modunda ⚙ Parti modu 🍸 fonksiyonunu seçiniz.

Hızlı soğutma için dondurucu bölmeye koyduğunuz şişeleri **en geç bir saat sonra** tekrar çıkarınız. Aksi takdirde şişeler patlayabilir.

Ayarların uyarlanması

	Ayar modu
	Parti modunun etkinleştirilmesi veya devre dışı bırakılması.
	Tatil modunun etkinleştirilmesi veya devre dışı bırakılması.
	Kilitleme fonksiyonunun etkinleştirilmesi, kısa süreliğine devre dışı bırakılması veya tamamen devre dışı bırakılması.
	Cihazın gücünün kapatılması.
	Şabat modunun etkinleştirilmesi veya devre dışı bırakılması.
	Şabat modu sürümünün görüntülenmesi.
	Kapı alarmının verilmesi için geçmesi gereken sürenin değiştirilmesi.
	Ağ bağlantısı
	APP / WPS — Ağ bağlantısının 1. kez kurulumu.
	Wi-Fi bağlantısının etkinleştirilmesi veya devre dışı bırakılması.
	Ağ yapılandırmasının sıfırlanması.
	Tuş sesinin açılması veya kapatılması.
	Uyarı ve sinyal seslerinin ses seviyesinin değiştirilmesi veya uyarı ve sinyal seslerinin tamamen kapatılması.
	Ekran parlaklığının değiştirilmesi.
°C/°F	Sıcaklık biriminin değiştirilmesi.
	Fuar modunun devre dışı bırakılması (sadece etkin olduğunda gösterilir).
	Ayarların varsayılan fabrika ayarlarına geri getirilmesi.
	Cihazınıza ilişkin bilgilerin görüntülenmesi.
	AirClean sistem göstergesinin etkinleştirilmesi.
	Temizlik modunun etkinleştirilmesi veya devre dışı bırakılması.

Ayar modundayken ⚙ kapı alarmı ve diğer uyarı bildirimleri otomatik olarak bastırılır.

Parti modunun 🍸 etkinleştirilmesi

Parti modu fonksiyonu 🍸, gıdalar yerleştirilmeden yaklaşık 4 saat önce etkinleştirilmelidir.

- ⚙ sembolüne dokununuz.
- 🍸 sembolü ortada gösterilene kadar ekranı sola veya sağa kaydırınız.
- 🍸 sembolüne dokununuz.

Parti modu etkin durumdayken sembol 🍸 turuncu renkte yanar.

- Ayar seviyesinden çıkmak için ⮌ sembolünün üzerine dokununuz.

Parti modu 🍸 etkinleştirildiğinde, aşağıda belirtilenler de otomatik olarak etkinleşir:

- SuperFrost fonksiyonu ❄
- SuperCool fonksiyonu ❄

Parti modunun 🍸 devre dışı bırakılması

Parti modu fonksiyonu 🍸, yaklaşık 24 saat sonra otomatik olarak devre dışı bırakılır.

Gıdalar yeterli derecede soğuduktan veya yeterli miktarda buz küpü üretildikten sonra, enerjiden tasarruf etmek için Parti modu fonksiyonunu daha önceden kendiniz de devre dışı bırakabilirsiniz.

- ⚙ sembolüne dokununuz.
- 🍸 sembolü ortada gösterilene kadar ekranı sola veya sağa kaydırınız.
- 🍸 sembolüne dokununuz.

Parti modu devre dışı bırakıldığında, 🍸 sembolü beyaz renkte yanar.

- Ayar seviyesinden çıkmak için ⮌ sembolünün üzerine dokununuz.

Tatil modunun ☼ etkinleştirilmesi

- ⚙ sembolüne dokununuz.
- ☼ sembolü ortada gösterilene kadar ekranı sola veya sağa kaydırınız.
- ☼ sembolüne dokununuz.

Tatil modu etkinken ☼ turuncu renkte yanar.

- Ayar seviyesinden çıkmak için ⮌ sembolüne dokununuz.

⚠ Bozulmuş gıdaların tüketilmesi sonucu sağlık riski.

Soğutucu bölmedeki sıcaklığın uzun süre 4 °C üzerinde kalması durumunda, gıdaların muhafaza süresi ve kalitesi bundan olumsuz etkilenebilir.

Tatil modu fonksiyonunu daima sadece sınırlı bir süre için etkinleştiriniz.

Bu süre içinde hassas ve çabuk bozulabilen meyve, sebze, balık, et ve süt ürünleri gibi gıdaları cihaza koymayınız.

Fonksiyonu kapattıktan sonra, soğutucu bölmeyi temizleyiniz ve koku filtrelerini rejenere ediniz.

Tatil modunun ☼ devre dışı bırakılması

- ⚙ sembolüne dokununuz.
- ☼ sembolü ortada gösterilene kadar ekranı sola veya sağa kaydırınız.

- sembolüne dokununuz.

Tatil modu devre dışı bırakıldığında, sembolü beyaz renkte yanar.

- Ayar seviyesinden çıkmak için sembolünün üzerine dokununuz.

Kilitleme fonksiyonunun / etkinleştirilmesi

- sembolüne dokununuz.
- sembolü ortada gösterilene kadar ekranı sola veya sağa kaydırınız.
- sembolüne dokununuz.

Kilitleme fonksiyonu etkinleştirildiğinde, sembolü turuncu renkte yanar.

- Ayar seviyesinden çıkmak için sembolünün üzerine dokununuz.
- Cihazın kapağını kapatınız. Kilitleme fonksiyonu ancak bundan sonra etkinleşir.

Kilitleme fonksiyonunun / kısa süreliğine devre dışı bırakılması

- Sıcaklığını değiştirmek istediğiniz sıcaklık bölmesinin sıcaklık göstergesine dokununuz.
- sembolüne 6 saniye boyunca dokununuz.

Gösterge sıcaklık ayarına geçer.

- Şimdi istediğiniz ayarları gerçekleştiriniz.

Cihazın kapısı kapatıldığında kilitleme fonksiyonu tekrar etkinleştirilir.

Kilitleme fonksiyonunun / tamamen devre dışı bırakılması

- sembolüne dokununuz.
- sembolüne 6 saniye boyunca dokununuz.
- sembolü ortada gösterilene kadar ekranı sola veya sağa kaydırınız.
- sembolüne dokununuz.

Kilitleme fonksiyonu devre dışı bırakıldığında sembolü beyaz yanar.

- Ayar seviyesinden çıkmak için sembolünün üzerine dokununuz.

Şabat modunun etkinleştirilmesi

Şabat modu etkin olduğu sürece, ayarlarda değişiklik gerçekleştiremezsiniz.

- sembolüne dokununuz.
- sembolü ortada gösterilene kadar ekranı sola veya sağa kaydırınız.
- sembolüne dokununuz.

sembolü turuncu renkte yanar.

- Ayar seviyesinden çıkmak için sembolüne dokununuz.

Şabat modunun etkin olduğu, ekranda yaklaşık 3 saniye boyunca gösterilir.

Ardından ekran kapanır.

Sesli ve görsel sinyaller devre dışı bırakıldığından, cihaz kapısının sıkı bir şekilde kapalı olmasına dikkat ediniz.

⚠ Bozulmuş gıdaların tüketilmesi sonucu sağlık riski.

Şabat modu sırasında olası bir elektrik kesintisi görüntülenmeyeceğinden, dondurulmuş gıdalar çözülebilir veya çözülmeye başlayabilir. Gıdaların saklanma süresi kısalır.

Gıdaların kalitesini kontrol ediniz.

Dondurulmuş gıdaların çözülmüş veya çözülmeye başlamış olup olmadığını kontrol ediniz. Bu durumda, çözülen veya çözülmeye başlayan gıdaları hemen tüketiniz ya da bunları tekrar dondurmadan önce işlemden (kızartma veya pişirme gibi) geçiriniz.

Şabat modunun devre dışı bırakılması

Şabat modu fonksiyonu yaklaşık 80 saat sonra otomatik olarak devre dışı bırakılır.

Şabat modu fonksiyonunu istediğiniz zaman devre dışı bırakabilirsiniz.

- Siyah ekran üzerine dokununuz.

sembolü görüntülenir.

- sembolüne dokununuz.

sembolü turuncu renkte yanar.

- Yeniden sembolüne dokununuz.

Şabat modu devre dışı iken, sembolü beyaz renkte yanar.

- Ayar seviyesinden çıkmak için ⮌ üzerine dokununuz.

Kapı alarmı verilmesi için geçmesi gereken sürenin değiştirilmesi

- sembolüne dokununuz.
- sembolü ortada gösterilene kadar ekranı sola veya sağa kaydırınız.
- sembolüne dokununuz.
- 30 saniye ile 3 dakika: 30 saniye arası bir süre ortada gösterilene kadar ekranı sola veya sağa kaydırınız.
- Onaylamak için istediğiniz ayarın üzerine dokununuz.
- Ayar seviyesinden çıkmak için ⮌ sembolünün üzerine dokununuz.

Ağ bağlantısının 1. kez kurulumu

- sembolüne dokununuz.
- sembolü ortada gösterilene kadar ekranı sola veya sağa kaydırınız.
- sembolüne dokununuz.
- İstediğiniz bağlantı yöntemine (Uygulama veya WPS) dokununuz.

Giriş yaptıktan sonra ekranda sembolü gösterilir.

Bağlantı kurulamadığında ⊗ sembolü gösterilir.

- Bu durumda işlemi yeniden başlatınız.
- Ayar seviyesinden çıkmak için ⮌ sembolünün üzerine dokununuz.

Wi-Fi bağlantısının devre dışı bırakılması

- ⚙ sembolüne dokununuz.
- ⌂ sembolü ortada gösterilene kadar ekranı sola veya sağa kaydırınız.
- ⌂ sembolüne dokununuz.
- Wi-Fi bağlantısını devre dışı bırakmak için ᯤ sembolüne dokununuz.

ᯤ sembolü görüntülenir.

- Ayar seviyesinden çıkmak için ⮌ sembolünün üzerine dokununuz.

Wi-Fi bağlantısının etkinleştirilmesi

- ⚙ sembolüne dokununuz.
- ⌂ sembolü ortada gösterilene kadar ekranı sola veya sağa kaydırınız.
- ⌂ sembolüne dokununuz.
- Wi-Fi bağlantısını etkinleştirmek için ᯤ sembolüne dokununuz.

ᯤ sembolü görüntülenir.

- Ayar seviyesinden çıkmak için ⮌ sembolünün üzerine dokununuz.

Wi-Fi bağlantısı etkin olduğunda, ekranda ᯤ sembolü yanar.

Ağ yapılandırmasının sıfırlanması

- ⚙ sembolüne dokununuz.
- @ sembolü ortada gösterilene kadar ekranı sola veya sağa kaydırınız.
- @ sembolüne dokununuz.
- ⟲ sembolü ortada gösterilene kadar ekranı sağa kaydırınız.
- ⟲ sembolüne dokununuz.
- ✓ sembolüne dokununuz.
- Ayar seviyesinden çıkmak için ⮌ sembolünün üzerine dokununuz.

Yapılan tüm ayarlar ve girilen değerler sıfırlanır.

Wi-Fi bağlantısı devre dışı bırakılır, başlangıç ekranındaki ᯤ sembolü söner.

> Cihazınızı bertaraf edeceğiniz, satacağınız veya ikinci el bir cihazı işletime alacağınız zaman ağ yapılandırmasını varsayılan fabrika ayarına geri getiriniz. Cihazda kayıtlı tüm kişisel bilgiler silinir. Ayrıca cihazın daha önceki sahibi bundan böyle cihaza erişemez.

Tuş sesinin 🔇 ▦ kapatılması

- ⚙ sembolüne dokununuz.
- 🔊▦ sembolü ortada gösterilene kadar ekranı sola veya sağa kaydırınız.
- 🔊▦ sembolüne dokununuz.

Tuş sesi kapalıyken 🔇▦ sembolü beyaz renkte yanar.

- Ayar seviyesinden çıkmak için ↩ sembolünün üzerine dokununuz.

Tuş sesinin 🔊 ▦ açılması

- ⚙ sembolüne dokununuz.
- 🔇▦ sembolü ortada gösterilene kadar ekranı sola veya sağa kaydırınız.
- 🔇▦ sembolüne dokununuz.

Tuş sesi açıkken 🔊▦ sembolü turuncu renkte yanar.

- Ayar seviyesinden çıkmak için ↩ sembolünün üzerine dokununuz.

Uyarı ve sinyal sesi seviyesinin 🔊/🔇 değiştirilmesi

- ⚙ sembolüne dokununuz.
- 🔊 sembolü ortada gösterilene kadar ekranı sola veya sağa kaydırınız.
- 🔊 sembolüne dokununuz.
- Çubuk göstergeyi sola veya sağa kaydırarak istediğiniz ses seviyesini ayarlayınız (seviye 1–7).
- Uyarı ve sinyal seslerini tamamen kapatmak istiyorsanız, çubuk göstergeyi tamamen sönene kadar sola kaydırınız.
- İstediğiniz ayarı, çubuk göstergeye dokunarak onaylayınız.

Uyarı ve sinyal sesleri kapalıyken 🔇 sembolü beyaz renkte gösterilir.

Uyarı ve sinyal sesleri açıkken 🔊 sembolü turuncu renkte gösterilir.

- Ayar seviyesinden çıkmak için ↩ sembolünün üzerine dokununuz.

Ekran parlaklığının ☼ değiştirilmesi

- ⚙ sembolüne dokununuz.
- ☼ sembolü ortada gösterilene kadar ekranı sola veya sağa kaydırınız.
- ☼ sembolüne dokununuz.
- Çubuk göstergeyi sola veya sağa kaydırarak istediğiniz parlaklık seviyesini ayarlayınız (seviye 1–7).
- İstediğiniz ayarı, çubuk göstergeye dokunarak onaylayınız.
- Ayar seviyesinden çıkmak için ↩ sembolünün üzerine dokununuz.

Sıcaklık biriminin °C/°F değiştirilmesi

- ⚙ sembolüne dokununuz.
- °C veya °F ortada gösterilene kadar ekranı sola veya sağa kaydırınız.

- Sıcaklık birimini değiştirmek için °C veya °F üzerine dokununuz.

°C veya °F gösterilir.

- Ayar seviyesinden çıkmak için ⮌ sembolünün üzerine dokununuz.

Fuar modunun devre dışı bırakılması

- ⏻ sembolüne dokununuz.
- ⚙ sembolüne dokununuz.
- sembolü ortada gösterilene kadar ekranı sola veya sağa kaydırınız.
- sembolüne dokununuz.

Fuar modu devre dışı bırakıldıktan sonra cihazın gücü kapatılır ve tekrar açılması gerekir.

Ayarların varsayılan fabrika ayarlarına geri getirilmesi

- ⚙ sembolüne dokununuz.
- sembolü ortada gösterilene kadar ekranı sola veya sağa kaydırınız.
- sembolüne dokununuz.

sembolü görüntülenir.

- ✓ sembolüne dokununuz.

Cihazın gücü kapatılır ve cihazın gücü tekrar açılmalıdır.

Active AirClean filtre göstergesinin etkinleştirilmesi

- ⚙ sembolüne dokununuz.
- sembolü ortada gösterilene kadar ekranı sola veya sağa kaydırınız.
- sembolüne dokununuz.

Active AirClean filtre göstergesi etkinken sembolü turuncu renkte yanar.

- Ayar seviyesinden çıkmak için ⮌ sembolüne dokununuz.

Temizlik modunun etkinleştirilmesi

- ⚙ sembolüne dokununuz.
- sembolü ortada gösterilene kadar ekranı sola veya sağa kaydırınız.
- sembolüne dokununuz.

Temizlik modu açık olduğunda sembolü turuncu renkte yanar.

- Ayar seviyesinden çıkmak için ⮌ sembolünün üzerine dokununuz.

Temizlik modunun devre dışı bırakılması

- ⚙ sembolüne dokununuz.
- sembolü ortada gösterilene kadar ekranı sola veya sağa kaydırınız.
- sembolüne dokununuz.

Temizlik modu kapalıyken sembolü beyaz renkte yanar.

- Ayar seviyesinden çıkmak için ⮌ sembolünün üzerine dokununuz.

Cihazın içindeki tip etiketi çıkarılmamalıdır. Tip etiketi bir arıza durumunda gerekli olacaktır.

Cihazın elektronik devrelerine veya aydınlatmanın içine su girmemesine dikkat ediniz.

⚠ Nüfuz eden nem sonucu hasar tehlikesi.
Buharlı temizlik makinesinin buharı plastiklere ve elektrikli bileşenlere zarar verebilir.
Cihazı temizlemek için buharlı temizleyici kullanmayınız.

Buz çözme

Soğutucu bölme ve DailyFresh çekmecesinde oluşan karlanmalar otomatik olarak çözülür.

Cihaz, dondurucu bölmedeki buzlanmanın otomatik olarak çözülmesini sağlayan bir “NoFrost” sistemine sahiptir.

Temizlik ürünlerine ilişkin bilgiler

Cihazın içinde sadece, gıdalar için zararlı olmayan temizlik ve bakım maddeleri kullanınız.

Yüzeylere zarar vermemek için şu ürünleri **kullanmayınız:**

- Soda, amonyak, asit veya klorür içeren temizlik maddeleri
- Kireç çözücü temizlik maddeleri
- Aşındırıcı temizlik maddeleri (örneğin ovma tozu, ovma kremi, ovma macunu)
- Çözücü içeren temizlik maddeleri
- Paslanmaz çelik temizlik maddeleri
- Bulaşık makinesi temizleyici
- Fırın spreyleri
- Cam temizleme maddeleri
- Aşındırıcı sert süngerler ve fırçalar (örneğin bulaşık süngeri)
- Kir silgileri
- Keskin metal kazıyıcılar

Temizlik için temiz bir sünger bez, ılık su ve bir miktar elde bulaşık deterjanı kullanmanızı tavsiye ederiz.

Cihazın temizlik için hazırlanması

Sadece soğutucu bölmenin temizlenmesi:

Temizlik modunu kullanınız.

- Gıdaları soğutucu bölmeden çıkarınız ve çıkarılan gıdaları serin bir yerde muhafaza ediniz.
- Gerekirse, temizlik için tüm çıkarılabilir parçaları çıkarınız.

Dondurucu bölmenin/cihazın tamamının temizlenmesi:

- Cihazın gücünü kapatınız.

Ekranda ⏻ sembolü görüntülenir ve soğutma kapatılır.

- Gıdaları soğutucu bölmeden/dondurucu bölmeden çıkarınız ve ardından çıkarılan gıdaları serin bir yerde muhafaza ediniz.
- Gerekirse, temizlik için tüm çıkarılabilir parçaları çıkarınız.

İç mekanı temizleme

Cihazı en az ayda bir defa olmak üzere düzenli olarak temizleyiniz.

Uzun süre temizlenmeyen kirlerin, bazı durumlarda artık çıkartılması mümkün olmayabilir.
Yüzeyler renk değiştirebilir veya değişime uğrayabilir.
Kirleri hemen temizlemeniz en iyisidir.

- **İç mekanı** temiz bir sünger bez, ılık su ve biraz elde bulaşık deterjanı ile temizleyin.
- Temizlikten sonra temiz suyla silin ve her şeyi bir temizlik beziyle kurulayın.

Çözülme suyu oluğu ve çıkışını temiz tutunuz. Çözülme suyu daima engellenmeden akabilmelidir.

- Çözülme suyu oluğunu ve tahliye deliğini bir çubuk veya benzeri bir aletle temizleyin.
- Soğutma cihazının yeterince havalandırılması ve koku oluşumunun önlenmesi için, cihazı kısa bir süre daha açık bırakın.

Aksesuarların elde veya bulaşık makinesinde yıkanması

Aşağıdaki parçalar sadece **elde** yıkanmalıdır:

- koku filtresi tutucusu (AirClean sistemi)
- Şişe rafının paslanmaz çelik çıtaları
- Baskılı raf
- Tüm çekmeceler ve bölme kapakları (modele bağlı olarak mevcuttur)

Aşağıdaki parçalar **bulaşık makinesinde yıkanabilir**:

⚠ Bulaşık makinesindeki çok yüksek sıcaklıklar sonucu hasar tehlikesi.
Bulaşık makinesinde 55 °C üstü sıcaklıklarda yıkandıkları takdirde cihazın parçaları kullanılmaz hale gelebilir ve örneğin parçaların biçimleri bozulabilir.
Bulaşık makinesinde yıkanmaya uygun parçalar için sadece en fazla 55 °C sıcaklıkta yıkayan bulaşık makinesi programları seçiniz.

Bulaşık makinesinde havuç, domates ve ketçap gibi gıdalardaki doğal boyalarla temas eden plastik parçaların rengi değişebilir. Bu renk değişimi parçaların sağlamlığını olumsuz etkilemez.

- Şişe tutucu (ayırıcı), buz kalıbı
- Cihaz kapısındaki raflar ve şişe rafları (paslanmaz çelik panel yok)
- Raflar (çıtasız ve baskısız)

Temizlenmesi için aksesuarların çıkarılması ve parçalarına ayrılması

Şişe rafının parçalarına ayrılması

Şişe rafını bulaşık makinesinde yıkamadan önce şişe tutucuyu (ayırıcı) ve paslanmaz çelik çıtayı çıkarınız.

- Şişe rafını tezgahın üzerine koyunuz.
- Şişe tutucuyu (ayırıcı) yukarı doğru çekerek şişe rafından çıkarınız.

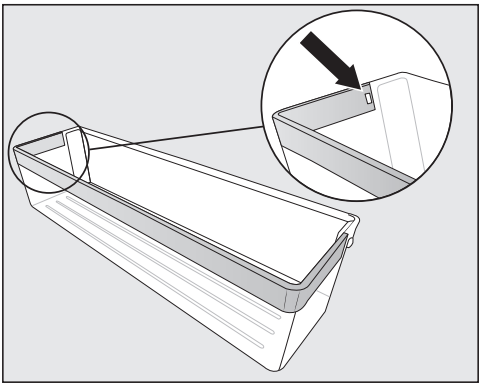

- Tırnağı girintiden içeri doğru bastırınız. Şimdi paslanmaz çelik çıtanın tamamı raftan ayrılır.
- Temizliğin ardından paslanmaz çelik çıtayı aynı işlemleri ters sıralamada uygulayarak rafa takınız.

Bölme kapağının temizlik için çıkarılması ve takılması

Üzerinde bulunan raf ve soğutucu bölmenin çekmeceleri zaten çıkarılmış olmalıdır.

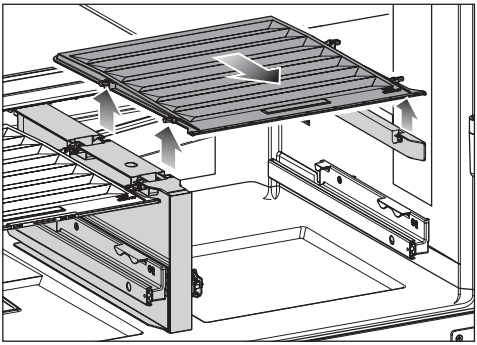

- Kapağı ön taraftan yukarı kaldırınız ve çekerek çıkarınız.

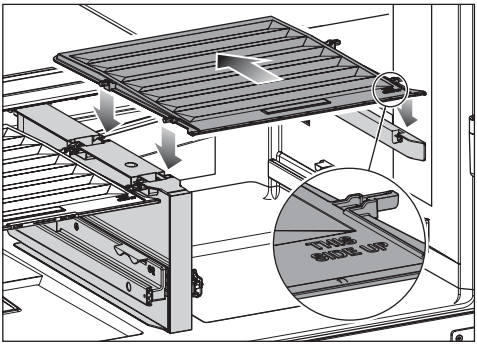

- Temizlikten sonra bölme kapağını tekrar yerine itiniz.
- Rafı gidebildiği kadar içeri iterek yerleştiriniz.
- Çekmeceleri geri takınız.

Koku filtresinin (AirClean sistemi) fırında yenilenmesi

⚠ Küf oluşumu riski.

Hijyen nedeniyle koku filtreleri, soğutucu bölmede yenileme veya değiştirme gerçekleştirilmeksizin 6 aydan uzun kalmamalıdır.

Koku filtrelerini ekranda buna ilişkin talimat görüntülendiğinde yenileyiniz veya değiştiriniz. Alternatif olarak, koku filtrelerini kullanılmadıkları zaman soğutucu bölmeden çıkarınız.

⚠ Elde veya bulaşık makinesinde yanlış temizlik nedeniyle yangın tehlikesi.

Koku filtreleri elde veya bulaşık makinesinde temizlenirken peteklerde temizlik maddesi kalıntıları kalabilir. Bunun ardından fırında yenileme sırasında, temizlik maddesi kalıntıları yüksek sıcaklık nedeniyle tutuşabilir.

Koku filtrelerinin temizlik maddeleriyle temas etmediğinden emin olunuz.

⚠ Hatalı işlem sonucu hasar tehlikesi.

Koku filtreleri kırılmaya karşı hassastır.

Koku filtreleri ile işlem yaparken, yere düşmemelerine dikkat ediniz.

Koku filtrelerinin petek dokusuna bastırmayınız.

Fırınınızın içinde, arka panelde çıkarılabilir bir yağ filtresi varsa, yağ filtresini geçici olarak çıkarınız.

Buna ilişkin olarak fırının kullanım kılavuzunu dikkate alınız.

- Fırını önceden ısıtmayınız.
- Koku filtrelerini **filtre tutucusu içinde**, fırının orta seviyesindeki bir fırın tepsisine yerleştiriniz.
- Fırının gücünü veya fırın fonksiyonunu açınız. Şu programı seçiniz: Turbo+ (hava sirkülasyonu), 200 °C. Yenileme işleminin süresi: 90 dakikadır.

Yenileme işlemi sırasında koku oluşabilir. Yenileme işlemi iyi havalandırılan odalarda gerçekleştirilmelidir.

⚠ Sıcak koku filtresi nedeniyle hasar riski.

Isıya duyarlı yüzeyler zarar görebilir.

Filtre tutucusundaki sıcak koku filtrelerini fırından vaktinden önce çıkarmayınız ve koku filtrelerini ısıya duyarlı yüzeyler üzerine koymayınız.

- Koku filtreleri ve filtre tutucusu tamamen soğuyana kadar koku filtrelerini fırından çıkarmayınız.

Koku filtresini tekrar kullanmadan önce görünür hasar olup olmadığını kontrol ediniz. Asla hasarlı bir koku filtresi kullanmayınız.

- Koku filtresini yerleştirdikten sonra ellerinizi su ve sabunla temizleyiniz.

Koku filtreleri fırında yenilendikten veya koku filtreleri değiştirildikten sonra, filtre göstergesi sıfırlanmalıdır. Ekranda bunu hatırlatan bir bildirim görüntülenir.

Cihaz ön paneli ve yan yüzeylerinin temizliği

Uzun süre temizlenmeyen kirlerin bazı durumlarda artık çıkartılması mümkün olmayabilir. Yüzeyler değişime uğrayabilir veya renk değiştirebilir.
Cihazın ön paneli ve yan yüzeylerindeki kirleri derhal temizlemeniz en iyisidir.

Bütün yüzeyler çiziklere karşı hassastır ve uygun olmayan temizlik ürünleri ile temas halinde renk değiştirebilirler.
Bölümün başındaki "Temizlik ürünlerine ilişkin bilgiler" yazısını lütfen okuyunuz.

- Yüzeyleri temiz bir sünger bez, bir miktar elde bulaşık deterjanı ve sıcak su ile temizleyiniz. Temizlik için deterjansız olarak temiz, nemli bir mikrofiber bez de kullanabilirsiniz.
- Ardından duru su ile siliniz ve her şeyi yumuşak bir bezle kurulayınız.

CleanSteel (edt/cs) cihaz ön paneli

⚠ Hatalı temizlik sonucu hasar tehlikesi.
Yüzey kaplaması zarar görür.
Bu yüzey üzerinde **paslanmaz çelik temizlik ürünleri** kullanmayınız.

Cihazın ön paneli kaliteli bir yüzey kaplaması ile kaplanmıştır. Bu kaplama yüzeyi kirlerden korur ve temizliği kolaylaştırır.

Kapı lastiğinin temizlenmesi

⚠ Hatalı temizlik sonucu hasar tehlikesi.
Kapı lastiği yağlanırsa veya greslenirse geçirgenleşebilir.
Kapı lastiğini yağ ile herhangi bir işleme tabi tutmayınız.

- Kapı lastiğini düzenli olarak sadece duru su ile temizleyiniz ve ardından bir bez ile iyice kurulayınız.

Havalandırma açıklıklarının temizlenmesi

- Havalandırma açıklıklarını bir toz alma püskülü veya elektrikli süpürge ile temizleyiniz (bunun için örneğin Miele elektrikli süpürgenin toz fırçasını kullanınız).

Temizlikten sonra

- Tüm parçaları cihaza yerleştiriniz.
- Gerekiyorsa cihazın gücünü tekrar açınız.
- Gerekirse soğutucu bölmenin temizlik modunu tekrar kapatınız.
- Dondurucu bölmenin hızla soğuması için SuperFrost fonksiyonunu bir süreliğine etkinleştiriniz.
- Soğutucu bölmenin hızla soğuması için SuperCool&AirClean fonksiyonunu bir süreliğine etkinleştiriniz.
- Gıdaları soğutucu bölmeye yerleştiriniz.
- Cihaz kapılarını kapatınız.
- Dondurucu bölmedeki sıcaklık yeterince düştüğünde, içinde dondurulmuş gıdalar bulunan dondurucu çekmecelerini dondurucu bölmeye geri takınız.

- Gıdalar veya içecekler yeterli derecede soğuduktan sonra SuperCool&AirClean ❄ fonksiyonunu devre dışı bırakınız.
- Dondurucu bölmede en az -18 °C'lik sabit bir sıcaklığa ulaşıldıktan sonra, SuperFrost ❄ fonksiyonunu devre dışı bırakınız.

Arızaların ve hataların çoğunu kendiniz giderebilirsiniz. Çoğu durumda yetkili servisi çağırmak zorunda kalmayacağınızdan zaman ve masraftan tasarruf edersiniz.

www.miele.com.tr/support/customer-assistance adresinde arızaların kullanıcı tarafından giderilmesine ilişkin ek bilgiler bulabilirsiniz.

Soğuk kaybını mümkün olduğunca düşük tutmak için arıza giderilene dek cihazın kapısını mümkün olduğunca açmayınız.

Cihazda ortaya çıkabilecek genel sorunlar

Problem	Sebep ve Çözüm
Cihaz soğutmuyor.	Cihazın gücü açılmamıştır. ■ Cihazın gücünü açınız.
	Fiş prize tam oturmamış olabilir veya elektrik kablosunun cihaz konektörü cihazdaki sokete tam oturmamış olabilir. ■ Fişi prize ve cihaz konektörünü de cihaz soketine takınız.
	Elektrik sigortası atmıştır. Cihazda, bina elektrik tesisatında veya başka bir cihazda arıza meydana gelmiş olabilir. ■ Bir elektrik teknisyeni veya yetkili servisi çağırınız.
Kompresör devamlı çalışıyor.	Bu bir hata değildir. Enerjiden tasarruf etmek üzere, kompresör düşük soğutma ihtiyacında daha düşük bir devire geçer. Bunun sonucunda kompresörün çalışma süresi uzar.
Kompresör giderek daha sık ve daha uzun çalışıyor, cihaz içindeki sıcaklık çok düşük.	Cihaz kapıları çok sık açılmıştır. Veya çok fazla miktarda gıda yerleştirilmiştir. ■ Cihaz kapılarını sadece gerektiğinde ve mümkün olduğunca kısa bir süre için açınız.
	Cihaz kapıları sıkı bir şekilde kapanmıyor. Cihazdaki sıcaklık düşüyor. ■ Cihaz kapılarının oturmasını kontrol ediniz ve gerekirse menteşelerdeki vidaları kullanarak cihaz kapılarını ayarlayınız.
	Cihaz kapıları düzgün kapatılmamıştır. Kalın bir buz tabakası oluşmuş olması halinde, soğutma performansı azalır ve bunun sonucunda enerji tüketimi artar.

Problem	Sebep ve Çözüm
	■ Cihaz kapılarını her zaman sıkı bir şekilde kapatınız. ■ Gerekiyorsa cihazın buzlarını çözdürünüz ve cihazı temizleyiniz.
	Ortam sıcaklığı çok yüksektir. Ortam sıcaklığı ne kadar yüksekse, kompresör de o kadar uzun çalışır. ■ “Kurulum” – “Kurulum yeri” bölümünde sunulan uyarıları dikkate alınız.
	Havalandırma açıklıklarının önü kapanmış veya açıklıklar tozlanmış olabilir. ■ Havalandırma açıklıklarının önünü kapatmayınız. ■ Havalandırma açıklıklarını düzenli olarak tozdan arındırınız.
	Ankastre cihazlarda: Cihaz montaj nişine doğru monte edilmemiştir. ■ Cihazı, montaj kılavuzundaki talimatlarda öngörüldüğü gibi monte ediniz.
Kompresör giderek daha sık ve daha uzun çalışıyor, cihazın içindeki sıcaklık çok düşük.	Havalandırma açıklıklarının önü kapanmış veya açıklıklar tozlanmış olabilir. ■ Havalandırma açıklıklarının önünü kapatmayınız. ■ Havalandırma açıklıklarını düzenli olarak tozdan arındırınız.
	Cihaz kapıları çok sık açılmış veya büyük miktarda gıda henüz yerleştirilmiş veya dondurulmuştur. ■ Cihaz kapılarını sadece gerektiğinde ve mümkün olduğunca kısa bir süre için açınız. Gerekli sıcaklık bir süre sonra kendiliğinden tekrar ayarlanır.
	Cihaz kapıları düzgün kapatılmamıştır. Dondurucu bölmede kalın bir buz tabakası oluşmuş olabilir. ■ Cihaz kapılarını kapatınız. Gerekli sıcaklık bir süre sonra kendiliğinden tekrar ayarlanır. Kalın bir buz tabakası oluştuysa, soğutma performansı azalır ve bunun sonucunda enerji tüketimi artar. ■ Cihazın buzlarını çözdürünüz ve cihazı temizleyiniz.
	Ortam sıcaklığı çok yüksektir. Ortam sıcaklığı ne kadar yüksekse, kompresör de o kadar uzun çalışır.

Problem	Sebep ve Çözüm
	■ “Kurulum” bölümünde, “Kurulum yeri” kısmında sunulan uyarıları dikkate alınız.
	Cihaz niş içine doğru monte edilmemiştir. ■ Cihazı, birlikte verilen montaj kılavuzundaki talimatlarda öngörülen şekilde monte ediniz.
	Cihazın içindeki sıcaklık çok düşük bir değere ayarlanmıştır. ■ Sıcaklık ayarını düzeltiniz.
	Büyük miktarda gıda tek seferde dondurulmuştur. ■ "Kullanım" bölümünün "Taze gıdaların dondurulması ve saklanması" başlığı altındaki bilgileri dikkate alınız.
	SuperCool&AirClean ❄ fonksiyonu hala etkindir. ■ Enerjiden tasarruf etmek için SuperCool&AirClean ❄ fonksiyonunu zamanından önce kapatınız.
	SuperFrost ❄ fonksiyonu hala etkindir. ■ Enerjiden tasarruf etmek için SuperFrost fonksiyonunu ❄ zamanından önce kapatınız.
Cihazdaki sıcaklık çok yüksek. Dondurulmuş gıdalar (modele bağlıdır) çözülüyor.	Bu bir hata değildir. Ayarlanan sıcaklık değeri çok yüksektir. ■ Sıcaklık ayarını düzeltiniz. ■ Sıcaklığı 24 saat sonra tekrar kontrol ediniz.
	Cihaz için öngörülmüş ortam sıcaklığının altına düşülmüştür. Ortam sıcaklığı çok düşük ise kompresör daha ender çalışır. Cihazdaki sıcaklık yükseliyor. ■ “Kurulum” – “Kurulum yeri” bölümünde sunulan uyarıları dikkate alınız. ■ Ortam sıcaklığını yükseltiniz.
Cihaz buzlanıyor veya cihazın içinde yoğuşma suyu oluşuyor. Cihaz kapısı düzgün kapanmıyor.	Kapı lastiği yuvasından çıkmıştır. ■ Kapı lastiğinin düzgün bir şekilde yerine oturup oturmadığını kontrol ediniz.
	Kapı lastiği hasar görmüştür. ■ Kapı lastiğinin hasarlı olup olmadığını kontrol ediniz.
Kapı lastiği hasarlı veya değiştirilmesi gerekiyor.	Kapı lastiği kısmen alet kullanmaksızın değiştirilebilir. ■ Müşteri hizmetlerini arayınız.

Sorunların giderilmesi

Problem	Sebep ve Çözüm
Kapı stoperi hasarlı veya değiştirilmesi gerekiyor.	Kapı stoperi alet kullanmaksızın değiştirilebilir. ■ Kapı stoperini değiştiriniz. Yeni bir kapı stoperini bayinizden veya müşteri hizmetlerinden temin edebilirsiniz.
Dondurulan gıdalar yapışmış.	Yiyecekler, ambalajları ıslak bir şekilde dolaba konulmuştur. ■ Yapışmış malzemeyi bir kaşık sapı ile ayırınız.
Koku filtresi sıvıyla temas ediyor.	Koku filtresi, soğutucu bölmeye gıda konulur veya alınırken veya gıdaların yeri değiştirilirken sıvı ile temas ediyor. ■ Koku filtresini soğutucu bölmeden çıkarınız ve koku filtresini evsel atıklarla birlikte atınız. ■ Koku filtresinin altına koyulmuş paketlenmemiş gıdaları atınız. ■ Koku filtresi kapağını, filtre tutucusunu ve soğutucu bölmedeki koku filtresi yuvasını temiz bir sünger bez ve ılık suyla temizleyiniz. ■ Gerekirse koku filtresinin altındaki rafı da temizleyiniz. ■ Koku filtresini yeni bir koku filtresi ile değiştiriniz.
Cihaz kapısı uzun bir süredir açık olduğu halde bir uyarı sinyali verilmiyor.	Bu bir hata değildir. Uyarı sesi ayar modunda kapatılmıştır. Sesli alarmı tekrar açmak istediğiniz takdirde: ■ ⚙ sembolüne dokununuz. ■ 🔇 sembolü ortada gösterilene kadar ekranı sola veya sağa kaydırınız. ■ 🔇 sembolüne dokununuz. ■ Çubuk göstergeyi sağa kaydırarak istediğiniz ses seviyesini ayarlayınız. ■ İstediğiniz ayarı, çubuk göstergeye dokunarak onaylayınız. Uyarı ve sinyal sesleri açıkken 🔊 orange sembolü turuncu renkte gösterilir.
Cihazın yan dış yüzeyleri sıcak ise?	Bu bir arıza değildir. Soğutma işlemi sonucu oluşan ısı yoğuşmayı önlemek için kullanılır.
Soğutucu bölme kapısının ve çekmecelerin iç kısmındaki contalar dokunulduğunda ele sıcak geliyor.	Bu bir hata değildir. Cihazdaki tüm kapı ve çekmece contalarında bir ısıtıcı bulunur. Isıtıcı, havadaki nem oranı yüksekse otomatik olarak devreye girer ve yoğuşma suyu oluşumunu önler.

Ekran bildirimleri

Uyarı	Sebep ve Çözüm
Başlangıç ekranında ▮ sembolü yanıyor, cihaz soğutmuyor ancak cihaz kumandası ve iç aydınlatma çalışıyor.	Fuar modu etkinleştirilmiştir. ■ ⏻ sembolüne dokununuz. ■ ⚙ sembolüne dokununuz. ■ ▮ sembolü ortada gösterilene kadar ekranı sola veya sağa kaydırınız. ■ ▮ sembolüne dokununuz. Fuar modu ▮ devre dışı bırakıldıktan sonra cihazın gücü kapatılır ve tekrar açılması gerekir.
Ekranda 🧽 yanıyor ve cihaz kumanda edilemiyorsa?	Temizlik fonksiyonu halen etkindir. ■ Başlangıç ekranında 🧽 üzerine dokunarak temizlik fonksiyonunu kapatınız. ■ Yeniden 🧽 üzerine dokununuz. Temizlik fonksiyonu kapatıldığında, 🧽 sembolü beyaz renkte yanar. Cihaz tekrar soğutmaya başlar.
Ekranda hiçbir şey gösterilmiyor. Ekran karanlık.	Şabat modu 🕯 etkindir. İç aydınlatma kapalıdır ve soğutma cihazı soğutmaya devam ediyordur. ■ Siyah ekran üzerine dokununuz. Ekranda 🕯 sembolü görüntülenir. ■ 🕯 sembolüne dokununuz. 🕯 sembolü turuncu renkte yanar. ■ Yeniden 🕯 sembolüne dokununuz. Şabat modu devre dışı iken, 🕯 sembolü beyaz renkte yanar. **Enerji tasarruf modu** etkinleştirilmiştir: Ekrana belirli bir süre dokunulmazsa, ekran enerji tasarrufu moduna geçer ve kararır.
Ekranda 🔒 sembolü yanıyor, cihaz kullanılamıyor.	Kilitleme fonksiyonu etkindir. ■ Cihazın kilidini kısa süreliğine kaldırınız veya kilitleme fonksiyonunu tamamen devre dışı bırakınız.
Ekranda ▩ sembolü sarı renkte yanıyor.	Koku filtresi göstergesi ▩ size yaklaşık her 6 ayda bir koku filtresini yenilemenizi hatırlatır. ■ Koku filtresini yenileyiniz ve koku filtresi değişimini, ekrandaki ▩ sembolüne dokunarak onaylayınız. Başlangıç ekranındaki ▩ sembolü söner.

Uyarı	Sebep ve Çözüm
Ekranda ▩ sembolü sarı renkte yanıyor.	Koku filtresi göstergesi ▩ size koku filtrelerini değiştirmenizi hatırlatır. Eğer koku filtresi daha önce 5 kez yenilenmişse, bu gösterge görüntülenir. ■ Koku filtresini değiştiriniz. ■ Koku filtresi değişimini, ekrandaki ▩ sembolüne dokunarak onaylayınız. Başlangıç ekranındaki ▩ sembolü söner.
Soğutucu bölmenin ve/veya dondurucu bölmenin sıcaklık göstergesinde sarı renkte ⚠ sembolü yanıyor, ayrıca bir uyarı sinyali duyuluyor ve iç aydınlatma yanıp sönüyor.	Kapı alarmı etkinleştirilmiştir. ■ Ekrandaki ⚠ sembolüne birkaç saniye dokununuz. Uyarı sinyali kapatılır, ⚠ sembolü söner ve iç aydınlatma tekrar kesintisiz olarak yanar. ■ İlgili cihaz kapısını kapatınız.

Uyarı	Sebep ve Çözüm
Dondurucu bölmenin sıcaklık göstergesinde kırmızı renkte 🌡⚠ sembolü yanıyor ve ayrıca bir uyarı sesi duyuluyor.	Sıcaklık alarmı etkinleştirilmiştir; dondurucu bölme, ayarlanmış olan sıcaklığa bağlı olarak çok sıcaktır. Bunun sebepleri örneğin şunlar olabilir: – Cihazın kapısı sık sık açılmıştır. – Büyük miktarda gıda SuperFrost fonksiyonu etkinleştirilmeden dondurulmuştur. – Uzun süreli bir elektrik kesintisi yaşanmıştır. – Cihaz arızalıdır. ■ 🌡⚠ sembolüne dokununuz. Uyarı bildirimi onaylanır: 🌡⚠ sembolü söner ve uyarı sinyali kapatılır. Ekranda yaklaşık 1 dakika boyunca, o ana kadar dondurucu bölmede hakim olmuş olan en yüksek sıcaklık yanıp sönerek gösterilir. Ardından sıcaklık göstergesi dondurucu bölmedeki güncel sıcaklığı görüntüler. Yanıp sönen sıcaklık göstergesinden şu şekilde çıkabilirsiniz: ■ Dondurucu bölmenin sıcaklık göstergesine dokununuz. Gösterilen en yüksek sıcaklık silinir. Ardından sıcaklık göstergesinde tekrar o anki gerçek dondurucu bölme sıcaklığı gösterilir. ■ Alarm durumunu ortadan kaldırınız. ■ Sıcaklığa bağlı olarak gıdaların çözülmüş veya çözülmeye başlamış olup olmadıklarını kontrol ediniz. Çözülmüş veya çözülmeye başlamışlarsa, gıdaları tekrar dondurmadan önce işlemden geçiriniz (haşlayınız veya kızartınız).

Uyarı	Sebep ve Çözüm
Ekranda ⚠ sembolü kırmızı renkte yanıyor ve ayrıca bir uyarı sinyali duyuluyorsa?	Bir elektrik kesintisi görüntüleniyorsa: Dondurucu bölmedeki sıcaklık son günlerde veya saatlerde bir elektrik kesintisi dolayısıyla geçici olarak çok yükselmiştir. ■ ⚠ sembolüne dokununuz. Hata bildirimi onaylanmıştır: ⚠ sembolü söner ve uyarı sinyali kesilir. Dondurucu bölme sıcaklık göstergesinde yaklaşık 1 dakika boyunca, o ana kadar dondurucu bölmede hakim olmuş olan en yüksek sıcaklık yanıp sönerek gösterilir. Ardından sıcaklık göstergesi dondurucu bölmedeki güncel sıcaklığı görüntüler. Yanıp sönen sıcaklık göstergesinden şu şekilde çıkabilirsiniz: ■ Dondurucu bölmenin sıcaklık göstergesine dokununuz. Gösterilen en yüksek sıcaklık silinir. Ardından sıcaklık göstergesinde tekrar o anki gerçek dondurucu bölme sıcaklığı gösterilir. Ardından cihaz son sıcaklık ayarı ile çalışmaya devam eder. ■ Alarm durumunu ortadan kaldırınız. ■ Sıcaklığa bağlı olarak gıdaların çözülmüş veya çözülmeye başlamış olup olmadıklarını kontrol ediniz. Çözülmüş veya çözülmeye başlamışlarsa, gıdaları tekrar dondurmadan önce işlemden geçiriniz (haşlayınız veya kızartınız).
Ekranda ⚠ sembolü kırmızı renkte yanıyor ve F harfini ve rakamlar içeren bir hata kodu gösteriliyor. Ayrıca bir sinyal sesi duyuluyorsa?	Bir arıza söz konusudur. ■ Ekrandaki 🔇 sembolü üzerine dokunarak uyarı sinyalini kapatınız. ■ Müşteri hizmetlerini arayınız. Arıza bildirimi için görüntülenen hata koduna ek olarak cihazın model tanımı ve seri numarası da gereklidir. Bu bilgileri doğrudan görüntüleyebilirsiniz: ■ Bunun için ekranda **i** sembolüne dokununuz. Ekranda gerekli cihaz verileri gösterilir. ✓ sembolünü onaylayarak bilgi ekranından çıkarsınız ve hata kodu yeniden gösterilir. Cihazın gücünü, ayrıca doğrudan hata göstergesi üzerinden de kapatabilirsiniz.

İç aydınlatma

⚠ Açıkta duran elektrik taşıyan parçalar sonucu elektrik çarpma tehlikesi.
Lamba kapağının çıkarılması sonucunda elektrik taşıyan parçalara temas edebilirsiniz.
Lamba kapağını çıkarmayınız. LED aydınlatma sadece yetkili servis tarafından tamir edilmeli ve değiştirilmelidir.

⚠ LED aydınlatma sonucu yaralanma tehlikesi.
Bu aydınlatma RG2 risk grubuna karışılık gelmektedir. Kapak hasarlıysa gözler zarar görebilir.
Lamba kapağı hasarlı ise aydınlatmaya optik aletlerle (büyüteç vb.) yakından bakmayınız.

Problem	Sebep ve Çözüm
İç aydınlatma çalışmıyor.	Cihazın gücü açılmamıştır. ■ Cihazın gücünü açınız.
	Şabat modu açıktır: Ekran kararmıştır ve cihaz soğutmaktadır. ■ Siyah ekran üzerine dokununuz. Ekranda sembolü görüntülenir. ■ sembolüne dokununuz. sembolü turuncu renkte yanar. ■ Ayar modunda sembolüne dokununuz. Şabat modu devre dışı iken, sembolü beyaz renkte yanar.
	İç aydınlatma kapı açıkken, aşırı ısınmaya karşı yaklaşık 15 dakika sonra otomatik olarak kapanır. Eğer sebep bu değilse bir arıza söz konusudur. ■ Müşteri hizmetlerini arayınız.
İç aydınlatma yanıp sönüyor.	Bu bir hata değildir. Kapı alarmı etkinleştirilmiştir.

Seslerin sebepleri

Cihaz çalışma sırasında çeşitli sesler çıkarır.
Düşük soğutma gücünde cihaz enerji tasarrufludur ancak daha uzun süre çalışır.
Ses seviyesi azalır.
Yüksek soğutma gücünde gıdalar daha hızlı soğutulur.
Ses seviyesi artar.

Sorunların giderilmesi

Normal sesler	Sesler neden oluşur?
Tıslama, Islık	Soğutucu madde soğutma devresine püskürtülüyor.
Fokurdama, Lıkırdama, Şıpırdama	Borulardan soğutucu madde geçiyor.
Homurdama	Cihaz soğutuyor.
Tıklama	Termostat, kompresörün gücünü açıyor veya kapatıyor.
Vınlama, Cızıldama	Fan çalışıyor. Otomatik kapı açma mekanizması (modele bağlı) cihaz kapısını açıyor veya kapatıyor.
Çıtırdama	Cihazdaki malzemeler genleşiyor.
Takırdama	Valfler veya klapeler etkindir.
Vızıldama (su tankı donanımlı cihazlar)	Su tankından dışarı su pompalanıyor.
Sıyırma (kapı stoperi donanımlı cihazlar)	Kapı stoperi donanımlı cihaz kapısı açılıyor veya kapatılıyor.
Kompresör seslerinin ve soğutma devresinde oluşan akış seslerinin kaçınılmaz olduğu unutulmamalıdır.	

Sesler	Sebep ve giderilmesi
Titreşim, Tıngırdama, Şıkırdama	Cihaz düz durmuyordur. Cihazı bir su terazisi yardımıyla düzeltiniz. Bunun için cihazın altındaki ayar ayaklarını (cihaz modeline bağlı) kullanınız. **Ankastre cihazlarda (cihaz modeline bağlı)**: 140 cm'lik bir niş boyutundan itibaren: Cihazla birlikte verilen sabitleme çubuklarını cihaz tabanının altına sokunuz.
	Cihaz başka mobilyalara veya cihazlara temas etmektedir. Cihazı uzaklaştırınız.
	Çekmeceler, sepetler veya raflar sallanıyor veya sıkışıyordur. Çıkarılabilir parçaları kontrol ediniz ve parçaları tekrar yerine takınız.
	Şişeler ve kaplar birbirine temas ediyordur. Şişeleri ve kapları hafifçe birbirinden ayırınız.
	Nakliye kablo tutucusu (cihaz modeline bağlı) hala cihazın arka panelinde asılıdır. Nakliye kablo tutucusunu çıkarınız.

www.miele.com/service adresinde, arızaların kullanıcı tarafından giderilmesine ve Miele yedek parçalarına ilişkin bilgiler sunulmaktadır.

Arızalarda iletişim

Kendi başınıza gideremediğiniz arızaları, örneğin Miele bayiinize veya Miele yetkili servisine bildiriniz.

Miele yetkili servisi için www.miele.com/service adresinden randevu talebinde bulunabilirsiniz.

Miele yetkili servisinin iletişim bilgilerini bu dokümanın sonunda bulabilirsiniz.

Yetkili servisin cihazın model tanımına ve seri numarasına (İmalat/Seri/No.) ihtiyacı olacaktır. Her iki bilgiyi, cihazın iç kısmındaki tip etiketinde veya modele bağlı olarak ayar modunda 'Bilgiler' ℹ altında bulabilirsiniz.

EPREL Veritabanı

1 Mart 2021 tarihinden itibaren, enerji tüketimi işaretine ve Eko-tasarım gerekliliklerine ilişkin bilgiler Avrupa Ürün Veritabanı'nda (EPREL) bulunabilir. Ürün veritabanına https://eprel.ec.europa.eu/ bağlantısından erişebilirsiniz. Burada sizden model kodunu girmeniz istenir.

Model kodunu, cihazın iç kısmındaki tip etiketinde veya modele bağlı olarak ayar modunda 'Bilgiler' ℹ altında bulabilirsiniz.

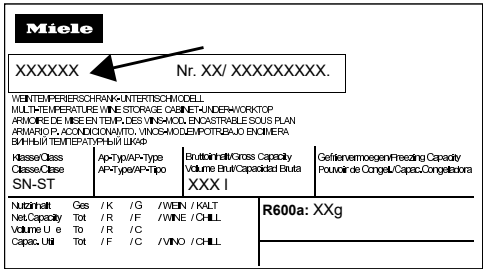

Garanti

Garanti süresi 2 yıldır.

Bu konuda daha fazla bilgiyi cihazla birlikte verilen garanti şartları kitapçığından edinebilirsiniz.

Bilgiler

Uygunluk Beyanı

Miele, bu soğutucu-dondurucu kombinasyonunun 2014/53/AB Direktifine uygun olduğunu beyan eder.

AB Uygunluk Beyanı'nın tam metni aşağıdaki internet adreslerinden birinden edinilebilir:

- miele.com.tr adresinde Ürünler/Karşıdan İndirmeler sayfasından
- https://miele.com.tr/kılavuzlar adresindeki Servis, Bilgi talebi sayfasından ürün adı veya seri numarası girilerek

Frekans bandı	2,4000 GHz – 2,4835 GHz
Maksimum iletim gücü	<100 mW

Telif hakları ve lisanslar

İletişim modülünün kullanımı ve kumandası için Miele, kendi yazılımlarını ya da Açık Kaynak lisans koşulları kapsamında olmayan üçüncü taraf yazılımlarını kullanmaktadır. Bu yazılımlar/yazılım bileşenleri telif hakları ile korunur. Miele'nin ve üçüncü tarafların telif haklarına saygı gösterilmesi gerekmektedir.

Ayrıca cihaza entegre edilmiş iletişim modülünde Açık Kaynak lisans koşulları bağlamında aktarılabilir olan yazılım bileşenleri de mevcuttur. İlgili telif hakkı bildirimleriyle birlikte, mevcut Açık Kaynak bileşenlerine, geçerli lisans koşullarının kopyalarına ve diğer bilgilere, bir web tarayıcısı üzerinden IP ile yerel olarak (http[s]://<ip adresi>/Licenses) ulaşabilirsiniz. Orada ifade edilen Açık Kaynak lisans koşullarıyla ilgili yükümlülük ve garanti düzenlemeleri, sadece ilgili hak sahipleriyle ilgili olarak geçerlidir.

Satış ve Pazarlama Şirketinin Adresi:
Miele Elektrikli Aletler Dış Ticaret ve Pazarlama Ltd. Şti
Fatih Sultan Mehmet Mah. Poligon Cad. Buyaka 2 Sitesi
C Kule 2. Blok, No.8/B Kat 1
34771 Tepeüstü-Ümraniye / İstanbul
Türkiye

Müşteri Hizmetleri: 444 11 22
E-Mail: info@miele.com.tr
Internet: www.miele.com.tr

EEE yönetmeliğine uygundur

Üretici Adresi:
Almanya
Miele & Cie. KG
Carl-Miele-Straße 29
33332 Gütersloh

Miele

KFFD 6741 ...

tr-TR

M.-Nr. 13 029 770 / 02 / 002