Miele

Kullanım Kılavuzu ve Montaj Talimatı
Soğutucu-Dondurucu Kombinasyonu

Cihazın yerleştirilmesinden, kurulumundan ve ilk kez çalıştırılmasından önce kullanım kılavuzunu **mutlaka** okuyunuz. Bu bilgiler sayesinde kendinizi korumuş olur ve oluşabilecek zararların önüne geçersiniz.

tr-TR

M.-Nr. 12 882 140

İçindekiler

Güvenlik talimatları ve uyarılar **4**

Sürdürülebilirlik ve çevre koruma . **14**
Enerji tasarrufu için: 15

Kurulum **17**
Basılı montaj kılavuzunun sipariş edilmesi 17
Cihazın montaj nişine sabitlenmesi 17
Montaj ölçüleri 18
Kurulum yeri 19
İklim sınıfı 20
Montajdan önce 20
Niş tabanının taşıma kapasitesi . 20
Dekor kapak ağırlıkları 21
Yan yana (Side-by-Side) kurulum şekli 21
Havalandırma 21
Kapı açılma yönünün değiştirilmesi 21
Temiz su bağlantısı ile ilgili güvenlik talimatları 22
Su filtresi 23
Elektrik bağlantısı 26

Tanıtım **27**
Cihazınız KFMC 3844 R/L 27
Cihazınız KFMC 3844 FD 29
Ekrandaki ana menü KFMC 3844 R/L, KFMC 3844 FD 31
Semboller 32
Kullanım esasları 32
Ağ bağlantısı 33
İç aydınlatma (SmartLight) 34
SuperCool&AirClean 34
SuperFrost 34
QuickIce 34
Tatil modu 35
Şabat modu 36
Koku filtresi (AirClean System) 36
Kamera (FoodView) (modele bağlı) 36
Kapı asistanı Push2open 37
Dondurucu bölmedeki sıcaklık alarmı 37
Kapı alarmı 38
Dolap içinin düzenlenmesi 38
Kapı rafının çıkarılması veya yerinin değiştirilmesi 38
Rafların çıkarılması veya yerlerinin değiştirilmesi 39
MasterFreshPro çekmecesinin çıkarılması 39
MasterFreshPro çekmecesinin takılması 40
DailyFresh ExtraCool çekmecesinin çıkarılması 40
DailyFresh ExtraCool çekmecesinin takılması 40
Kabın dondurucu çekmecesinden çıkarılması 41
Kabın dondurucu çekmecesine yerleştirilmesi 41
Buz küpü kabının çıkarılması 41
Cihazla birlikte verilen aksesuarlar ... 42
Sonradan satın alınabilen aksesuarlar 42

İlk çalıştırma **43**
İlk kullanımdan önce 43
Cihazın elektrik bağlantısı 43
Koku filtrelerinin (AirClean System) soğutucu bölmedeki filtre yuvalarına yerleştirilmesi 43
Ağ bağlantısı için ön koşullar 45
Cihazın gücünün açılması 45
İlk çalıştırma işleminin gerçekleştirilmesi 46
Kameraların açılması (modele bağlı) 46
Kameraların kapatılması 46
Su filtresinin seçilmesi 47
Cihazın gücünün kapatılması 47
Cihaz uzun süre kullanılmadığında dikkate alınması gerekenler 47

Kullanım **48**
Soğutucu bölme sıcaklığı 48
Dondurucu bölme sıcaklığı 48
Sıcaklık göstergesi 49
Tatil modu fonksiyonunun etkinleştirilmesi 49

Tatil modu fonksiyonunun iptal edilmesi ... 49
Şabat modu fonksiyonunun etkinleştirilmesi ... 49
Şabat modu fonksiyonunun iptal edilmesi ... 50
Gıdaların soğutucu bölmede saklanması ... 50
Farklı soğutma bölgeleri ... 50
Gıdalar ambalajlı mı ambalajsız mı saklanmalıdır? ... 50
Gıdaların MasterFreshPro çekmecelerinde saklanması ... 51
MasterFreshPro çekmecesi için doğru ayarın seçilmesi ... 51
MasterFreshPro çekmecesinde kişisel ayarlar için bir favori oluşturma ... 52
DailyFresh ExtraCool çekmecesi ... 52
Taze gıdaların dondurulması ve saklanması ... 52
Buz küpü hazırlama ünitesi ... 53
Buz küpü hazırlama ünitesinin çalıştırılması ... 53
Buz küpü hazırlama ünitesinin gücünün kapatılması ... 54

Ayarların değiştirilmesi ... 55
Ayarların açılması ... 55
Genel ... 56
Ekran parlaklığı ... 56
Sesler ... 56
Güvenlik ... 56
Ağ bağlantısı ... 56
Wi-Fi ... 56
Bağlantı ... 56
Cihaz fonksiyonu ... 57
Kameralar (modele bağlı) ... 57
İç aydınlatma ... 57
Filtre yönetimi ... 57
Kapı asistanı Push2open ... 57
Otomatik SuperFreeze ... 57
Bilgi ... 57
Tip etiketi ... 57
Yazılım ... 58
Yasal bilgiler ... 58
Servis ... 58

Temizlik ve bakım ... 59
Temizlik ürünlerine ilişkin bilgiler ... 59
Cihazın temizlik için hazırlanması ... 59
Cihaz içinin temizlenmesi ... 59
Kameranın temizlenmesi (modele bağlı) ... 60
Su filtresinin (süzgeç filtre) temizlenmesi ... 62
Kapı lastiğinin temizlenmesi ... 63
Havalandırma açıklıklarının temizlenmesi ... 64
Temizlikten sonra ... 64
Otomatik buz çözme ... 64

Sorunların giderilmesi ... 65
İç aydınlatma ... 72
Seslerin sebepleri ... 73

Müşteri hizmetleri ... 75
Arızalar için iletişim bilgisi ... 75
EPREL Veritabanı ... 75
Garanti ... 75

Bilgiler ... 76
Uygunluk Beyanı ... 76

Bu cihaz öngörülen güvenlik şartlarına uygundur. Bununla birlikte uygunsuz bir kullanım bedensel yaralanmalara ve mal zararına sebep olabilir.
Cihazı çalıştırmadan önce kullanım ve montaj kılavuzunu dikkatli bir şekilde okuyunuz. Bu kılavuz montaj, güvenlik, kullanım ve bakıma yönelik önemli bilgiler içermektedir. Bu bilgiler sayesinde kendinizi korumuş olur ve cihazdaki hasarların önüne geçersiniz.
IEC 60335-1 standardı uyarınca Miele, cihazın kurulumu ile ilgili tüm bilgilerin, güvenlik talimatlarının ve uyarılarının mutlaka okunması ve bunlara uyulması gerektiğine dikkat çeker.
Miele bu talimatlara uyulmamasından kaynaklanan zararlardan sorumlu tutulamaz.
Kullanım ve montaj kılavuzunu güvenli bir yerde saklayınız. Kullanım ve montaj kılavuzunu cihazın sizden sonraki sahibine veriniz.

⚠ Çok ağır ve devrilebilen cihaz nedeniyle yaralanma ve hasar tehlikesi.

Cihaz çok ağırdır ve cihaz kapıları/çekmeceleri açıkken öne doğru devrilme eğilimindedir.

Cihazı paletten sadece montaj hazırlığı yapıldıktan sonra taşıyınız.

Cihaz kapılarını/çekmecelerini, soğutma cihazı monte edilene ve montaj talimatına uygun olarak montaj nişine sabitlenene kadar kapalı tutunuz.

Amacına uygun kullanım

▶ Bu cihaz evde ve ev benzeri kurulum yerlerinde kullanıma yöneliktir, örneğin:
-Mağazalar, ofisler ve benzeri çalışma ortamları
-zirai mülkler
-otel, motel, oda kahvaltı pansiyonlar ve diğer tipik yaşam ortamları.
Bu cihaz dış mekanlarda kullanıma yönelik değildir.

▶ Cihazı sadece ev ortamında, yiyecekleri ve derin dondurulmuş gıdaları soğutmak ve saklamak, taze gıdaları dondurmak ve buz küpü hazırlamak için kullanınız.
Başka hiçbir kullanım amacına izin verilmez.

▶ Cihaz ilaç, kan plazması, laboratuvar preparatları veya benzeri Tıbbi Cihazlar Direktifine tabi madde ve ürünlerin saklanması ve soğutulmasına uygun değildir. Cihazın amacına aykırı kullanımı içinde saklanan ürünlerin zarar görmesine veya bozulmasına sebep olabilir. Ayrıca, bu cihaz patlama tehlikesi bulunan alanlarda kullanıma uygun değildir. Miele, amacına aykırı kullanım veya hatalı işletim sonucu meydana gelen hasarların sorumluluğunu üstlenmez.

▶ Fiziksel, algısal veya ruhsal kapasiteleri ya da deneyimsizlik veya bilgisizlikleri dolayısıyla cihazı güvenli bir şekilde kullanabilecek durumda olmayan (çocuklar dahil) kişilerin cihazı kullanırken gözetim altında olmaları gerekir.
Bu kişiler cihazı, sadece kendilerine kullanım hakkında bilgi verilmiş olması ve bundan kaynaklanan tehlikeleri anlamaları halinde gözetimsiz olarak kullanabilirler.

Evdeki çocuklar

▶ 8 yaşından küçük çocuklar, sürekli gözetim altında olmadıkları sürece cihazdan uzak tutulmalıdır.

▶ Çocuklar sekiz yaşından itibaren, sadece güvenli bir şekilde kullanabilmeleri için gerekli bilgiler kendilerine verildikten sonra cihazı gözetimsiz olarak kullanabilirler. Çocukların hatalı bir kullanımın olası tehlikelerini tanımaları ve anlayabilmeleri gerekir.

▶ Çocukların gözetimsiz olarak cihazın temizliğini veya bakımını gerçekleştirmesine izin verilmemelidir.

▶ Cihazın yakınlarındaki çocuklara göz kulak olunuz. Çocukların cihaz ile oynamasına asla izin vermeyiniz.

▶ Cihaz kapısının menteşe bölgesinde yaralanma tehlikesi söz konusudur. Özellikle çocuklar mutlaka uzak tutulmalıdır.

▶ Boğulma tehlikesi. Çocuklar oyun oynarken ambalaj malzemelerini (örneğin folyo) etraflarına dolayabilir veya ambalaj malzemesini başlarına geçirebilir ve boğulabilirler. Ambalaj malzemelerini çocuklardan uzak tutunuz.

Teknik güvenlik

▶ Soğutucu devresi sızdırmazlık açısından kontrol edilmiştir. Cihaz ilgili güvenlik şartlarına ve karşılık gelen AT direktiflerine uygundur.

Soğutma devresi hasar görürse: Soğutucu madde ve yağ sızabilir ve tutuşabilir.

▶ Uyarı: Yangın tehlikesi/yanıcı malzemeler. Bu sembol, kompresör üzerinde bulunur ve yanıcı malzemelere karşı uyarır. Bu etiketi çıkarmayınız.

Soğutma devresinin içerdiği soğutucu madde (veriler tip etiketinde sunulmuştur) çevre dostu olmakla birlikte yanıcıdır.
Bu çevre dostu soğutucu maddenin kullanımı, cihaz çalışırken çıkan seslerin kısmen artmasına sebep olur. Kompresörün çalışma seslerinin yanı sıra soğutma devresinin tamamından da akış sesleri çıkabilir. Bu seslerin önüne geçmek maalesef mümkün değildir, ancak cihazın performansı üzerinde herhangi bir etkisi yoktur.
Cihazın taşınması ve kurulumu/yerleştirilmesi sırasında soğutma devresinin parçalarının zarar görmemesine dikkat ediniz. Dışarı fışkıran soğutucu madde gözlere zarar verebilir ve dışarı sızan soğutucu madde tutuşabilir.
Hasar durumunda:

- Açık ateş veya parlayıcı maddelerden kaçınınız.
- Cihazın elektrik bağlantısını kesiniz.
- Cihazın bulunduğu odayı birkaç dakika havalandırınız.
- Yetkili servise haber veriniz.

▶ Bir cihazda ne kadar fazla soğutucu madde varsa, cihazın bulunduğu odanın da o kadar büyük olması gerekir. Olası bir sızıntı durumunda küçük odalarda yanıcı bir gaz-hava karışımı oluşabilir. 8 gram soğutucu başına oda en az 1 m^3 büyüklüğünde olmalıdır. Soğutucu madde miktarı cihazın içindeki tip etiketinde verilmiştir.

▶ Havalandırma açıklıklarının kapatılması veya önlerinin kapanması halinde soğutma devresi hasar görürse, yanıcı bir gaz-hava karışımı oluşabilir. Belirtilen havalandırma açıklıklarına mutlaka uyunuz. Havalandırma açıklıklarının önü kapanmamalı veya açıklıklar kapatılmamalıdır.

▶ Cihazın tip etiketi üzerinde belirtilen bağlantı verileri (frekans ve gerilim) elektrik şebekesi verileri ile mutlaka uyuşmalıdır, aksi takdirde cihaz zarar görebilir. Bu verileri elektrik bağlantısı öncesinde kontrol ediniz.
Şüphe halinde uzman bir elektrikçiye danışınız.

▶ Cihazın elektrik güvenliği sadece usulüne uygun olarak tesis edilmiş bir koruyucu iletken sistemine bağlanması halinde sağlanır. Bu temel güvenlik donanımı mutlaka mevcut olmalıdır. Şüphe halinde elektrik tesisatını uzman bir elektrikçiye kontrol ettiriniz.

▶ Bağımsız veya şebeke senkronizasyonu olmayan bir enerji besleme sisteminde (örneğin mikro şebekeler, yedekleme sistemleri) kesintili veya kesintisiz işletim mümkündür. Bu türden bir işletim için enerji besleme sisteminin, EN 50160 standardının gerekliliklerini ve benzeri gereklilikleri karşılaması zorunludur.
Ev tesisatında ve bu Miele ürününde öngörülen koruyucu tedbirler, fonksiyon ve çalışma şekli bakımından mikro şebeke işletiminde veya şebeke senkronizasyonu olmayan işletimde de sağlanmalı veya tesisatta eşdeğer tedbirler uygulanmalıdır.

▶ Acil bir durumda cihazın elektrik bağlantısının kesilebilmesi için prizin cihazın arkasında bulunmaması ve kolayca erişilebilir bir yerde olması gerekir.

▶ Güç kablosu hasarlıysa, cihazı hemen elektrik şebekesinden ayırınız. Su beslemesini kesmek için küresel valfi kapatınız. Müşteri hizmetlerini arayınız.

▶ Hasarlı bir güç kablosu, sadece aynı türden özel bir güç kablosu ile değiştirilmelidir (Miele Webshop veya Miele müşteri hizmetlerinden edinilebilir). Güvenlik sebeplerinden dolayı güç kablosu, sadece Miele tarafından yetkilendirilmiş uzman bir teknisyen veya Miele müşteri hizmetleri tarafından değiştirilmelidir.

▶ Çoklu prizler ve uzatma kabloları gerekli güvenliği sağlamaz (yangın tehlikesi). Cihazı elektrik şebekesine bunlar vasıtasıyla bağlamayınız.

▶ Gerilim altındaki parçalara veya güç kablosuna nem nüfuz etmesi kısa devreye sebep olabilir. Bu sebeple cihazı nemli veya su sıçrama riski olan alanlarda kullanmayınız (ör. garaj, çamaşır odası).

▶ Bu cihaz hareketli bir yerde (örneğin: tekne gibi) çalıştırılmamalıdır.

▶ Cihazda meydana gelen hasarlar güvenliğinizi tehlikeye sokabilir. Cihazın gözle görünür bir hasarı olup olmadığını kontrol ediniz. Hasarlı bir cihazı asla çalıştırmayınız.

▶ Güvenli bir şekilde çalışabilmesi için cihaz ancak monte edildikten sonra kullanılmalıdır.

▶ Kurulum ve bakım çalışmaları, onarım ve su şebekesindeki tesisat çalışmaları sırasında cihaz elektrik şebekesinden tamamen ayrılmalıdır. Cihaz sadece şu durumlarda elektrik şebekesinden ayrılmış olur:

- elektrik sigortası kapatıldığında veya
- telli elektrik sigortası yuvasından tamamen çıkarıldığında veya
- güç kablosu elektrik şebekesinden ayrıldığında. Fişli güç kablosunu kablodan tutarak değil, fişten tutarak çekiniz.

▶ Hatalı montaj, bakım çalışmaları veya onarımlar veya hatalı temiz su bağlantısı sonucunda kullanıcı için ciddi tehlikeler ortaya çıkabilir ve bu konuda üretici hiçbir sorumluluk üstlenmez.
Kurulum ve bakım çalışmaları, onarımlar, şebeke suyu bağlantısındaki tesisat çalışmaları ve buz/su sebilindeki tüm onarımlar (modele bağlı olarak) yalnızca yetkili bir uzman teknisyen veya Miele Müşteri Hizmetleri tarafından gerçekleştirilmelidir.

▶ Buz küpü hazırlama ünitesi sadece soğuk su hattına bağlanmalıdır.

▶ Miele, hatalı bir temiz su bağlantısı sonucu ortaya çıkan hasarlar için sorumluluk kabul etmez.
Su hortumunu takarken, su hortumunun bükülmediğinden veya hasar görmediğinden emin olunuz.
Sadece birlikte verilen su hortumunu kullanınız. Su hortumu kısaltılmamalı, uzatılmamalı veya başka bir su hortumuyla değiştirilmemelidir. Daha önce kullanılmış bir su hortumunu asla kullanmayınız.

▶ Yaralanma tehlikesi. Buz küpü hazırlama ünitesinin dönen parçaları yaralanmalara neden olabilir. Buz küpü hazırlama ünitesinin altına veya içine asla elinizi sokmayınız.

▶ Yaralanma tehlikesi. Buz küpü hazırlama ünitesinin buz küpü çıkarma donanımının hareketli parçalarına ya da buz küpü hazırlama ünitesindeki ısıtma elemanına değmemeye dikkat ediniz.

▶ Cihazın yetkili bir uzman teknisyen veya Miele Müşteri Hizmetleri tarafından onarılmaması durumunda garanti ile ilgili haklar ortadan kalkar.

▶ Güvenlikle ilgili arızalı parçaların değiştirilmesi durumunda, Miele yalnızca Miele Orijinal yedek parçalarının güvenlik gerekliliklerini tam olarak karşıladığını garanti eder.

▶ Bu cihaz, özel gereklilikler (örneğin sıcaklık, nem, kimyasal dayanıklılık, aşınma dayanıklılığı ve titreşim) nedeniyle özel bir ışık kaynağı ile donatılmıştır. Bu ışık kaynağı, sadece öngörülen uygulama için kullanılmalıdır. Işık kaynağı mekan aydınlatmasına uygun değildir. Değiştirme işlemi sadece yetkili bir uzman teknisyen veya Miele müşteri hizmetleri tarafından gerçekleştirilmelidir. Bu cihaz, en az E enerji verimliliği sınıfından birden fazla ışık kaynağı içermektedir.

Usulüne uygun kurulum

▶ Cihazı, montaj kılavuzunda öngörülen şekilde monte ediniz.

▶ Cihazın taşınması ve monte edilmesi sırasında daima koruyucu eldivenler takınız.

▶ Cihaz çok ağırdır ve cihaz kapıları/çekmeceleri açıkken öne doğru devrilme eğilimindedir:

- Cihazı taşımak veya hareket ettirmek için en az 2 kişi gereklidir.
- Cihazın kurulumu için en az 2 kişi gereklidir.
- Kurulum sırasında cihazı asla gözetimsiz bırakmayınız.
- Cihazı montaj nişine sabitlemek için her zaman cihazla birlikte verilen devrilme önleyici braketi (montaj aksesuarı) kullanınız.

▶ Cihazı, sadece yatay ve düz bir zemin üzerinde bulunan devrilmez, sağlam, dik açılı ve yatay bir dolaba monte ediniz.

▶ Cihaz sabit bir kapı menteşesiyle teslim edilir. Kapı açılma yönünü değiştirme işlemini asla kendi başınıza gerçekleştirmeyiniz. Kapı açılma yönünün değiştirilmesi gerekiyorsa, yetkili servisi çağırınız.

Doğru kullanım

▶ Bu cihaz belirli bir iklim sınıfına (ortam sıcaklığı aralığı) yönelik olarak üretilmiştir ve bu iklim sınıfının sınırlarına uyulmalıdır. İklim sınıfı cihazın içinde bulunan tip etiketinde yazılıdır. Düşük bir ortam sıcaklığı kompresörün daha uzun süre durmasına, bu da cihazın gerekli sıcaklığı koruyamamasına sebep olur.

▶ Havalandırma açıklıklarının önü kapanmamalı veya açıklıklar kapatılmamalıdır. Aksi takdirde sorunsuz bir hava girişi sağlanamaz. Enerji tüketimi artar ve bunun sonucunda bileşenler hasar görebilir.

▶ Katı veya sıvı yağ içeren yiyecekler sonucu hasar tehlikesi. Cihazın içinde veya cihaz kapısında katı veya sıvı yağ içeren gıdalar saklıyorsanız; sızan yağın, cihazın plastik parçalarına temas etmemesine dikkat ediniz. Bu, plastikte gerilim çatlaklarına neden olarak plastiğin kırılmasına veya yarılmasına yol açabilir.

▶ Soğutma cihazındaki metal veya metal görünümlü parçalar alüminyum içerebilir. Asitli gıdalar alüminyum ile temas ederse, alüminyum iyonları gıdaya geçebilir. Gıdaları soğutma cihazında ambalajsız olarak saklamayınız.

▶ Yanıcı gaz karışımları nedeniyle yangın ve patlama tehlikesi. Patlayıcı ve yanıcı gazlar içeren ürünleri (sprey gibi) cihazın içinde muhafaza etmeyiniz. Yanıcı gaz karışımları elektrikli bileşenler tarafından tutuşturulabilir. Bu türden sprey kutuları, üstlerinde belirtilen içerdikleri maddelerden veya bir alev sembolünden anlaşılır. Sızan gazlar elektrikli bileşenler nedeniyle tutuşabilir.

▶ Patlama tehlikesi. Cihazın içinde elektrikli aletler (ör. dondurma yapmak için) kullanmayınız. Bu durum kıvılcım oluşumuna neden olabilir.

▶ Bedensel yaralanma ve hasar tehlikesi. Gazlı içecekler veya donabilecek sıvılar içeren kutu ve şişeleri dondurucu bölmede, MasterFresh Pro çekmecesinde veya DailyFresh ExtraCool çekmecesinde saklamayınız. Kutular veya şişeler patlayabilir.

▶ Bedensel yaralanma ve hasar tehlikesi. Hızlı bir şekilde soğumaları için dondurucu bölmeye konulmuş olan şişeleri en geç bir saat sonra tekrar dışarı alınız. Şişeler patlayabilir.

▶ Yaralanma tehlikesi. Dondurulmuş gıdalara ve metal parçalara ıslak ellerle dokunmayınız. Elleriniz donarak yapışabilir.

▶ Yaralanma tehlikesi. Buz küplerini ve çubuk dondurmaları, özellikle de su buzunu dondurucu bölmeden aldıktan hemen sonra ağzınıza almayınız. Çok düşük sıcaklıktaki dondurulmuş gıdalar sonucu dudaklarınız veya diliniz yapışabilir.

▶ Çözülmeye başlamış veya çözülmüş gıdaları tekrar dondurmayınız. Bunları, gıdalar besin değerlerini kaybettiklerinden ve bozulacaklarından mümkün olduğunca çabuk tüketiniz. Çözülmüş gıdaları pişirdikten veya kızarttıktan sonra tekrar dondurabilirsiniz.

▶ Bir soğutma cihazında çok uzun süre muhafaza edilmiş gıdaların yenilmesi durumunda gıda zehirlenmesi riski oluşur.
Muhafaza süresi gıdanın tazelik derecesi, kalitesi ve muhafaza sıcaklığı gibi birçok faktöre bağlıdır. Gıda üreticisinin saklamaya ilişkin uyarılarını ve son tüketim tarihini dikkate alınız!

▶ Gıdaların mümkün olduğunca kısa bir sürede tamamen donmaları için, azami dondurucu kapasitesi aşılmamalıdır. 24 saat içinde azami dondurma kapasitesi tip etiketi üzerinde "Azami dondurma kapasitesi ... kg/24 h" şeklinde belirtilmiştir.

▶ Dışarı çekilmiş rafların veya çekmecelerin üzerine oturmayınız, çıkmayınız veya abanmayınız. Soğutma cihazı zarar görebilir.

Aksesuarlar ve yedek parçalar

▶ Miele, Miele orijinal aksesuarları dışındaki aksesuarların kullanımından dolayı herhangi bir sorumluluk kabul etmez. Hasar veya kusurların Miele tarafından üretilmeyen veya Miele tarafından onaylanmayan aksesuarların kullanımı veya montajından kaynaklanması durumunda Miele, garanti, kusur sorumluluğu ve/veya ürün sorumluluğuna dayalı taleplerden sorumlu değildir.

▶ Miele orijinal yedek parçaları, cihazınızın seri üretiminin sonlandırılmasının ardından en az 10 yıl olmak üzere 15 yıla varan bir süre boyunca stokta tutulur.

Temizlik ve bakım

▶ Kapı lastiğini yağ ile herhangi bir işleme tabi tutmayınız.
Aksi takdirde lastik zaman içinde geçirgenleşir.

▶ Uyarı. Buz çözme işlemini hızlandırmak için mekanik yardımcı araçlar veya üretici tarafından önerilmeyen başka araçlar kullanmayınız.

▶ Buharlı temizlik aletinin buharı, akım taşıyan parçalara sızarak kısa devreye sebep olabilir.
Cihazın temizliği ve buzlarını çözmek için asla buharlı bir temizlik aleti kullanmayınız.

▶ Sivri veya keskin kenarlı nesneler soğutma sistemine zarar verir ve bunun sonucunda cihaz işlevini yerine getiremez. Bu sebeple şu işlemler için sivri ve keskin kenarlı nesneler kullanmayınız:

- karlanma ve buz tabakalarını temizlemek,
- donarak yapışmış buz kaplarını ve gıdaları yapıştıkları yerden ayırmak.

▶ Buzları çözmek için cihazınızın içine asla elektrikli ısıtıcı veya mum koymayınız. Aksi takdirde plastik zarar görür.

▶ Buz çözücüler veya buz çözme spreyleri kullanmayınız. Buz çözme spreyleri veya buz çözücü maddeler patlayıcı gazlar oluşturabilir, plastiğe zarar veren çözücü veya itici maddeler içerebilir ya da sağlığa zararlı olabilir.

Nakliye

▶ Zarar görmemesi için cihazı daima dik olarak ve ambalajı içinde taşıyınız.

▶ Bedensel yaralanma ve hasar tehlikesi. Çok ağır olması nedeniyle cihazı 2. bir kişinin yardımı ile taşıyınız.

▶ Cihazı taşımadan önce, koku filtrelerini (AirClean sistemi) filtre tutucularıyla birlikte soğutucu bölmeden çıkarınız.

Koku filtrelerini soğutucu bölmeye yerleştirmeden önce sağlam olup olmadıklarını kontrol ediniz. Asla hasarlı bir koku filtresi kullanmayınız.

Eski cihazınızın bertaraf edilmesi

▶ Oyun oynayan çocuklar cihaz içinde mahsur kalabilir ve boğulabilir.

- Cihaz kapısını (kapılarını) sökünüz.
- Çekmeceleri çıkarınız.
- Rafları, çocuklar kolayca tırmanamayacak şekilde cihazın içinde bırakınız.
- Gerekirse eski cihazınızın kapı kilidini tahrip ediniz. Bu şekilde, oyun oynayan çocukların kendilerini cihazın içine kilitleyerek hayatlarını tehlikeye atmalarını önlemiş olursunuz.

▶ Elektrik çarpması tehlikesi!

- Elektrik fişini güç kablosundan keserek ayırınız.
- Güç kablosunu eski cihazdan keserek ayırınız.

Elektrik fişini ve elektrik kablosunu eski cihazdan ayrı olarak bertaraf ediniz.

▶ Bertaraf edilirken, cihazın benzin veya başka yanıcı gazların ve sıvıların yakınına koyulmamasına dikkat ediniz.

▶ Dışarı sızan yağ veya soğutucu madde nedeniyle yangın tehlikesi. Cihazdaki soğutucu madde ve yağ yanıcıdır. Dışarı sızan soğutucu madde veya yağ, yüksek konsantrasyonlarda ve harici bir ısı kaynağıyla temas etmesi halinde tutuşabilir.
Cihazı bertaraf ederken soğutma devresinin hasar görmediğinden emin olunuz. Böylece, soğutucu maddenin (tip etiketinde belirtilen bilgiler) ve yağın kontrolsüz bir şekilde dışarı akmasını önleyebilirsiniz.

▶ Dışarı fışkıran soğutucu madde gözlere zarar verebilir! Soğutma devresinin parçalarına, örneğin:

- Buhar sisteminin soğutucu kanallarını delerek
- Boruları kıvırarak
- Üst yüzey kaplamalarını kazıyarak zarar vermeyiniz.

Kompresördeki sembol (modele bağlı)

Bu uyarı sadece geri dönüşüm için anlam taşır. Normal işletim sırasında tehlike yoktur.

▶ Kompresördeki yağ, yutulması veya solunum yollarına kaçması halinde ölüme sebep olabilir.

Cihazın arkasındaki sembol (modele bağlı olarak)

Bu veya benzeri bir etiket sadece geri dönüşüm açısından anlam taşır. Etiketi çıkarmayınız.

▶ Bu bilgi, cihaz kapısı ve/veya gövdesinde bulunan köpük kaplı panellere ilişkindir.

Nakliye ambalajının bertaraf edilmesi

Ambalaj cihazı nakliye hasarlarına karşı korur.

Ambalajın malzeme döngüsüne geri kazandırılması hammadde tasarrufu sağlar ve atık oluşumunu azaltır. Bayiniz ambalajı geri alabilir.

Eski cihazın bertaraf edilmesi

Elektrikli ve elektronik cihazlar birçok değerli materyal içerir. Bu tür cihazlar aynı zamanda işleyişleri ve güvenlikleri için gerekli belirli maddeler, karışımlar ve bileşenler de içerir. Bunlar evsel atıklar içinde ve uygunsuz işlem görmeleri halinde insan sağlığına ve çevreye zarar verebilirler. Bu sebeple eski cihazınızı hiçbir suretle evsel atıklarla birlikte elden çıkarmayınız.

Soğutma cihazınızın çevreye uygun şekilde bertaraf edilene kadar zarar görmemesine dikkat ediniz.
Bu şekilde soğutma devresinde bulunan soğutucunun ve kompresörde bulunan yağın çevreye sızmaması sağlanır.

Bunun yerine varsa belediyeler, bayiler veya Miele'de bulunan elektrikli ve elektronik cihazların ücretsiz teslimi ve değerlendirilmesine yönelik resmi toplama ve geri alma merkezlerinden yararlanınız. Bertaraf edilecek eski cihaz üzerindeki olası kişisel verilerin silinmesinden yasalar uyarınca siz sorumlusunuzdur. Yasal olarak, cihaz tarafından sıkıca kapatılmamış kullanılmış pilleri ve akümülatörleri ve ayrıca tahribatsız bir şekilde çıkarılabilen lambaları tahribatsız bir şekilde çıkarmakla yükümlüsünüz. Bunları ücretsiz olarak teslim edilebilecekleri uygun bir toplama merkezine götürünüz. Lütfen eski cihazın, evden çıkarılıncaya kadar çocukların erişemeyeceği güvenli bir yerde muhafaza edilmesini sağlayınız.

Enerji tasarrufu için:

Kurulum yeri

Cihaz yüksek ortam sıcaklıklarında daha sık soğutmak zorunda kalır ve bu sırada daha fazla enerji tüketir. Bu nedenle:

- Cihazı iyi havalandırılan bir odaya yerleştiriniz.
- Cihazı bir ısı kaynağının (kalorifer radyatörü, ocak) yanına yerleştirmeyiniz.
- Cihazı doğrudan güneş ışınlarına maruz bırakmayınız.
- Ortam sıcaklığının yaklaşık 20 °C civarında olmasını sağlayınız.
- Havalandırma açıklıklarını açık durumda tutunuz ve düzenli olarak tozdan arındırınız.

Sıcaklık ayarı

Ayarlanan sıcaklık ne kadar düşükse, enerji tüketimi de o kadar yüksek olur. Aşağıda belirtilen ayarların yapılması tavsiye edilir:

- Soğutucu bölme: 4 ila 5 °C.
- Dondurucu bölme -18 °C

Kullanım

Maruz kalınan ısı ve engellenen hava sirkülasyonu nedeniyle enerji tüketimi artar. Bu nedenle:

- Cihaz kapısını/kapılarını sadece gerektiğinde ve mümkün olduğunca kısa süreliğine açınız. Gıdaları düzenli yerleştirmeniz, daha sonra aradığınızı kolayca bulmanızı sağlar.
- Cihaz kapısını/kapılarını açtıktan sonra tamamen kapatınız.
- Sıcak gıdaları ve içecekleri cihaza koymadan önce soğumaya bırakınız.
- Gıdaları düzgün ambalajlanmış ve üzeri kapatılmış olarak saklayınız.
- Hava sirkülasyonunun sağlanabilmesi için bölmeleri aşırı doldurmayınız.
- Gıdaları yerleştirirken arka panelle bir mesafe korunmasına dikkat ediniz.
- Dondurulmuş ürünleri çözülmesi için soğutucu bölmeye koyunuz.

- Gıdaları yerleştirirken, soğutucu bölmedeki havalandırma açıklıklarının önünün kapanmadığından emin olunuz.

Montaj işlemini, montaj kılavuzunda açıklanan şekilde uygulayınız (bkz. QR kod).

Malzeme no. 12616290 - KFMC 3844 R/L

Malzeme no. 12616340 - KFMC 3844 FD

Basılı montaj kılavuzunun sipariş edilmesi

Basılı montaj kılavuzunu Miele'den ücretsiz olarak sipariş edebilirsiniz.

Tüm Miele iletişim bilgilerini bu dokümanın sonunda bulabilirsiniz. Model tanımını ve tip etiketindeki seri numarasını belirtiniz.

Cihazın montaj nişine sabitlenmesi

⚠ Devrilen cihaz sonucu yararlanma ve maddi zarar tehlikesi.

Cihaz çok ağırdır ve cihaz kapısı açıkken öne doğru devrilmeye meyillidir.

Cihaz monte edilene kadar cihaz kapısını (kapılarını) kapalı tutunuz.

Montaj nişini arkasındaki ve/veya üstündeki duvara birden fazla yerden sıkıca vidalayınız.

Cihazı mutlaka cihazla birlikte verilen montaj talimatlarına uygun olarak ve birlikte verilen devrilme önleyici braketi kullanarak montaj nişine sabitleyiniz.

Cihazın devrilmesini önlemenin tek yolu budur.

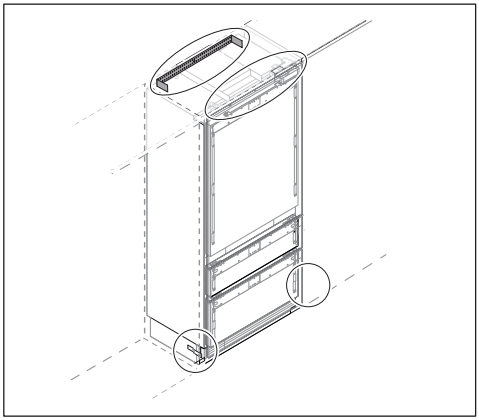

Montaj ölçüleri

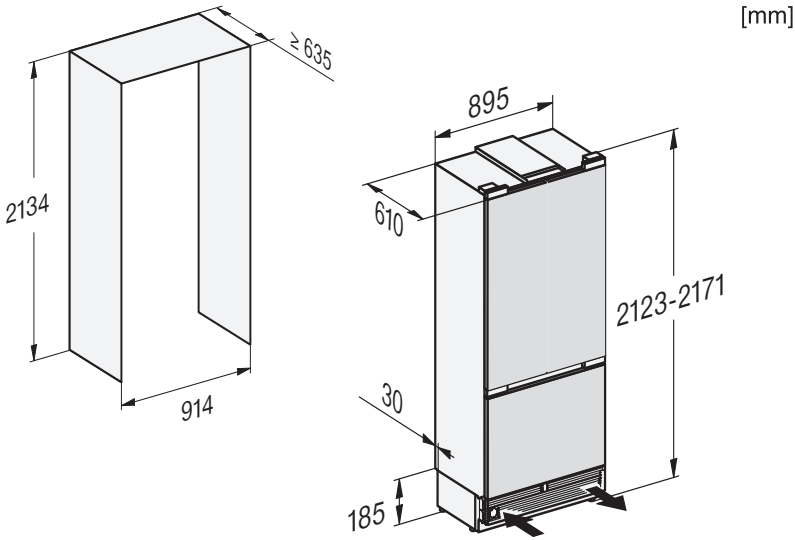

Kurulum yeri

⚠ Isı yayan cihazlar sonucu yangın ve hasar tehlikesi.

Isı yayan cihazlar tutuşabilir ve cihazın alev almasına sebep olabilir.

Güç kablosu, ısı kaynaklarına temas etmemelidir.

Cihaz, bir ocağın altına monte edilmemelidir.

⚠ Açık alev sonucu yangın ve hasar tehlikesi.

Açık alevler cihazı tutuşturabilir.

Mum gibi açık alev kaynaklarını cihazdan uzak tutunuz.

⚠ Usulüne uygun olmayan kurulum ve yerleştirme nedeniyle yangın ve hasar tehlikesi vardır.

Elektrik fişi ve güç kabloları soğutma cihazının arka tarafına temas ederse, titreşimler nedeniyle zarar görebilir ve bir kısa devreye yol açabilirler.

Elektrik fişi ve güç kabloları cihaza temas etmemelidir.

Güç kabloları sıkışmamalı veya hasar görmemelidir.

Cihazın arkasında yer alan elektrik prizlerine başka cihazlar bağlanmamalıdır.

Cihazın arkasındaki alanda çoklu prizler, elektrik dağıtım panoları veya başka elektronik cihazlar (örneğin halojen trafolar) bulunmamalı veya kullanılmamalıdır.

Kuru ve iyi havalandırılan bir yere kurulması uygundur.

Cihazı, sadece yatay ve düz bir zemin üzerinde bulunan devrilmez, sağlam, dik açılı ve yatay bir dolaba monte ediniz.

⚠ Yüksek nem oranı sonucunda hasar tehlikesi.

Havadaki nem oranı yüksekse, cihazın dış yüzeylerinde yoğuşma suyu oluşabilir.

Bu yoğuşma suyu cihazın dış yüzeylerinde korozyona sebep olabilir.

Cihazı kuru ve/veya yeterli havalandırmaya sahip bir mekana kurunuz.

Montajın/kurulumun ardından cihaz kapısının/kapılarının doğru kapandığından ve cihaz montajının/kurulumunun açıklandığı şekilde yapıldığından emin olunuz. Belirtilen havalandırma açıklıklarına uyulmalıdır.

Kurulum yeri seçiminde, soğutma cihazının bir radyatörün, sobanın veya başka bir ısı kaynağının hemen yanına kurulması durumunda enerji tüketiminin arttığını lütfen dikkate alınız. Doğrudan güneş ışığından kaçınınız. Yüksek ortam sıcaklıkları, kompresör daha uzun çalıştığından dolayı enerji tüketimini arttırır.

Bir ısı kaynağının yanına yerleştirilmesi kaçınılmazsa, ısı kaynağı ile cihaz arasında aşağıdaki asgari mesafeleri koruyunuz:

- Elektrikli veya doğal gazlı ısı kaynaklarıyla
  en az 3 cm
- Mazotlu veya kömürlü ısı kaynaklarıyla en az 30 cm.

Bu asgari mesafelere uyulması mümkün değilse, cihaz ile ısı kaynağı arasına yalıtım için bir plaka monte edilmelidir.

İklim sınıfı

Bu cihaz belirli bir iklim sınıfına (ortam sıcaklığı aralığı) yönelik olarak üretilmiştir ve bu iklim sınıfının sınırlarına uyulmalıdır.
Daha düşük bir ortam sıcaklığı kompresörün daha uzun sürelerle durmasına sebep olur. Bu da cihazın içindeki sıcaklığın yüksek olmasına ve hasar oluşmasına sebep olabilir.

İklim sınıfı cihazın içinde bulunan tip etiketinde yazılıdır.

İklim sınıfı	Ortam sıcaklığı
SN	10 ila 32 °C arası
N	16 ila 32 °C arası
ST	16 ila 38 °C arası
T	16 ila 43 °C arası
SN-ST	10 ila 38 °C arası
SN-T	10 ila 43 °C arası

SN iklim sınıfından bir cihaz öngörülenden daha soğuk ortam sıcaklıklarında (+5 °C'ye kadar) çalıştırıldığında, kusursuz ve sorunsuz bir çalışma sağlanır.

Montajdan önce

Hasarlı bir cihazı kurmayınız.

⚠ Zemine binen yük sonucu hasar tehlikesi.
Cihazın hareket ettirilmesi zeminde hasara yol açabilir.
Cihazı hassas zeminler üzerinde dikkatli bir şekilde hareket ettiriniz.

Niş tabanının taşıma kapasitesi

Cihazın güvenli bir şekilde yerleştirilmesi ve garanti edilen fonksiyonların sağlanması için niş tabanının düz ve yatay olması gerekir.

Niş tabanı sert, rijit bir malzemeden yapılmış olmalıdır.

Tam dolu bir soğutma cihaz çok ağır olduğundan, son derece dayanıklı bir zemin gereklidir. Gerekirse bunun hakkında bir mimara veya yapı uzmanına başvurunuz.

Tam dolu bir cihazın yaklaşık ağırlığı:

KFMC 3844 R/L	525 kg
KFMC 3844 FD	578 kg

Dekor kapak ağırlıkları

⚠ Çok ağır dekor kapak sonucu hasar tehlikesi.
Monte edilen dekor kapak izin verilen ağırlığı aşıyorsa, cihazın menteşeleri zarar görebilir. Bu zararlar, diğerlerinin yanı sıra, çalışma bozukluklarına yol açabilir.
Dekor kapak montajından önce, monte edilecek dekor kapağın izin verilen ağırlığı aşmadığından emin olunuz.

Cihaz	maks. ağırlık üst dekor kapak	maks. ağırlık alt dekor kapak
KFMC 3844 R/L	47 kg	14 kg

Cihaz	maks. ağırlık üst dekor kapak (sol/sağ)	maks. ağırlık alt dekor kapak
KFMC 3844 FD	54 kg	14 kg

Yan yana (Side-by-Side) kurulum şekli

Cihazınız, yan panelleri entegre ısıtıcılar ile donatılmış olduğundan dolayı, başka bir cihaz ile yan yana yerleştirilebilir.

Faydalı bilgi: Cihazınız için hangi kombinasyonların mümkün olduğunu lütfen bayinizden öğreniniz.

Side-by-Side montaj kitini Miele müşteri hizmetlerinden veya Miele bayinizden temin edebilirsiniz.

Havalandırma

⚠ Yetersiz havalandırma nedeniyle yangın ve hasar tehlikesi.
Cihaz yeterince hava almazsa, kompresör daha sık devreye girer ve daha uzun sürelerle çalışır. Bu da enerji tüketiminin artmasına ve kompresörün çalışma sıcaklığının yükselmesine neden olur. Bu, cihazın hasar görmesine neden olabilir.
Cihaz için yeterli havalandırma sağlandığından emin olunuz:
Öngörülen havalandırma açıklıklarına mutlaka uyunuz.
Havalandırma açıklıklarının önü kapanmamalı veya açıklıklar kapatılmamalıdır.
Havalandırma alanlarını düzenli olarak toz ve kirden temizleyiniz.

Cihazın arka panelindeki hava ısınır. Bu nedenle, cihazın monte edileceği dolap sorunsuz bir havalandırma ve hava tahliyesi sağlanacak şekilde tasarlanmalıdır.

Kapı açılma yönünün değiştirilmesi

⚠ Kapı açılma yönünün değiştirilmesi sonucu yararlanma ve mal zararı tehlikesi.
Kapı açılma yönünü kendi başınıza değiştirmeniz hasara ve yaralanmalara yol açabilir.
Cihaz sabit bir kapı menteşesiyle teslim edilir. Kapı açılma yönünü değiştirme işlemini asla kendi başınıza gerçekleştirmeyiniz.
Kapı açılma yönünün değiştirilmesi gerekiyorsa, müşteri hizmetlerini arayınız.

Temiz su bağlantısı ile ilgili güvenlik talimatları

Temiz su bağlantısını montaj kılavuzundaki talimatlara göre yapınız.

⚠ Hatalı temiz su bağlantısı sonucu yaralanma ve hasar tehlikesi.
Hatalı bir temiz su bağlantısı bedensel yaralanmalara ve/veya maddi zararlara sebep olabilir.
Temiz su bağlantısı sadece yetkili uzman teknisyenler tarafından gerçekleştirilmelidir.

⚠ Su bağlantısını yapmadan önce cihazın elektrik bağlantısını kesiniz.
Cihazın su bağlantısını yapmadan önce su beslemesini kesiniz.

⚠ Kirli su sonucu sağlık riski ve hasar tehlikesi.
Kullanılan suyun kalitesi cihazın kullanıldığı ülkenin içme suyu yönetmeliğine uygun olmalıdır.
Cihazın su bağlantısını yapınız.

Cihaz IEC 61770 ve EN 61770 gerekliliklerini karşılar.

Su beslemesine bağlantı, ilgili ülkenin geçerli yönetmeliklerine uygun olmalıdır. Aynı şekilde soğutma cihazına su girişi sağlayan tüm cihaz ve donanımlar da ilgili ulusal yönetmeliklere uygun olmalıdır.

Cihaza su girişi

Cihaza su girişi, aşağıdaki özelliklere sahip bir soğuk su borusu üzerinden gerçekleşmelidir:

- Soğuk su borusunda su sirkülasyonunu sağlamak için, doğrudan temiz su beslemesine bağlı bir soğuk su borusu.

İçinde durgun su bulunan bir su girişinden kaçınınız. Su girişindeki durgun su, suyun ve buz küplerinin lezzetini bozabilir.

- Soğuk su borusu çalışma basıncına dayanıklı olmalıdır.
- Soğuk su borusu hijyen yönetmeliklerine uygun olmalıdır.

Su basıncı 200 kPa ile 800 kPa (2 bar ila 8 bar) arasında olmalıdır.

Borudaki su basıncının çok yüksek olması, cihazda hasara yol açabilir.
Borudaki su basıncı 800 kPa'yı (8 bar) aşarsa, bir basınç düşürme valfi takınız.
Su basıncını bilmiyorsanız, bir sıhhi tesisat uzmanına başvurunuz.

Gerektiğinde su girişini kesebilmek için, su borusu ile ev su bağlantısı arasında bir kesme valfi bulunmalıdır.

Soğutma cihazı monte edildikten sonra da kesme valfinin erişilebilir olmasına dikkat ediniz.

⚠ Buz küpü hazırlama ünitesinde hasar tehlikesi.
Buz küpü hazırlama ünitesi çalışırken su girişi kesilirse, elektronik modüllerde hasar meydana gelebilir. Ayrıca su giriş borusu da buz tutabilir.
Su girişi kesildiyse (örneğin tatile çıkarken), buz küpü hazırlama ünitesinin gücünü kapatınız.

Su filtresi

Su sistemi yalnızca, cihazda bir su filtresi takılıysa çalışır.

Cihaz, şebeke suyunu buz küpü hazırlığı için filtreleyen bir su filtresi (**süzgeç filtre**) ile birlikte teslim edilir.

Süzgeç filtre şebeke suyundaki asılı partikülleri filtreler, ancak bakterileri veya mikropları filtrelemez.

Süzgeç filtrenin değiştirilmesi gerekli değildir. Buz küplerinin kusursuz bir kalitede olması için **süzgeç filtrenin** düzenli olarak temizlenmesi önem taşır. Ekranda bunu hatırlatan bir bildirim görüntülenir.

Cihazınızda takılı olan **süzgeç filtre** bir **aktif karbon filtre** ile değiştirilebilir. **Aktif karbon filtrenin** ilgili **süzgeç filtre** gibi temizlenmesi gerekmez, ancak yakl. her 3 yılda bir değiştirilmelidir.

Aktif karbon filtre şebeke suyundan kloru ve diğer tat ve koku bozucu maddeleri filtreler.

Süzgeç filtre yerine bir **aktif karbon filtre** kullanmak istiyorsanız, bunu ⚙ *Ayarlar* menüsünde ayarlamanız gerekir: ≡ ▸ ⚙ *Ayarlar* ▸ *Cihaz fonksiyonu* ▸ *Filtre yönetimi* ▸ *Filtre türü*.

Yeni **aktif karbon filtreyi** Miele müşteri hizmetlerinden, Miele bayinizden veya İnternet'ten temin edebilirsiniz.

Sadece orijinal Miele aksesuarları kullanınız. Başka parçaların monte edilmesi veya takılması halinde; garanti, performans ve/veya ürün sorumluluğu talepleri geçersiz olur.

Aktif karbon filtrenin (sonradan satın alınabilen aksesuar) değiştirilmesi

Sistem içindeki hava, çıkarılırken filtre kartuşunun hızla çıkmasına ve suyun fışkırmasına sebep olabilir. Bu nedenle, su filtresini değiştirirken çok dikkatli olunuz.

Aktif karbon filtre, üretilen buz küplerinin miktarına bağlı olarak yaklaşık 6 ayda bir değiştirilmelidir. Ekranda bunu hatırlatan bir bildirim görüntülenir.

Son haftalarda veya aylarda cihazınızı veya buz küpü hazırlama ünitesini neredeyse hiç kullanmadıysanız veya buzlarda hoş olmayan bir koku varsa, su filtresini bu süreyi beklemeden değiştiriniz.

Lütfen aşağıda belirtilenleri dikkate alınız:

- Su tesisatınıza harici bir su filtresi taktıysanız, aktif karbon filtre yerine daha önce takılı olan süzgeç filtreyi kullanınız.
- Yeni bir su filtresi (süzgeç filtre veya aktif karbon filtre) taktıktan sonra, değiştirme işlemin takip eden 24 saat içinde üretilen tüm buz küplerini atınız.

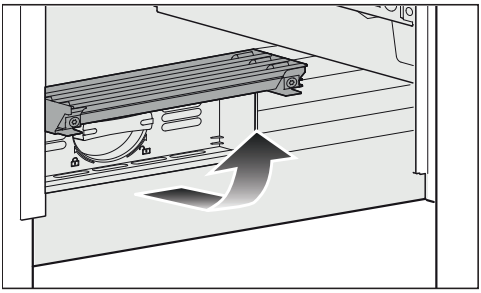

■ Cihazının alt kısmındaki kapağı yukarı kaldırınız.

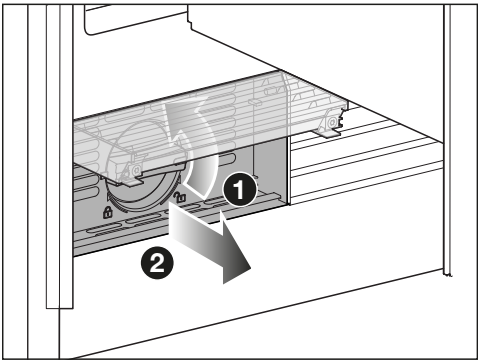

■ Filtre kartuşunu saat yönünün tersine çevirerek 90° dikey konuma ❶ getiriniz ve filtre kartuşunu **dikkatlice** çıkarınız ❷. Dikkat. Filtre kartuşu basınç altında olabilir.

■ Yeni filtre kartuşunun koruyucu kapağını çıkarınız.

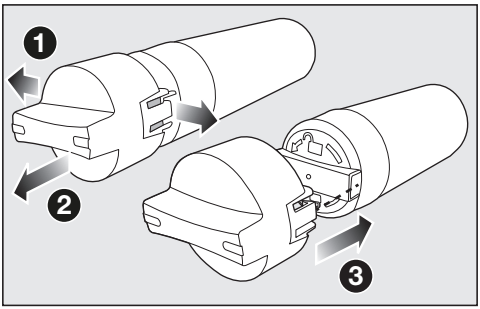

■ Kullanılmış filtre kartuşunun kapağını çevirerek ❶ çıkarınız ❷.

■ Kapağı yeni filtre kartuşuna takınız ❸.

■ Kullanılmış filtre kartuşunu boşaltınız.

Faydalı bilgi: Kullanılmış filtre kartuşları evsel atıklarla birlikte bertaraf edilebilir.

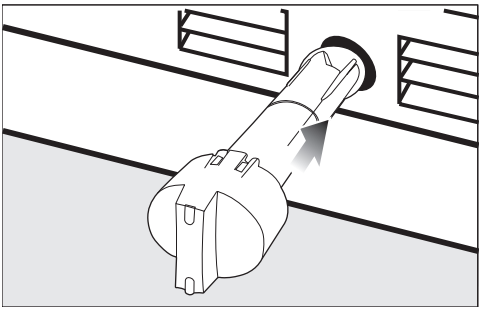

■ Yeni filtre kartuşunu filtre yuvasına sokup bastırabildiğiniz kadar bastırınız, kapak bu sırada dikey konumda olmalıdır.

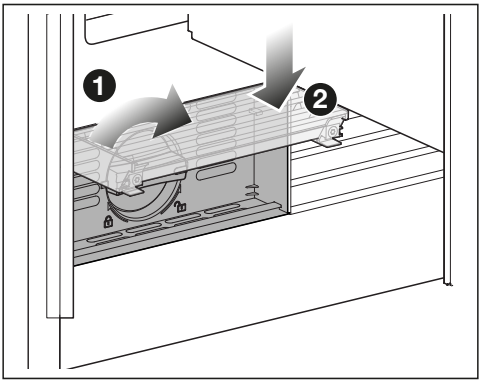

■ Filtre kartuşunu saat yönünde 90° çevirerek yatay konuma getiriniz ❶.

⚠ Dışarı sızan su sonucu hasar tehlikesi.
Filtre kartuşunun doğru takılmaması durumunda cihazdan su sızması tehlikesi oluşur.
Yeni filtre kartuşunu takarken, filtre kartuşunu işarete kadar çevirdiğinizden emin olunuz.

■ Kapağı aşağı doğru indiriniz ❷.

Su filtresi değiştirildikten sonra, filtre göstergesi sıfırlanmalıdır. Ekranda bunu hatırlatan bir bildirim görüntülenir.

Yeni bir aktif karbon filtre taktıktan sonra, takip eden 24 saat içinde üretilen tüm buz küplerini atınız.

Elektrik bağlantısı

Cihaz, sadece cihaz ile birlikte verilen güç kablosuyla topraklı bir prize bağlanmalıdır.

Cihazı prize erişim mümkün olacak şekilde yerleştiriniz. Prize kolayca erişim mümkün değilse, kurulum yerinde tüm kutuplar için bir yalıtım donanımı bulunmasını sağlayınız.

⚠ Aşırı ısınma sonucu yangın tehlikesi.
Cihazın çoklu priz ve uzatma kablosu üzerinden çalıştırılması kablonun aşırı yüklenmesine sebep olabilir.
Güvenlik sebeplerinden dolayı çoklu priz ve uzatma kablosu kullanmayınız.

Elektrik tesisatı geçerli standartlara (Almanya'da VDE 0100) uygun olmalıdır.

Güvenlik sebeplerinden dolayı cihazın elektrik bağlantısı için ev tesisatında, ⎓ tipi bir kaçak akım rölesinin (RCD) kullanılmasını tavsiye ederiz.

Hasarlı bir güç kablosu, sadece aynı türden özel bir güç kablosu ile değiştirilmelidir (Miele yetkili servisinden edinilebilir). Güvenlik sebeplerinden dolayı güç kablosu, sadece Miele tarafından yetkilendirilmiş uzman bir teknisyen veya Miele yetkili servisi tarafından değiştirilmelidir.

Anma gücü ve uygun sigorta değerlerine dair bilgiler bu kullanım kılavuzunda veya tip etiketinde verilmiştir. Bu verileri kurulum yerindeki elektrik bağlantısı verileri ile karşılaştırınız. Şüphe halinde bir elektrik teknisyenine danışınız.

Bağımsız veya şebeke senkronizasyonu olmayan bir enerji besleme sisteminde (örneğin mikro şebekeler, yedekleme sistemleri) kesintili veya kesintisiz işletim mümkündür. Bu türden bir işletim için enerji besleme sisteminin, EN 50160 standardı gerekliliklerini veya benzeri gereklilikleri karşılaması zorunludur.
Ev tesisatında ve bu Miele ürününde öngörülen koruyucu tedbirler, fonksiyon ve çalışma şekli bakımından mikro şebeke işletiminde veya şebeke senkronizasyonu olmayan işletimde de sağlanmalı veya tesisatta eşdeğer tedbirler uygulanmalıdır. Bunlar, örneğin güncel VDE-AR-E 2510-2 yayınında açıklanmıştır.

Cihazın elektrik bağlantısı

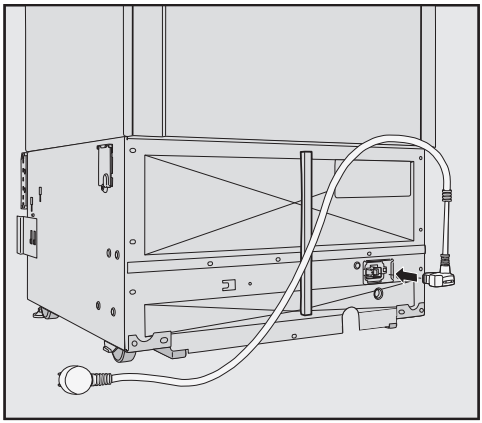

- Elektrik kablosunun cihaz konektörünü cihazın arka yüzüne takınız.

Cihaz konektörünün yerine düzgün oturmasına dikkat ediniz.

- Cihazın elektrik fişini prize takınız.

Cihaz artık elektrik şebekesine bağlanmıştır.

Cihazınız KFMC 3844 R/L

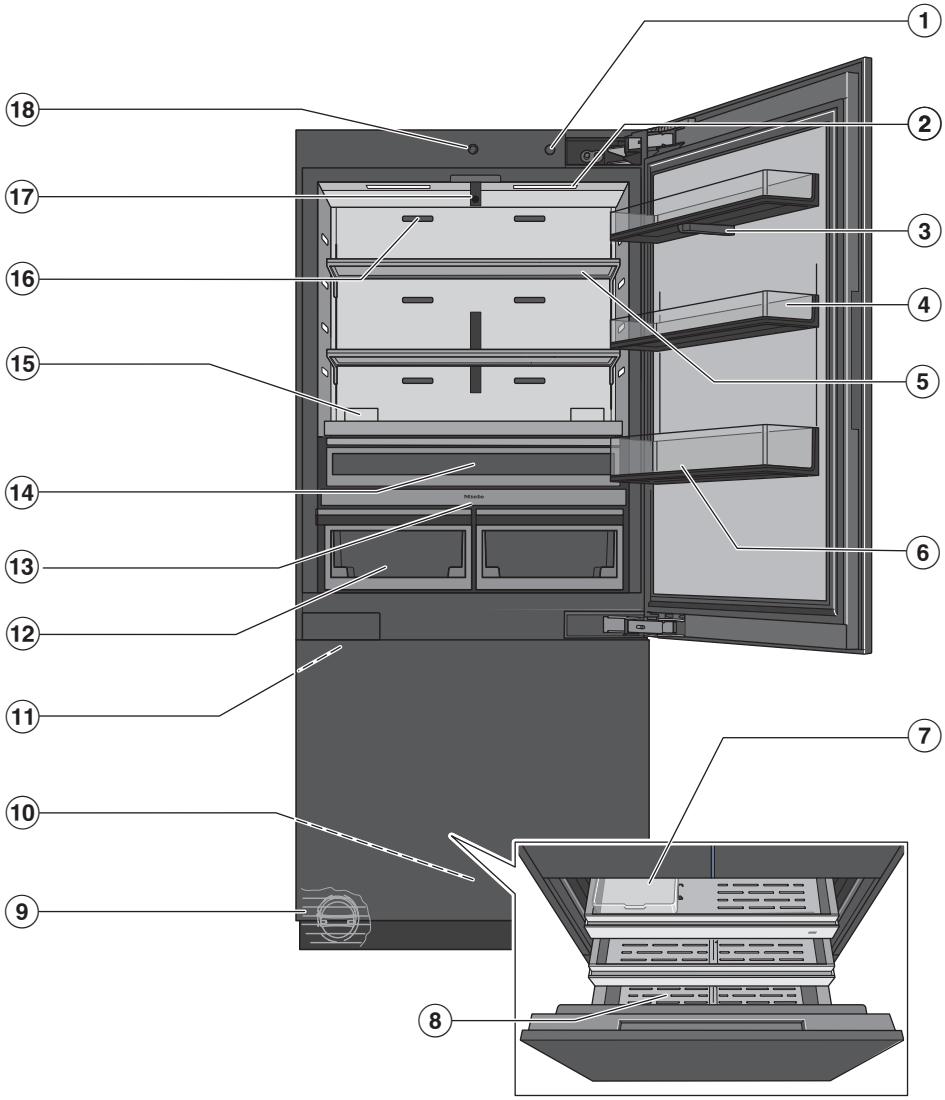

Tanıtım

① Açma/kapatma tuşu

② İç aydınlatma (SmartLight):
İç aydınlatma, ortamın ışık koşullarına uyum sağlar.

③ Kamera (FoodView) (modele bağlı)
Kamera, soğutucu bölmenin iç kısmının fotoğraflarını çeker.

④ Kapı rafı

⑤ Raf

⑥ Büyük şişe rafı: Büyük şişe ve kapları buraya yerleştiriniz.

⑦ Buz küpü kabı

⑧ Dondurucu çekmecesi: Büyük dondurulmuş gıdalarınızı burada saklayınız.

⑨ Su filtresi

⑩ Dondurucu bölmedeki otomatik kapı açma mekanizması (Push2open)
Dondurucu bölmenin kapısına hafifçe basıldığında kapı otomatik olarak açılır.

⑪ Buz küpü hazırlama ünitesi (IceMaker)

⑫ MasterFreshPro çekmeceleri:
Meyve, sebze, süt ürünleri, et ve balıkları burada
0 °C sıcaklık ve ideal nem ayarında saklayabilirsiniz.

⑬ Ekran

⑭ DailyFresh ExtraCool çekmecesi:
Kolay bozulan gıdaları burada düşük sıcaklıklarda saklayabilirsiniz.

⑮ Koku filtreleri için tutucu (AirClean sistemi)

⑯ Havalandırma açıklıkları:
Gıdaları soğutucu bölmeye yerleştirirken havalandırma açıklıklarının kapanmamasına dikkat ediniz.

⑰ 2 kamera (FoodView) (modele bağlı):
Kameralar, kapı raflarının ve MasterFreshPro çekmecelerinin fotoğraflarını çeker.

⑱ Soğutucu bölmedeki otomatik kapı açma mekanizması (Push2open)
Soğutucu bölmenin kapısına hafifçe basıldığında, kapı otomatik olarak açılır.

Cihazınız KFMC 3844 FD

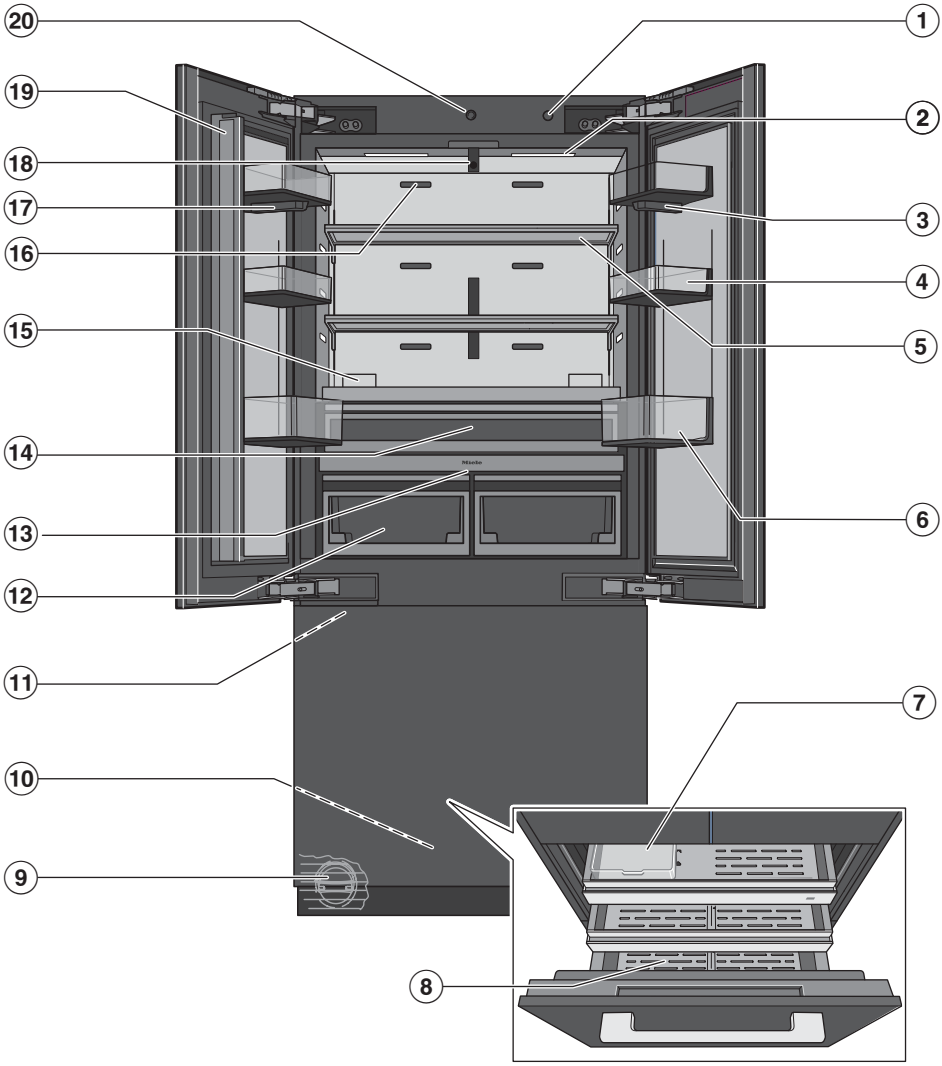

Tanıtım

① Açma/kapatma tuşu

② İç aydınlatma (SmartLight):
İç aydınlatma, ortamın ışık koşullarına uyum sağlar.

③ Kamera (FoodView) (modele bağlı)
Kamera, soğutucu bölmenin iç kısmının fotoğraflarını çeker.

④ Kapı rafı

⑤ Raf

⑥ Büyük şişe rafı: Büyük şişe ve kapları buraya yerleştiriniz.

⑦ Buz küpü kabı

⑧ Dondurucu çekmecesi: Büyük dondurulmuş gıdalarınızı burada saklayınız.

⑨ Su filtresi

⑩ Dondurucu bölmedeki otomatik kapı açma mekanizması (Push2open)
Dondurucu bölmenin kapısına hafifçe basıldığında kapı otomatik olarak açılır.

⑪ Buz küpü hazırlama ünitesi (IceMaker)

⑫ MasterFreshPro çekmeceleri:
Meyve, sebze, süt ürünleri, et ve balıkları burada
0 °C sıcaklık ve ideal nem ayarında saklayabilirsiniz.

⑬ Ekran

⑭ DailyFresh ExtraCool çekmecesi:
Kolay bozulan gıdaları burada düşük sıcaklıklarda saklayabilirsiniz.

⑮ Koku filtreleri için tutucu (AirClean sistemi)

⑯ Havalandırma açıklıkları:
Gıdaları soğutucu bölmeye yerleştirirken havalandırma açıklıklarının kapanmamasına dikkat ediniz.

⑰ Kamera (FoodView) (modele bağlı):
Kamera, soğutucu bölmenin iç kısmının fotoğraflarını çeker.

⑱ 2 kamera (FoodView) (modele bağlı):
Kameralar, kapı raflarının ve MasterFreshPro çekmecelerinin fotoğraflarını çeker.

⑲ Entegre ısıtmalı kapı dikmesi (yoğuşma koruması)

⑳ Soğutucu bölmedeki otomatik kapı açma mekanizması (Push2open)
Soğutucu bölmenin kapısına hafifçe basıldığında, kapı otomatik olarak açılır.

Ekrandaki ana menü
KFMC 3844 R/L, KFMC 3844 FD

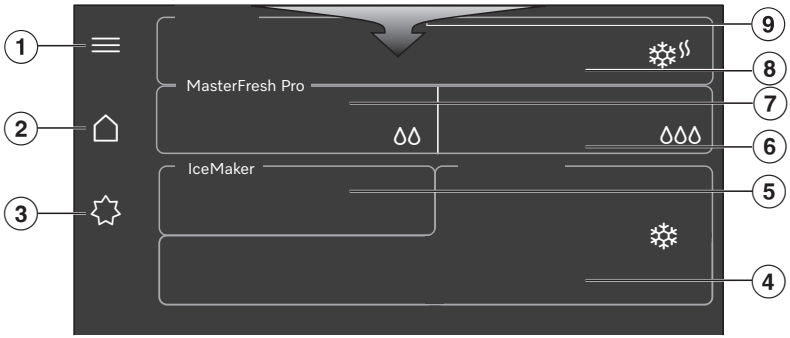

① *Ayarlar* yapma, filtre durumlarını (*Su filtresi*, *AirClean System*) kontrol etme, *Bildirimler* ve *Faydalı bilgiler* görüntüleme (örneğin *AirClean System* nasıl yerleştirilir, değiştirilir veya yenilenir ya da *Su filtresi* nasıl değiştirilir veya temizlenir)

② Ana menü

③ *Standart*, *Şabat modu* ve *Tatil modu* fonksiyonlarının açılması ve kapatılması

④ *Dondurucu bölme* için istenen sıcaklığın gösterilmesi, sıcaklığın ayarlanması, SuperFrost ❄ fonksiyonunun açılması ve kapatılması

⑤ Buz küpü hazırlama ünitesinin açılması ve kapatılması, QuickIce fonksiyonunun açılması ve kapatılması

⑥ Sağ taraftaki MasterFreshPro çekmecesindeki ayarların görüntülenmesi ve seçilmesi

⑦ Sol taraftaki MasterFreshPro çekmecesindeki ayarların görüntülenmesi ve seçilmesi

⑧ *Soğutucu bölme* için istenen sıcaklığın gösterilmesi, sıcaklığın ayarlanması, SuperCool&AirClean ❄ fonksiyonunun açılması ve kapatılması

⑨ Çeşitli fonksiyonlara hızlı erişim sağlayan açılır menü (örn. filtre durumlarının (*Su filtresi*, *AirClean System*) kontrol edilmesi, *Tuş kilidi* etkinleştirme ve devre dışı bırakma)

Semboller

	bkz. Kullanım kılavuzu
	Son karakteri sil
	Tamam
	Menü
	Favoriler
	Bilgi
	İçerik menüsü
	Düzenle

Kullanım esasları

Ekranda gezinme

Cihazınızın ekranı, farklı soğutma alanlarını/fonksiyonları gösterir.

Kalem gibi sivri veya keskin nesneler ekranı çizebilir.
Ekrana sadece parmak uçları ile dokununuz.

- Ayarlar gerçekleştirmek için ekranda istenen soğutma alanına veya istenen fonksiyona dokununuz.

Bir alt alan açılır veya fonksiyon renkli olarak vurgulanarak doğrudan seçilir.

- Diğer fonksiyonları görüntülemek için parmağınızı ekranda istediğiniz yönde hareket ettiriniz.

ⓘ simgesine dokunursanız, seçilen fonksiyon hakkında faydalı bilgiler alırsınız.

Menü düzeyinden çıkış

Bir menüde bulunurken:

- Menüye bağlı olarak ✕ *Pencereyi kapat* veya ⮌ *Geri* seçeneğini seçiniz.

Üst menü görüntülenir.

Parametreleri değiştirme

Parametreleri etkinleştirip iptal edebilir veya bir ölçek üzerinden ayarlayabilirsiniz (örneğin sıcaklık).

Parametreleri seçme veya seçimi kaldırma

Etkin parametreler renkli olarak vurgulanır.

- Seçmek veya seçimini kaldırmak istediğiniz parametreye dokununuz.
- ✓ *Tamam* ile onaylayınız.

Parametre kaydedilir.

Parametreleri bir ölçek üzerinden değiştirme

- Değiştirmek istediğiniz parametreyi seçiniz.
- İstenen değer vurgulanana kadar ölçeği sola veya sağa kaydırınız.
- ✓ *Tamam* ile onaylayınız.

Değer kaydedilir.

İçerik menüsünün görüntülenmesi

Bazı menülerde bir içerik menüsü görüntüleyebilirsiniz. Bu menüde favorileri yeniden adlandırma veya taşıma vs. gibi işlemler yapabilirsiniz.

- İçerik menüsünü açmak için örneğin bir favori seçeneğini uzun süre basılı tutunuz veya ⊙ *İçerik menüsü* seçeneğini seçiniz.
- İstediğiniz değişikliği yapınız.
- İçerik menüsünü kapatmak için ✕ *Pencereyi kapat* seçeneğini seçiniz.

Açılır menünün görüntülenmesi

Açılır menü, ağ bağlantısını veya tuş kilidini etkinleştirmek ve devre dışı bırakmak gibi belirli fonksiyonlara hızlı erişim sağlar. Açılır menü aracılığıyla filtre durumlarını ve bildirimleri de görüntüleyebilirsiniz.

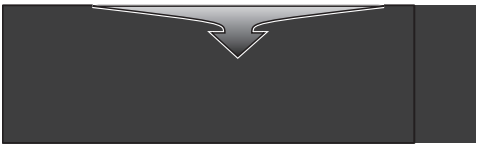

- Açılır menüyü ekranın üst kenarından aşağı doğru çekerek açınız.
- İstediğiniz fonksiyonu seçiniz.

Seçilen fonksiyon beyaz renkte vurgulanır.

- Açılır menüyü kapatmak için ✕ *Pencereyi kapat* seçeneğine dokununuz.

Ağ bağlantısı

Cihazınız entegre bir Wi-Fi modülü ile donatılmıştır. Wi-Fi modülü, ev ağınıza bağlanmanızı ve Miele uygulamasını bir mobil cihazda kullanmanızı sağlar.

Cihazınız Wi-Fi üzerinden bir kez bağlandıktan sonra, cihazın gücü her açıldığında bağlantı otomatik olarak yeniden kurulur.

Cihazın kurulum yerinde, Wi-Fi ağınızın sinyalinin yeterince güçlü olduğundan emin olunuz.

Cihazın Wi-Fi ağınıza bağlanması sonucunda enerji tüketimi artar. .

Miele Uygulaması* aracılığıyla Smart Extra fonksiyonları

Miele Uygulaması aracılığıyla ağa bağlanmak, aşağıdakiler de dahil olmak üzere çok sayıda Smart Extra fonksiyonuna erişim sunar:

- Durum bilgilerini görüntüleme
- Ek yardımcı fonksiyonları kullanma
- Yazılım güncellemeleri aracılığıyla cihazı en son Miele gelişmeleriyle güncelleme

Smart Extras hakkında daha fazla bilgiyi Miele web sitesinde, Apple App Store® veya Google Play Store™ mağazalarında bulabilirsiniz.

*Miele & Cie. KG'nin sunduğu ek dijital hizmet. Modele ve ülkeye bağlı olarak fonksiyon kapsamı farklılık gösterebilir. Miele uygulamasında Miele dijital ürünleri ve hizmetlerine yönelik Genel Şartlar ve Koşullar ile Gizlilik Politikasını onaylamanız gerekir. Miele, dijital teklifleri istediği zaman değiştirme veya durdurma hakkını saklı tutar.

İç aydınlatma (SmartLight)

Soğutma cihazınız otomatik bir iç aydınlatmaya sahiptir. Soğutucu bölmedeki otomatik iç aydınlatma, ortamdaki ışık koşullarına otomatik olarak uyum sağlar.

Kameraların (modele bağlı) düzgün çalışabilmesi için iç aydınlatma **maksimum** parlaklığa ayarlanmalıdır.

Otomatik iç aydınlatma açıksa, aydınlatmanın yoğunluğu alınan kamera görüntülerinin mükemmel olmasını sağlamak için yeterli olmayabilir.

Bu durumda **otomatik** iç aydınlatmayı **kapatınız**: ≡ ▸⚙ *Ayarlar* ▸ *Cihaz fonksiyonu* ▸ *İç aydınlatma* ▸ *Otomatik*.

Ardından ayar düğmesini manuel olarak **maksimum** parlaklığa☼ ayarlayınız.

SuperCool&AirClean ❄≋

SuperCool&AirClean ❄≋ fonksiyonu etkinleştirildiğinde, **soğutucu bölmedeki** sıcaklık **2 °C** değerine düşer.

Bu fonksiyonu, özellikle cihaza yeni koyulan çok miktarda yiyeceği veya içeceği hızlı bir şekilde soğutmak istediğinizde seçiniz.

Yeni koyduğunuz büyük miktarda gıda veya içeceği hızlı bir şekilde soğutmak istiyorsanız, SuperCool&AirClean ❄≋ fonksiyonu gıda veya içecekler **cihaza yerleştirilmeden önce** etkinleştirilmelidir.

Faydalı bilgi: Soğutucu bölmede yoğun kokulu gıdalar saklıyorsanız, SuperCool&AirClean ❄≋ fonksiyonu geçici olarak etkinleştiriniz. SuperCool&AirClean❄≋ fonksiyonunun etkinleştirilmesiyle koku filtrelerinin performansı artar, böylece soğutucu bölmedeki kokular azaltılır.

SuperCool&AirClean ❄≋ fonksiyonu maks. 6 saat sonra otomatik olarak iptal edilir.

SuperFrost ❄

SuperFrost ❄ fonksiyonu açıldığında, **dondurucu bölmedeki** sıcaklık **-30 °C** değerine düşer. Bu fonksiyonu **2 kg veya daha ağır** taze gıdaları dondurmadan önce seçiniz. Böylece gıdaların hızla donarak besin değerlerini, vitaminlerini, görünüşlerini ve tatlarını korumaları sağlanır.

Ayrıca *QuickIce* fonksiyonu da etkinleştirilir ve buz küpü üretimi hızlandırılır.

SuperFrost ❄ fonksiyonu, dondurulacak gıdalar yerleştirilmeden yaklaşık **4–6 saat önce** etkinleştirilmelidir.

SuperFrost ❄ fonksiyonu maks. 54 saat sonra otomatik olarak iptal edilir. Fonksiyonun devre dışı bırakılma süresi, dolaba yeni yerleştirilmiş taze gıdaların miktarına bağlıdır.

Dondurucuya büyük miktarda gıda koyarsanız ve dondurucu bölmedeki sıcaklık yükselirse, ***Otomatik SuperFreeze*** fonksiyonu bir süreliğine etkinleşir.

İdeal olarak, gıdaları dondurucu çekmecesinin sağ tarafına yerleştiriniz.

QuickIce

Buz küpü hazırlama ünitesinin gücü açıldıysa, *QuickIce* fonksiyonunu seçebilirsiniz.

QuickIce fonksiyonu etkinken, buz küpü üretimi hızlandırılır.

Dondurucu bölmedeki sıcaklık **-30 °C** değerine kadar düşer.

QuickIce fonksiyonu maks. 48 saat sonra otomatik olarak kapanır.

Tatil modu

Tatil modu fonksiyonu, örneğin tatil sırasında soğutucu bölmenin gücünü tamamen kapatmak istemiyorsanız veya yüksek bir soğutma gücü gerekmiyorsa tavsiye edilir.

Böylece soğutucu bölme enerji tasarruflu bir şekilde çalışmaya devam eder.

Tatil modu fonksiyonu etkinleştirildiyse,

- soğutucu bölme ve MasterFreshPro çekmeceleri 14 °C sıcaklığa ayarlanır.
- DailyFresh ExtraCool çekmecesinin sıcaklığı yaklaşık 12 °C'ye yükselir.
- MasterFreshPro çekmecelerinde hiçbir ayar yapılamaz.
- SuperCool&AirClean ve SuperFrost fonksiyonları kapatılır.
- dondurucu bölme önceden ayarlanmış sıcaklıkta çalışmaya devam eder.
- buz küpü hazırlama ünitesi geçici olarak kapatılır.

Faydalı bilgi: Bu soğutucu bölme sıcaklığında, **paketlenmiş** olmaları koşuluyla, kolay bozulmayan gıdalar cihazda bir süre daha saklanabilir.
Aynı şekilde, kapısı kapalı ve gücü kapatılmış soğutucu bölmede olduğu gibi koku ve küf oluşumu gerçekleşmez.

⚠ Bozulmuş gıdaların tüketilmesi sonucu sağlık riski.
Soğutucu bölmedeki sıcaklığın uzun süre 4 °C üzerinde kalması durumunda, gıdaların muhafaza süresi ve kalitesi bundan olumsuz etkilenebilir.
Tatil modu fonksiyonunu daima sadece sınırlı bir süre için etkinleştiriniz.
Bu süre içinde hassas ve çabuk bozulabilen meyve, sebze, balık, et ve süt ürünleri gibi gıdaları cihaza koymayınız.
Tatil modu fonksiyonunu kapattıktan sonra, soğutucu bölmeyi temizleyiniz ve koku filtrelerini rejenere ediniz.

Şabat modu

Cihaz, dini gerekliliklerin yerine getirilebilmesi için *Şabat modu* fonksiyonuna sahiptir.

Şabat modu fonksiyonu etkinleştirildiğinde, aşağıdakiler geçici olarak kapatılır:

- İç aydınlatma
- Tüm sesli ve görsel sinyaller
- Kameralar (modele bağlı): Hiçbir kamera görüntüsü oluşturulmaz veya Miele Uygulamasında görüntülenmez.
- Hatırlatıcılar (örn. su filtresini değiştirmek veya temizlemek için): Ayarlanan zaman aralığı duraklatılır.
- Kapı asistanı (Push2open)
- SuperFrost ❄, SuperCool&AirClean ❄ veya buz küpü hazırlama ünitesi gibi diğer tüm fonksiyonlar

Şabat modu fonksiyonu etkinken, cihazınızda Miele uygulaması aracılığıyla bile hiçbir bir ayar yapamazsınız. Sadece Şabat modu kapatılabilir.

Koku filtresi (AirClean System)

AirClean System koku filtreleri, soğutucu bölmedeki kötü kokuları nötralize eder ve gıdaları olası bir koku aktarımına karşı korur.

Faydalı bilgi: Soğutucu bölmede yoğun kokulu gıdalar saklıyorsanız, SuperCool&AirClean ❄ fonksiyonunu geçici olarak seçmeniz tavsiye edilir. SuperCool&AirClean ❄ fonksiyonunun etkinleştirilmesiyle koku filtrelerinin performansı artar, böylece soğutucu bölmedeki kokular azaltılır.

AirClean System koku filtreleri, fırında veya fırın fonksiyonlu benzer bir ev aletinde sürdürülebilir bir şekilde yenilenebilir ve ardından tekrar kullanılabilir (yaklaşık 6 ayda bir ekranda yenileme için bir uyarı görüntülenir).

Koku filtreleri yaklaşık 5 kez yenilenebilir, yaklaşık 3 yıl sonra koku filtreleri yeni koku filtreleri ile değiştirilmelidir. Ekranda bunu hatırlatan bir bildirim görüntülenir.

Kullanılmış koku filtreleri evsel atıklarla birlikte bertaraf edilebilir.

Yeni koku filtrelerini Miele müşteri hizmetlerinden, Miele bayinizden veya internetten temin edebilirsiniz (bkz. bölüm "Tanıtım", kısım "Sonradan satın alınabilen aksesuarlar").

Kamera (FoodView) (modele bağlı)

Cihazınızın soğutucu bölmesinde birden çok kamera bulunur.

Soğutucu bölmenin kapısını her açıp kapattığınızda, kameralar soğutucu bölmenin içinin ve kapı raflarının fotoğraflarını çeker.

Bir MasterFreshPro çekmecesini her açtığınızda ve kapattığınızda, kamera bu MasterFreshPro çekmecesinin içindekilerin fotoğraflarını çeker.

Cihazın kullanımı sırasında; cihazın etrafındaki kullanıcılar, kişiler veya alanlar kameralar tarafından kaydedilebilir ve Miele uygulamasındaki görüntülerde gösterilebilir. Görüntüler, Miele uygulamasında sunulmak amacıyla işlenir. Veri işleme ile ilgili bilgileri görüntülemek için menü yolu: ≡ ▸ ⚙ *Ayarlar* ▸ *Bilgi* ▸ *Yasal bilgiler* ▸ *Açık Kaynak Lisansları* ▸ Miele ▸ *Kamera*.

Kapı asistanı Push2open

Kapı asistanı fonksiyonu, cihazınız kulpsuz bir ön panele sahipse cihaz kapısını açmanıza yardımcı olur.

Cihaz kapısının ortasına hafifçe bastırıldığında, kapı otomatik olarak bir miktar açılır. Cihaz kapısını 3 saniye içinde tam olarak açmazsanız, cihaz kapısı tekrar kapanır.

Cihaz kapısının otomatik olarak açılması ve kapanması sırasında; kapıyı manuel olarak açmayınız, tutmayınız veya bastırarak kapatmayınız.

İdeal olarak, cihaz kapısını tekrar kapatmadan önce daima tamamen açınız.

⚠ Cihaz kapısının erken açılması ve kapanması nedeniyle kapı asistanının hasar görme tehlikesi.

Cihaz kapısını zamanından önce açar veya kapatırsanız, kapı asistanı zarar görebilir.

Otomatik açılma sırasında cihaz kapısını engellemeyiniz.

Cihaz kapısı otomatik olarak açılırken cihaz kapısını çekmeyiniz.

Cihaz kapısı otomatik olarak bir miktar açıldıktan sonra cihaz kapısını bastırarak kapatmayınız.

Cihaz kapısını yine de bastırarak kapattıysanız, cihaz kapısını 5 dakika boyunca kapalı bırakınız. Kapı asistanı kendini yeniden hizalar.

Dondurucu bölmedeki sıcaklık alarmı

Dondurucu bölme içindeki sıcaklığın farkına varılmadan yükselmemesi için cihaz bir sıcaklık alarmı ile donatılmıştır.

Dondurucu bölmedeki sıcaklık çok yüksek bir sıcaklık aralığına ulaşırsa, ekranda bir bildirim görüntülenir ve ulaşılan en yüksek sıcaklık ekranda gösterilir. Ayrıca alarm durumu sona erene kadar ya da uyarı sinyali alarm durumu sona ermeden önce kapatılana kadar, bir uyarı sinyali duyulur.

Sıcaklık alarmını kapatmadan önce sıcaklık alarmının nedenini belirleyiniz ve gideriniz.

Herhangi bir sıcaklık aralığının ne zaman çok sıcak olarak algılanacağı, ayarlanmış olan sıcaklık değerine bağlıdır.

Aşağıdaki durumlarda sesli ve görsel sinyal verilir:

- Cihazın gücünü açtığınızda dondurucu bölmedeki sıcaklık ayarlanan sıcaklık değerinden çok farklı ise.
- Dondurulmuş gıdaları yerleştirip alırken dondurucunun içine çok fazla ortam havası girerse.
- Fazla miktarda gıda donduruyorsanız.
- Sıcak taze yiyecekler donduruyorsanız.
- Bir elektrik kesintisi meydana geldiyse.
- Cihaz arızalıdır.

⚠ Bozulmuş gıdaların tüketilmesi sonucu sağlık riski.

Sıcaklık uzun bir süre -18 °C'nin üzerinde kaldıysa, dondurulmuş gıdalar çözülebilir veya çözülmeye başlayabilir. Bunun sonucunda gıdaların saklanma süresi kısalır.

Dondurulmuş gıdaların çözülmüş veya çözülmeye başlamış olup olmadığını kontrol ediniz. Bu durumda, çözülen veya çözülmeye başlayan gıdaları hemen tüketiniz ya da gıdaları tekrar dondurmadan önce işlemden (kızartma veya pişirme gibi) geçiriniz.

Kapı alarmı

Cihaz kapısının açık kalarak enerji kaybına sebep olmaması ve cihazın içindeki gıdaların sıcaktan zarar görmemesi için soğutma cihazı bir kapı alarmı ile donatılmıştır.

Cihaz kapılarından biri uzun bir süre açık bırakılırsa, kapı alarmı duyulur.

Cihazın kapısı kapatıldığında kapı alarmı kesilir.

Sesli kapı alarmı ayrıca şu menü yolu üzerinden de kapatılabilir: ≡ ▸ ⚙ *Ayarlar* ▸ Genel ▸ *Sesler* ▸ *Sinyal sesleri*.

Dolap içinin düzenlenmesi

Paslanmaz çelik yüzeyler çizilmeye karşı çok hassastır.

Cihazın kapı raflarını, rafları ve çekmeceleri ile işlem yaparken dikkatli olunuz ve paslanmaz çelik yüzeylerin zarar görmemesine dikkat ediniz.

Kapı raflarının, rafların ve çekmecelerin yerini değiştirmek veya bunları çıkarmak istiyorsanız, cihaz kapılarını tamamen açınız.

Kapı rafının çıkarılması veya yerinin değiştirilmesi

Kapı raflarını sadece boş durumda çıkarınız veya hareket ettiriniz.

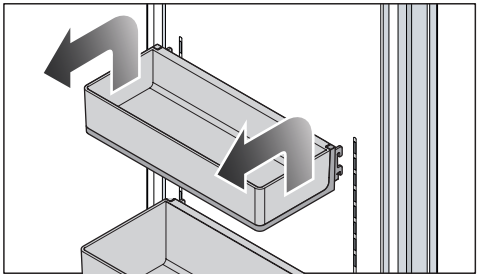

Alt kapı rafının yerini değiştirmeyiniz. Bu kapı rafı en alt konumda kalmalıdır.

- Kapı rafını her iki taraftan, kapı rafının yanlardaki tutucu kancaları kılavuzdan çıkacak şekilde kaldırınız.
- Kapı raflarını çıkarınız veya tutucu kancaları eşit yükseklikteki kılavuzlara geçirerek istenen konuma geri takınız.
- Kapı raflarını düz taktığınızdan emin olunuz.

Faydalı bilgi: Kapı raflarının raf çerçevesinden ayrılabilen kapları doldurma ve boşaltma veya temizlik amacıyla tamamen çıkarılabilir.

Rafların çıkarılması veya yerlerinin değiştirilmesi

Rafların tutucu kancaları, açılı olarak takıldıklarında soğutucu bölmenin arka panelini çizebilir. Rafların düz takıldığından ve tutucu kancaların tam olarak oturduğundan emin olunuz.

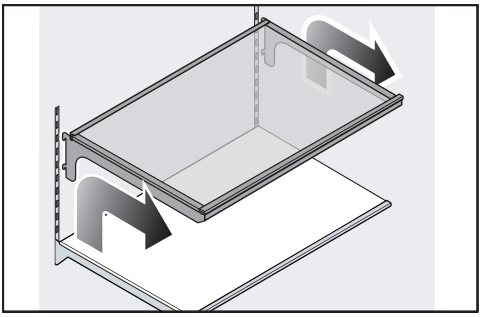

- Rafı, arkadan iki yandaki tutucu kancalar kılavuzdan çıkacak şekilde bir miktar kaldırınız.
- Rafı öne doğru çekerek çıkarınız.
- Rafı cihazdan çıkarınız veya tutucu kancaları kılavuzlara girecek şekilde istenen konuma geri takınız.

MasterFreshPro çekmecesinin çıkarılması

MasterFreshPro çekmecesi teleskopik raylar üzerinde hareket eder ve doldurmak/boşaltmak için tamamen dışarı çekilebilir.

MasterFreshPro çekmecesi temizlik amacıyla tamamen çıkarılabilir:

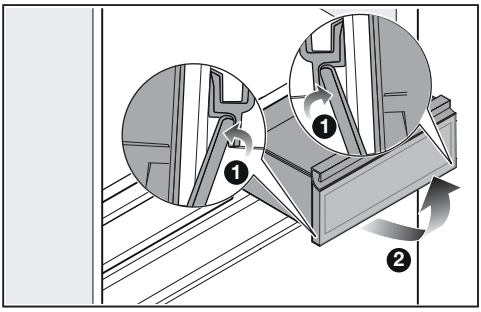

- MasterFresh Pro çekmecesini sonuna kadar dışarı çekiniz.
- MasterFreshPro çekmecesinin her iki yanında altta bulunan durdurucuları içeriden dışarıya doğru bastırınız ❶.
- MasterFreshPro çekmecesini yukarı doğru çekerek çıkarınız ❷.

MasterFreshPro çekmecesinin takılması

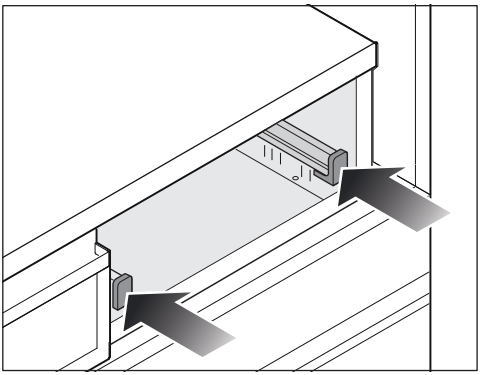

- Her iki teleskopik rayı da gidebildikleri kadar içeri itiniz.

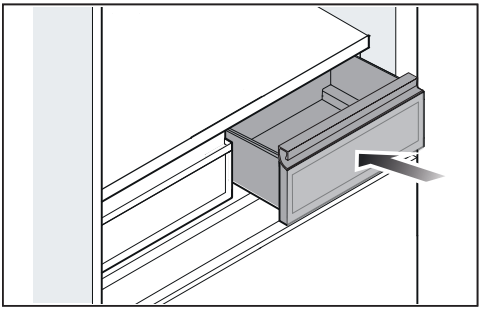

- MasterFreshPro çekmecesini teleskopik rayların üzerine yerleştiriniz ve çekmeceyi, durdurucular her iki tarafa da oturacak şekilde itebildiğiniz kadar içeri itiniz.

DailyFresh ExtraCool çekmecesinin çıkarılması

DailyFresh ExtraCool çekmecesi teleskopik raylar üzerinde hareket eder ve doldurmak/boşaltmak için tamamen dışarı çekilebilir.

DailyFresh ExtraCool çekmecesi temizlik amacıyla tamamen çıkarılabilir:

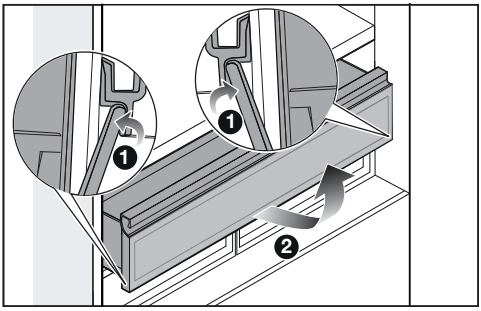

- DailyFresh ExtraCool çekmecesini çekebildiğiniz kadar dışarı çekiniz.
- DailyFresh ExtraCool çekmecesinin altında her iki tarafta bulunan durdurucuları içeriden dışarıya doğru bastırınız ❶.
- DailyFresh ExtraCool çekmecesini yukarı doğru çekerek çıkarınız ❷.

DailyFresh ExtraCool çekmecesinin takılması

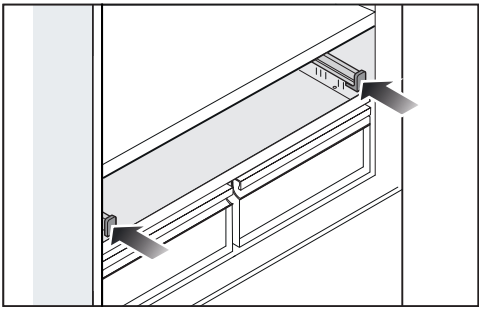

- Her iki teleskopik rayı da gidebildikleri kadar içeri itiniz.

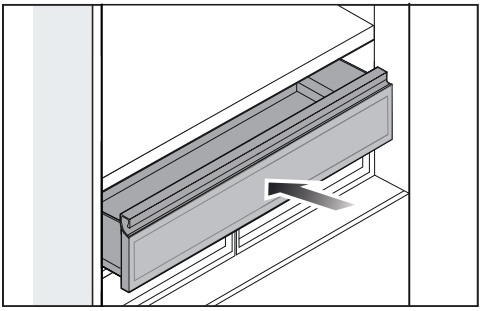

- DailyFresh ExtraCool çekmecesini teleskopik rayların üzerine yerleştiriniz ve DailyFresh ExtraCool çekmecesini her iki taraftaki durdurucular yerine oturacak şekilde itebildiğiniz kadar içeri itiniz.

Kabın dondurucu çekmecesinden çıkarılması

Faydalı bilgi: Cihaz kapısının açılma açısı ?90° ile sınırlandırılmışsa, önce sınırlama pimini kapı menteşesinden/menteşelerinden çıkarınız.

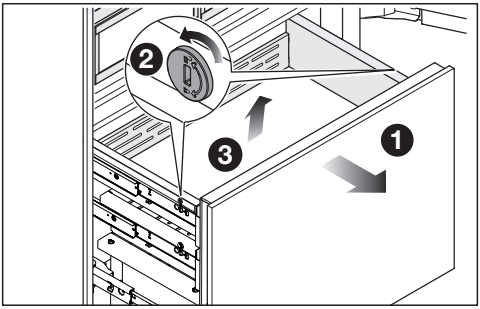

- Dondurucu çekmecesini çekebildiğiniz kadar dışarı çekiniz ❶.
- Kabın her iki tarafındaki emniyet kilitlerini, kilitler üzerindeki yarıkları uygun bir aletle yatay konuma getirerek açınız ❷.
- Kabı yukarı doğru çekerek çıkarınız ❸.

Kabın dondurucu çekmecesine yerleştirilmesi

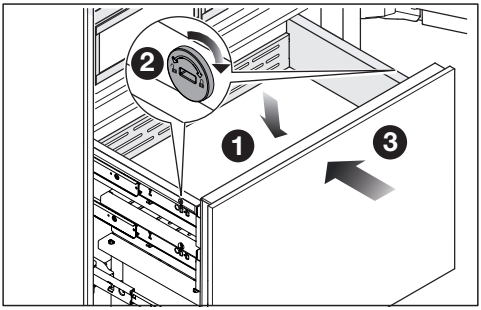

- Kabı yukarıdan dondurucu çekmecesine yerleştiriniz ❶.
- Kabı, kabın her iki tarafında bulunan emniyet kilitlerindeki yarıkları dikey konuma getirerek sabitleyiniz ❷.
- Dondurucu çekmecesini tekrar tamamen içeri itiniz ❸.
- Sınırlama pimini kapı menteşesinden/menteşelerinden çıkardıysanız: Sınırlama pimini üstten tekrar kapı menteşesine/menteşelerine takınız.

Buz küpü kabının çıkarılması

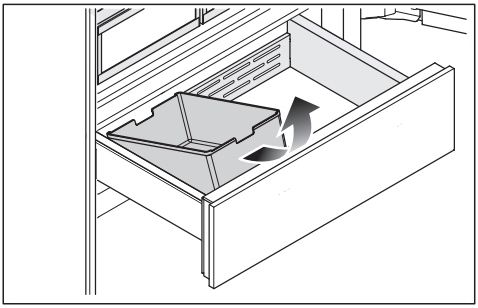

- Dondurucu çekmecesini çekebildiğiniz kadar dışarı çekiniz.
- Buz küpü kabını önden kaldırınız ve yukarı doğru çekerek çıkarınız.

Dikkat. Buz üretimi, buz küpü kabı çıkarıldığında durmaz.

Cihazla birlikte verilen aksesuarlar

Buz küpü küreği

Cihaz konektörü

Koku filtresi
(Longlife AirClean sistemi)

Su filtresi
(IntensiveClear süzgeç filtre)

Sonradan satın alınabilen aksesuarlar

Miele Webshop'tan, Miele Müşteri Hizmetlerinden veya Miele bayinizden, cihaz bakım ürünleri ve aksesuarlar gibi cihaz için özel olarak tasarlanmış ürünler satın alabilirsiniz.

Miele Webshop'a aşağıdaki QR kod aracılığıyla erişebilirsiniz:

İlk kullanımdan önce

- Tüm ambalaj malzemelerini ve koruyucu folyoları çıkarınız.
- Cihazın içinde bulunan tüm reklam malzemelerini ve etiketleri çıkarınız.
- Dolabın içini ve aksesuarlarını temizleyiniz.

Faydalı bilgi: Koku filtrelerinin soğutucu bölmeye ilk kez yerleştirilmeden önce yenilenmesi, koku filtrelerinin kalitesini artırır (bkz. "Temizleme ve bakım" bölümü, "Koku filtresinin (AirClean System) fırında yenilenmesi" kısmı).

Cihazı, nakliyenin ardından bağlantılarını yapmadan önce yaklaşık 1 saat bekletiniz.
Böylece cihazdaki olası fonksiyon bozukluklarının önüne geçersiniz.

Cihazın elektrik bağlantısı

- Cihazı, "Kurulum" – "Elektrik bağlantısı" bölümünde belirtilen şekilde elektrik şebekesine bağlayınız.

Koku filtrelerinin (AirClean System) soğutucu bölmedeki filtre yuvalarına yerleştirilmesi

⚠ Küf oluşumu riski.
Hijyen nedeniyle koku filtreleri, soğutucu bölmede arada yenileme veya değiştirme gerçekleştirilmeksizin 6 aydan uzun kalmamalıdır.
Koku filtrelerini, cihazı ilk kez çalıştırmadan hemen önce soğutucu bölmeye yerleştiriniz.

Cihazınızın soğutucu bölmesinde 2 koku filtresi bulunur.

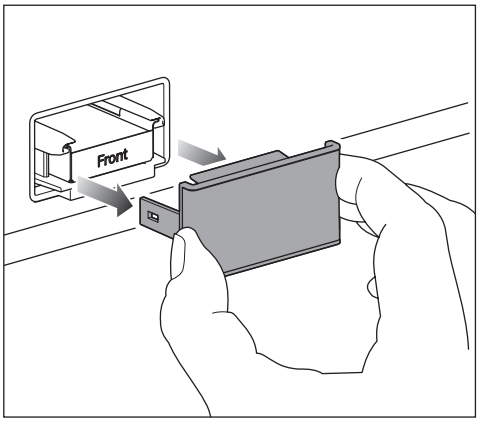

- Koku filtresinin kapağını daima çıkarınız.

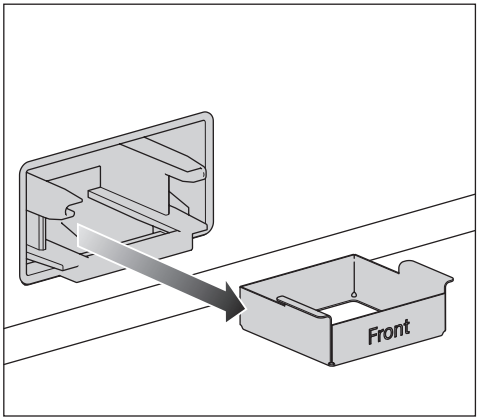

- Koku filtresinin filtre tutucusunu filtre yuvasından dışarı çekip çıkarınız.

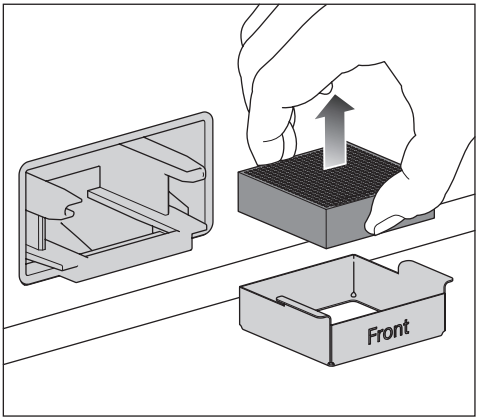

- Bir koku filtresini **değiştirmek** istiyorsanız: Kullanılmış koku filtresini filtre tutucusundan çıkarınız ve evsel atıklarla birlikte bertaraf ediniz.

Lütfen dikkat: Koku filtresinin tutucusunu atmayınız, filtre tutucusu yeniden kullanılacaktır.

- Koku filtresinin tutucusunu akan suyun altında temizleyiniz ve ardından bir bezle kurulayınız.

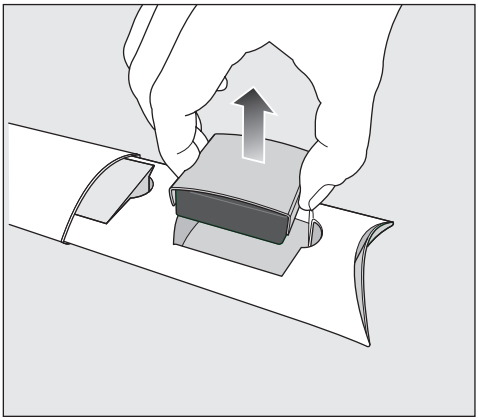

- Koku filtresini filtre koruması ile birlikte ambalajından çıkarınız.

⚠ Hatalı işlem sonucu hasar tehlikesi.
Koku filtreleri kırılmaya karşı hassastır.
Koku filtreleri ile işlem yaparken, yere düşmemelerine dikkat ediniz.
Koku filtrelerinin petek dokusuna bastırmayınız.

Kullanmadan önce koku filtresinde görünür hasar olup olmadığını kontrol ediniz. Asla hasarlı bir koku filtresi kullanmayınız.

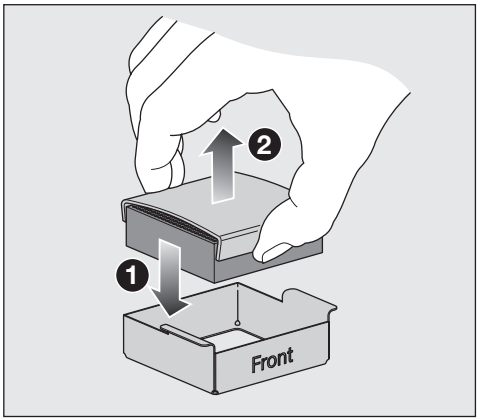

- Yeni koku filtresini filtre tutucusuna yerleştiriniz ❶.
- Filtre korumasını çıkarınız ❷.
- Koku filtrelerinin kalitesini artırmak için, filtreleri soğutucu bölmeye ilk kez yerleştirmeden önce yenileyin (bkz. “Temizleme ve bakım” bölümü, “ Koku filtresinin (AirClean System) fırında yenilenmesi” kısmı).

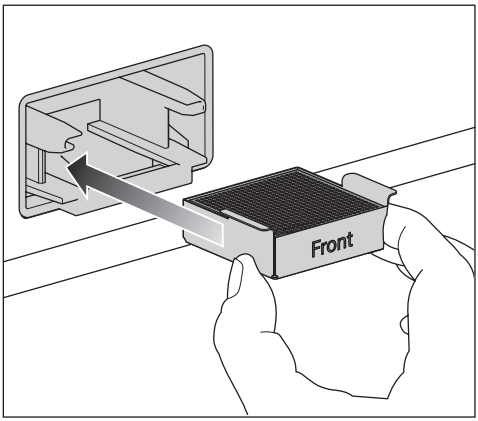

- Koku filtresini filtre tutucusu ile birlikte filtre yuvasına yerleştiriniz.
- Kapağı bulaşık makinesinde yıkamayınız, ıslak bir bezle elde temizleyiniz.

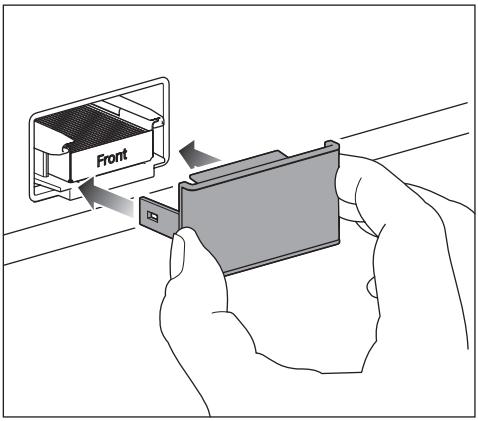

- Kapağı filtre tutucusuna takınız.

AirClean System koku filtreleri aktif karbon içerir. Aktif karbon, güçlü bir leke bırakma özelliğine sahiptir.

- Koku filtresini yerleştirdikten sonra ellerinizi su ve sabunla temizleyiniz.

AirClean System artık aktiftir.

Koku filtreleri yaklaşık 6 ay sonra yenilenmeli veya yaklaşık 3 yıl sonra değiştirilmelidir. Ekranda bunu hatırlatan bir bildirim görüntülenir.

Faydalı bilgi: Soğutucu bölmede yoğun kokulu gıdalar saklıyorsanız, SuperCool&AirClean ❄ fonksiyonunu geçici olarak etkinleştiriniz. SuperCool&AirClean ❄ fonksiyonunun etkinleştirilmesiyle koku filtrelerinin performansı artar, böylece soğutucu bölmedeki kokular daha fazla azaltılır.

Ağ bağlantısı için ön koşullar

Ağ bağlantısı için aşağıdaki ön koşulları dikkate alınız:

1. Kurulum yerinde bir ev ağı mevcut olmalıdır.
   Wi-Fi parolasını hazır bulundurunuz.
2. Miele uygulaması bir mobil cihazda mevcut olmalıdır.
3. Miele uygulamasında bir kullanıcı hesabınız mevcut olmalıdır.

Ağ bağlantısını daha sonra da gerçekleştirebilirsiniz. İlk çalıştırma sırasında “Ağ bağlantısı” menü öğesini atlayınız.

Cihazın gücünün açılması

- Cihazın üst kapısını açınız.
- Açma/kapatma düğmesine 1 kez sıkıca basarak cihazı çalıştırınız.
- Cihaz kapısını kapatınız ve **3 dakika bekleyiniz**.

Cihaz yavaşça çalışmaya başlar.

Bu işlem sırasında cihaz kapısını/kapılarını kapalı tutunuz.

Cihazın sıcaklığı önceden ayarlanmış değere getirilir.

Sıcaklığın yeterince düşük olması için cihazın birkaç saat soğumasını bekleyiniz. Cihaza ancak önceden ayarlanmış sıcaklığa ulaşıldıktan sonra gıda koyunuz.

Dondurucu bölmeye ancak sıcaklık yeterince düştüğünde (en az -18 °C) gıda koyunuz.

⚠ Gözetimsiz kullanımdan kaynaklanan hasar tehlikesi.

Uzun süre evde bulunmayacağınız zaman cihazın gücünü açmayınız.

Cihazı, uzun süre gözetimsiz kalacağı zaman çalıştırmayınız.

İlk çalıştırma işleminin gerçekleştirilmesi

Cihazın gücü açıldıktan sonra cihazın *İlk çalıştırma* işlemi gerçekleşir.

- Ekranda gösterilen talimatları uygulayınız.

İlk çalıştırma işlemi iptal edilemez. *İlk çalıştırma* işlemi cihazın gücünün kapatılmasıyla durdurulabilir. Cihazın gücü tekrar açıldıktan sonra *İlk çalıştırma* işlemine devam edilmelidir.

Kameraların açılması (modele bağlı)

Cihazınızdaki kameralar fabrikadan teslim edildiğinde kapalıdır.

Kameraların soğutucu bölmenin iç kısmının fotoğraflarını çekebilmesi için cihazınızın ağa bağlı olması ve Miele uygulamasına kayıtlı olması gerekir.

Çekilen fotoğraflar daha sonra Miele uygulamasında görüntülenebilir.

Kameraların ekran üzerinden açılabilmesi için önce Miele uygulamasındaki gizlilik politikasını kabul etmeniz gerekir.

- Kameraları ekran üzerinden açınız: ≡ ▸ ⚙ *Ayarlar* ▸ *Cihaz fonksiyonu* ▸ *Kameralar*.

Kameraları ekran üzerinden açmadan önce, gizlilik politikasını kabul etmeniz istenir.

Kameraların düzgün çalışabilmesi için iç aydınlatma **maksimum** parlaklığa ayarlanmalıdır.

Otomatik iç aydınlatma açıksa, aydınlatmanın yoğunluğu alınan kamera görüntülerinin mükemmel olmasını sağlamak için yeterli olmayabilir.

Bu durumda **otomatik** iç aydınlatmayı **kapatınız**: ≡ ▸ ⚙ *Ayarlar* ▸ *Cihaz fonksiyonu* ▸ *İç aydınlatma* ▸ *Otomatik*.

Ardından ayar düğmesini manuel olarak **maksimum** parlaklığa ☼ ayarlayınız.

Kameraların kapatılması

- Kameraları ekran üzerinden kapatınız: ≡ ▸ ⚙ *Ayarlar* ▸ *Cihaz fonksiyonu* ▸ *Kameralar*.

Su filtresinin seçilmesi

Su sisteminiz fabrikada bir **süzgeç filtre** ile donatılmıştır.

- Su sisteminizde bir **aktif karbon filtre** kullanmak istiyorsanız, bunu ekrandan ayarlayınız: ≡ ▸ ⚙ Ayarlar ▸ *Cihaz fonksiyonu* ▸ *Filtre yönetimi* ▸ *Filtre türü*.

Cihazın gücünün kapatılması

- Açma/Kapama tuşuna basarak cihazın gücünü kapatınız.

İç aydınlatma ve soğutma devre dışı bırakılır.

Lütfen dikkat ediniz: Cihazın gücü kapatıldığında, elektrik şebekesiyle bağlantısı kesilmez.

Cihaz uzun süre kullanılmadığında dikkate alınması gerekenler

Eğer cihaz uzun bir süre kullanılmayacağı için cihazın gücü kapatılır ancak temizlenmezse, kapıların kapalı bırakılması durumunda küf oluşması mümkündür.
Cihazı mutlaka temizleyiniz.

Cihazı uzun bir süre kullanmayacaksanız, şunlara dikkat ediniz:

- Buz küpü kabını boşaltınız.

⚠ Buz küpü hazırlama ünitesinde hasar tehlikesi.
Buz küpü hazırlama ünitesi çalışırken su girişi kesilirse, elektronik modüllerde hasar meydana gelebilir. Ayrıca su giriş borusu da buz tutabilir.
Su girişi kesildiyse (örneğin tatile çıkarken), buz küpü hazırlama ünitesinin gücünü kapatınız.

- Buz küpü hazırlama ünitesinin gücünü kapatınız.
- Su girişindeki kesme valfini kapatınız (soğutma cihazının gücünü kapatmadan yakl. 3 saat önce). Bu, durgun su nedeniyle küf oluşmasını önler.
- Gerekirse *Tatil modu* fonksiyonunu etkinleştiriniz. Soğutucu bölme daha yüksek bir sıcaklıkta enerji tasarrufu sağlayarak çalışmaya devam ederken, dondurucu bölme normal çalışır.
- Soğutma cihazının gücünü kapatınız.
- Elektrik fişini çekiniz veya elektrik sigortasını kapatınız.
- Su filtresini (süzgeç filtre) temizleyiniz veya su filtresini (aktif karbon filtre) değiştiriniz.
- Koku filtresini soğutucu bölmeden çıkarınız ve soğutucu bölmeye yerleştirmeden hemen önce koku filtresini rejenere ediniz.
- Yeterince havalandırmak ve koku oluşmasını önlemek için, cihazı temizleyiniz ve kapısını açık bırakınız.

Soğutucu bölme sıcaklığı

Soğutucu bölmede **4 °C**'lik bir sıcaklık tavsiye edilir.

4 °C'lik sıcaklık ayarında ve uygun hijyen koşullarında, örneğin salmonella ve listeriya gibi ciddi gıda zehirlenmelerine sebep olması mümkün bakterilerin üremesi gecikir.

Soğutucu bölmedeki sıcaklık **2 °C ila 8 °C arasında** bir değere ayarlanabilir.

SuperCool&AirClean ❄ fonksiyonunun etkinleştirilmesi

SuperCool&AirClean ❄ fonksiyonu, büyük miktarlarda gıda veya içecek **yerleştirmeden önce** etkinleştirilmelidir.

- Soğutucu bölme sıcaklık göstergesinde SuperCool&AirClean ❄ üzerine dokununuz.

❄ sembolü turuncu renkte yanar.

Soğutucu bölmedeki sıcaklık **2 °C** değerine düşer.

SuperCool&AirClean ❄ fonksiyonunun iptal edilmesi

SuperCool&AirClean ❄ fonksiyonu maks. 6 saat sonra otomatik olarak iptal edilir.

Gıdalar ve içecekler yeterli derecede soğuduktan sonra, enerjiden tasarruf etmek için SuperCool&AirClean ❄ fonksiyonunu kendiniz de iptal edebilirsiniz.

- Soğutucu bölme sıcaklık göstergesinde SuperCool&AirClean ❄ üzerine dokununuz.

İlgili ❄ sembolü artık turuncu renkte yanmaz.

Dondurucu bölme sıcaklığı

⚠ Bozulmuş gıdaların tüketilmesi sonucu sağlık riski.

Taze gıdaları dondurmak için **-18 °C**'lik bir sıcaklık gereklidir. Daha yüksek bir sıcaklık durumunda, gıdaların muhafaza süresinin kısaldığını dikkate alınız.

Gıdaları dondurmak ve uzun süre saklamak için sıcaklığı asgari olarak **-18 °C**'ye ayarlayınız.

Faydalı bilgi: Sabit -18 °C'lik bir dondurucu bölmesi sıcaklığında ve uygun hijyen şartlarıyla gıdalar mümkün olan en uzun süre saklanabilir ve gıda atıkları önlenir.

Dondurucu bölmedeki sıcaklık **-16 °C** ile **-24 °C** arasında bir değere ayarlanabilir.

SuperFrost ❄ fonksiyonunun etkinleştirilmesi

SuperFrost ❄ fonksiyonu, dondurulacak gıdalar yerleştirilmeden yaklaşık **4–6 saat önce** etkinleştirilmelidir.

Aşağıda belirtilen durumlarda SuperFrost fonksiyonunu etkinleştirmenize **gerek yoktur**:

- Dondurulmuş gıdalar yerleştiriyorsanız.
- Günde maksimum 2 kg gıda koyuyorsanız.

■ Dondurucu bölmenin sıcaklık göstergesinde SuperFrost ❄ üzerine dokununuz.

❄ sembolü turuncu renkte yanar.

Dondurucu bölmedeki sıcaklık **-30 °C** değerine düşer.

SuperFrost ❄ fonksiyonunun iptal edilmesi

SuperFrost ❄ fonksiyonu maks. 54 saat sonra otomatik olarak iptal edilir.

Gıdalar yeterince soğuduktan sonra, enerjiden tasarruf etmek için SuperFrost ❄ fonksiyonunu daha önceden kendiniz de iptal edebilirsiniz.

■ Dondurucu bölmenin sıcaklık göstergesinde SuperFrost ❄ üzerine dokununuz.

İlgili ❄ sembolü artık turuncu renkte yanmaz.

Sıcaklık göstergesi

Ekrandaki sıcaklık göstergesi daima **istenen** sıcaklığı gösterir.

Ortam sıcaklığına ve yapılan ayara bağlı olarak, istenilen sıcaklığa ulaşılması birkaç saat alabilir.

Cihazın içindeki sıcaklık, genel olarak aşağıda belirtilen durumlarda **yükselir**:

- Cihaz kapısı ne kadar sık açılır ve ne kadar uzun süre açık kalırsa.
- Cihaza ne kadar fazla miktarda gıda yerleştirilirse.
- Yeni konulan gıdalar ne kadar sıcaksa.
- Cihazın bulunduğu ortamın sıcaklığı ne kadar yüksekse. Bu cihaz belirli bir iklim sınıfına (ortam sıcaklığı aralığı) yönelik olarak üretilmiştir ve bu iklim sınıfının sınırlarına uyulmalıdır.

Tatil modu fonksiyonunun etkinleştirilmesi

■ Ekranda ⌂ altında *Tatil modu* fonksiyonunu seçiniz.

■ Seçiminizi ✓ *Tamam* ile onaylayınız.

Soğutucu bölmedeki sıcaklık artar.

Tatil modu fonksiyonunun iptal edilmesi

■ Ekranda ⌂ altında *Standart* fonksiyonunu seçiniz.

■ Seçiminizi ✓ *Tamam* ile onaylayınız.

Tatil modu fonksiyonu iptal edilir ve cihaz tekrar güncel olarak ayarlanan sıcaklıklarda çalışır.

Şabat modu fonksiyonunun etkinleştirilmesi

■ Ekranda ⌂ altında *Şabat modu* fonksiyonunu seçiniz.

■ Gerekirse *Şabat modu* fonksiyonunun süresini ⊙ *İçerik menüsü* seçeneğine dokunarak ayarlayınız.

■ *Düzenle* seçeneğine dokununuz.

- İstediğiniz süreyi (26 ile 74 saat arasında) ayarlayınız ve yaptığınız ayarı ✓ *Tamam* ile onaylayınız.
- Ayarı ✓ *Tamam* ile tekrar onaylayınız.

Ekranda sembolü yanar.

Sesli ve görsel sinyaller devre dışı bırakıldığından, cihaz kapısının sıkı bir şekilde kapalı olmasına dikkat ediniz.

Şabat modu fonksiyonunun iptal edilmesi

Şabat modu fonksiyonu, tanımladığınız sürenin sonunda otomatik olarak iptal edilir.

Ekranda sembolü yanar.

- Ekrana 4 saniye boyunca dokununuz.

Şabat modu fonksiyonu iptal edilir ve ekranda ana menü gösterilir.

Gıdaların soğutucu bölmede saklanması

Farklı soğutma bölgeleri

Doğal hava sirkülasyonu nedeniyle soğutucu bölme içinde farklı sıcaklık bölgeleri oluşur.

Soğuk ve ağır hava soğutucu bölmenin alt bölgelerine çöker. Yiyeceklerin yerleştirilmesi sırasında farklı soğutma bölgelerinden yararlanınız.

Bu cihaz, otomatik sıcaklık dağılımı (DynaCool) özelliğine sahiptir. Cihaz, soğutucu bölmenin soğutması çalışmaya başladıktan sonra fanı otomatik olarak devreye sokar. Bu şekilde soğuk hava, soğutucu bölmenin her yerine eşit bir şekilde dağıtılır ve farklı bölgeler arasındaki fark daha az olur. Böylece yerleştirilmiş tüm gıdalar, yaklaşık olarak eşit sıcaklık ile soğutulur.

En sıcak bölge

Soğutucu bölmenin en sıcak bölgesi, bölmenin en üstünün ön tarafı ve cihaz kapısıdır. Bu bölgeyi, ör. sürülebilir kıvamda kalması için tereyağı ve aromasını koruması için peynir muhafaza etmek için kullanınız.

En soğuk bölge

Soğutucu bölmedeki en soğuk alan, altta arka panelin önünde yer alır. Bununla birlikte MasterFreshPro çekmecelerinde daha da düşük sıcaklıklar hakimdir.

Bu bölgeleri tüm hassas ve çabuk bozulan gıdalar için kullanınız, örneğin:

- Balık, et, kümes hayvanları
- Salam, sosis, hazır yemekler
- Yumurtalı veya kremalı yiyecekler/pastalar
- Taze hamur, kek, pizza, kiş hamuru
- Pastörize edilmemiş sütten yapılan peynir ve diğer pastörize edilmemiş süt ürünleri
- Humus, sebze ezmeleri, krem peynire alternatif bitkisel ürünler
- Folyoya sarılı hazır sebze
- Genel olarak tüm taze gıdalar (muhafaza süreleri asgari 4 °C'lik bir saklama sıcaklığı gerektiren tüm taze gıdalar)

Gıdalar ambalajlı mı ambalajsız mı saklanmalıdır?

Gıdaları soğutucu bölme içinde paketli veya üstü iyice örtülü bir şekilde muhafaza ediniz (MasterFreshPro çekmecesinde istisnalar mevcuttur).
Bu şekilde gıdaların kokularının birbirine geçmesi, gıdaların kuruması ve mevcut olması muhtemel bakterilerin aktarılması önlenmiş olur. Bunu, hayvansal gıdaların muhafazasında özellikle dikkate alınız.

Özellikle çiğ et ve balık gibi gıdaların diğer gıdalara temas etmemesine dikkat ediniz.

Sıcaklığın doğru ayarı ve uygun hijyen şartlarıyla gıdaların saklanma ömrü belirgin bir şekilde uzar. Gıda atıkları önlenir.

Gıdaların MasterFreshPro çekmecelerinde saklanması

MasterFreshPro çekmeceleri, DIN EN 62552:2025 standardının soğuk saklama bölmesi gereksinimlerini karşılar.

MasterFreshPro çekmeceleri; meyve, sebze, balık, et ve süt ürünleri için en uygun saklama koşullarını sağlar. Gıdalar önemli ölçüde daha uzun bir süre taze kalır, tatları ve vitaminleri korunur.

MasterFreshPro çekmecelerinde sıcaklık otomatik olarak ayarlanır ve **yakl. 0 °C** civarındadır. Bunlar geleneksel bir soğutucu bölmedekinden daha düşük olmakla birlikte, soğuğa duyarlı gıdalar için ideal saklama sıcaklıklarıdır.

Bu sıcaklıkta gıdaların muhafaza süresi uzadığından, gıdalar tazeliklerini kaybetmeden önemli ölçüde daha uzun saklanabilirler ve alışveriş yapma sıklığı azalır.

MasterFreshPro çekmecelerinde hava nemi, saklanan gıdalara uygun olacak şekilde ayarlanır. Yüksek nem oranı gıdaların kendi nemlerini korumalarını ve böylece çok hızlı bir şekilde kurumamalarını sağlar.

MasterFreshPro çekmecesi için doğru ayarın seçilmesi

- Yeni gıda yerleştirmeden önce MasterFreshPro çekmecesini temizleyiniz.
- Ekranda sol veya sağ MasterFreshPro çekmecesini seçiniz.
- Seçilen MasterFreshPro çekmecesine koymak istediğiniz gıdayı seçiniz.
- Alternatif olarak, sizin tarafınızdan belirlenmiş bireysel ayarlara sahip *Favori* seçiniz (bkz. "MasterFreshPro çekmecesinde kişisel ayar için bir favori oluşturma" bölümü).
- Seçiminizi ✓ *Tamam* ile onaylayınız.

Seçilen gıdaya bağlı olarak uygun nem (💧, 💧💧 veya 💧💧💧) otomatik olarak ayarlanır.

- Şimdi MasterFreshPro çekmecesine gıdalarınızı yerleştiriniz.

Faydalı bilgi: Hijyen nedeniyle meyve ve sebzeleri, et ve balıkla birlikte **saklamayınız**.

Süt ürünleri, et ve balık ayarında, hava nemi 💧 geleneksel soğutucu bölmedeki hava nemine yakındır.

Özellikle çabuk bozulan gıdalar ve evde hazırladığınız yemekleri burada saklayabilirsiniz, çünkü bu sayede mevcut mikroorganizmaların çoğalması engellenir.

- Taze balık ve kabuklu deniz ürünleri
- Balık, kümes hayvanları, sosis
- Gurme salatalar
- Süt, yoğurt, peynir, Quark vb. gibi süt ürünleri
- Tofu, yulaf sütü, humus, sebze püresi, et ve peynir alternatifi ürünler vs. gibi bitkisel ürünler
- Ayrıca burada her türden paketli gıda saklayabilirsiniz.

Protein zengini gıdaların daha çabuk bozulduğunu dikkate alınız.
Yani, kabuklu deniz ürünleri balıklara ve balıklar da etlere göre daha çabuk bozulur.

Faydalı bilgi: *Süt ürünleri, et ve balık* ayarında gıdaları hijyen nedeniyle sadece **üstü kapalı veya paketlenmiş** olarak saklayınız.

MasterFreshPro çekmecesinde kişisel ayarlar için bir favori oluşturma

İstediğiniz sıcaklık ve nem oranı ile kişisel ayarlarınızı *Favori* olarak oluşturabilirsiniz.

- Ekrandan MasterFreshPro çekmecesini seçiniz.
- Parmağınızı ekranda sola kaydırınız ve *Favori* *İçerik menüsü* seçeneğine dokununuz.
- *Düzenle* seçeneğine dokununuz.
- İstediğiniz sıcaklığı ve nemi seçiniz.
- Ayarlanabilir sıcaklık: 0 °C ila 3 °C
- Ayarlanabilir nem: 💧, 💧💧, 💧💧💧.
- Seçiminizi *Tamam* ile onaylayınız.

Belirlediğiniz ayarlar artık *Favori* altında kayıtlıdır.

DailyFresh ExtraCool çekmecesi

DailyFresh ExtraCool çekmecesi, özellikle kolay bozulan gıdaların saklanmasına uygundur, örneğin:

- Taze balık ve kabuklu deniz ürünleri
- Balık, kümes hayvanları, sosis
- Gurme salatalar
- Yoğurt, peynir, Quark vb. gibi süt ürünleri
- Ayrıca DailyFresh ExtraCool çekmecesinde her türden paketli gıdayı saklayabilirsiniz.

DailyFresh ExtraCool çekmecesinde sıcaklık, soğutucu bölme için ayarladığınız sıcaklığın **yaklaşık 2 °C altındadır**. Soğutucu bölme için sıcaklığı örneğin **4 °C** olarak ayarladıysanız, DailyFresh ExtraCool çekmecesindeki sıcaklık **yakl. 2 °C** olur.

Ortam sıcaklığı yüksekse (30 °C'nin üzerinde) ve soğutucu bölmedeki sıcaklık düşükse (5 °C'nin altında), DailyFresh ExtraCool çekmecesi sıfırın altındaki sıcaklıklara ulaşabilir.

Bunun sonucunda gıdalar zarar görebilir veya donabilir.

Daha düşük bir ortam sıcaklığı sağlayınız veya soğutucu bölmedeki sıcaklığı artırınız.

Protein zengini gıdaların daha çabuk bozulduğunu dikkate alınız.
Yani, kabuklu deniz ürünleri balıklara ve balıklar da etlere göre daha çabuk bozulur.

Hijyen sebebiyle, bu gıdaları sadece **üstü örtülü veya paketli** olarak muhafaza ediniz.

Taze gıdaların dondurulması ve saklanması

Azami dondurucu kapasitesi

Gıdaların mümkün olduğunca kısa bir sürede tamamen donmaları için, azami dondurucu kapasitesi aşılmamalıdır.
24 saat içinde azami dondurma kapasi-

tesi tip etiketi üzerinde “Azami dondurma kapasitesi ... kg/24 h” şeklinde belirtilmiştir.

Gıdaları yerleştirmeden önce

Sadece taze ve iyi durumda olan gıdaları dondurunuz.

- 2 kg'dan daha fazla taze gıda dolaba yerleştirilecekse, gıdaları yerleştirmeden 4–6 saat önce SuperFrost ❄ fonksiyonunu etkinleştiriniz.

Bu şekilde, daha önce yerleştirilmiş olan donmuş ürünler bir miktar soğuk depolamış olur.

Dondurulacak gıdaların yerleştirilmesi

Dondurulacak gıdalar, çözülmeye başlamamaları için daha önce dondurulmuş gıdalara temas etmemelidir.

- Birbirlerine veya yüzeylere yapışmamaları için paketleri kuru bir şekilde koyunuz.
- Dondurulacak gıdayı dondurucu çekmecesinin tabanına yayarak veya yan panellere temas edecek şekilde yerleştiriniz, bu şekilde gıdalar mümkün olduğunca hızlı bir şekilde tamamen donar.

Taze gıdalar dondurulduktan sonra

- SuperFrost fonksiyonunu ❄ devre dışı bırakınız.

İçeceklerin hızlı bir şekilde soğutulması

- Hızlı bir şekilde soğumaları için dondurucu bölmeye şişe yerleştirdiğinizde, şişeleri **en geç 1 saat sonra** tekrar dışarı çıkarınız. Şişeler patlayabilir.

Buz küpü hazırlama ünitesi

⚠ Yanlış kullanım nedeniyle yaralanma tehlikesi.
Buz küpü hazırlama ünitesindeki dönen parçalar yaralanmalara neden olabilir.
Buz küpü hazırlama ünitesinin altına veya içine asla elinizi sokmayınız.

⚠ Buz küpü hazırlama ünitesinin bloke olması sonucu hasar tehlikesi.
Buz küpü hazırlama ünitesi bloke olup zarar görebilir.
Buz küpü kabının içine herhangi bir gıda veya nesne koymayınız.

Buz küpü hazırlama ünitesinin çalıştırılması

⚠ Mikroplu su sonucu sağlık riski.
Su ileten hatlarda uzun süre bekleyen suda bakteri üreyebilir ve sağlığınızı tehdit edebilir.
Su, su besleme hattını ilk kez yıkamak için kullanılmış olacağından; ilk 24 saat içinde üretilen buz küplerini atınız. Bu tavsiye, ilk çalıştırma için olduğu kadar, buz küpü hazırlama ünitesi uzun bir süre (yaklaşık 5 günden fazla) kapalı kaldığında veya uzun bir süre buz üretilmediğinde de geçerlidir.

- Su girişinin temiz su bağlantısı üzerinde sabitlendiğinden emin olunuz.
- Üst dondurucu çekmecesini buz küpü kabı ile birlikte kapatınız.

Buz küpü kabı çıkarıldığında buz üretimi durdurulmaz. Buz küpleri alttaki dondurucu çekmecesine düşebilir.

Buz küpü kabını **sadece mümkün olduğunca kısa bir süre için** çıkarınız ya da öncesinde buz küpü hazırlama ünitesini kapatınız.

- Ekranda *IceMaker* öğesini seçiniz.
- *Buz küpü* seçimini yapınız.
- Buz küpü üretimini hızlandırmak istiyorsanız *QuickIce* fonksiyonunu seçiniz.
- Seçiminizi ✓ *Tamam* ile onaylayınız.

Dondurucu bölmede ayarlanan sıcaklığa ulaşıldıktan sonra ilk buz küplerinin üretilmesi 4 saat kadar sürebilir.

Buz küpü kabının dolması 48 saat kadar sürebilir.

Buz küpü hazırlama ünitesi, 24 saat içinde yaklaşık 2,1 kg buz küpü üretir.

Buz küpü üretim miktarı dondurucu bölmedeki sıcaklığa bağlıdır. **Sıcaklık ne kadar düşükse, belirli bir zaman diliminde o kadar fazla buz küpü üretilir.**

Buz küpü hazırlama ünitesi ile sadece evde kullanım için yetecek miktarda buz üretiniz.

Buz küpü kabı dolduğunda buz küpü üretimi otomatik olarak durdurulur.

Buz küpü hazırlama ünitesinin gücünün kapatılması

Buz küpü üretmek istemiyorsanız, buz küpü hazırlama ünitesinin gücünü dondurucu bölmeden bağımsız olarak kapatabilirsiniz.

- Su kapama vanasını cihazın gücünü kapatmadan yaklaşık 3 saat önce kapatınız – böylece durgun su sonucu küf oluşumu önlenir.
- Ekranda *IceMaker* öğesini seçiniz.
- Buz küpü ayarlarını kapatınız.
- Seçiminizi ✓ *Tamam* ile onaylayınız.

Faydalı bilgi: Buz küpü kabını düzenli olarak, en geç bir haftadan uzun bir süre buz alınmadıysa, temizleyiniz. Bu şekilde daima taze buz küpünüz olur ve buz küplerinin birbirlerine yapışması önlenir.

Ayarların açılması

- ≡ *Menü* seçimi yapınız.
- ⚙ Ayarlar seçimi yapınız.

⚙ Ayarlara: Genel bakış

Genel ⚑ ▸

Dil ve bölge ⚑ ▸
- Dil ⚑ ▸
  - ... deutsch ...
- Birimler▸
  - Santigrat
  - Fahrenhayt

Tarih ve saat ▸
- Saat formatı ▸
  - 12 saat
  - 24 saat
- Otomatik (Ağ bağlantısı gerekli)
- Güncel saati ayarla ▸
- Tarihi ayarla ▸

Ekran parlaklığı ▸
- Otomatik

Sesler ▸
- Tuş sesleri
- Sinyal sesleri

Güvenlik ▸ *
- Tuş kilidi
- Fuar modu

Fabrika ayarları ▸
- Ayarları sil ▸
  - Ağ bağlantısı
  - Bildirimler
- Cihazı sıfırla

Ağ bağlantısı ▸

Wi-Fi

Bağlantı ▸
- Wi-Fi
  - Ev ağı
  - Sinyal gücü
  - IP adresi
- Miele Cloud Service
- Sıfırla

Cihaz fonksiyonu ▸

Kameralar (modele bağlı)

İç aydınlatma ▸
- Otomatik
- Parlaklık ▸
  - Karanlık
  - Orta
  - Aydınlık

Filtre yönetimi ▸
- Su filtresi ▸
- Filtre türü ▸
  - Aktif karbon filtre
  - Süzgeç filtre
- AirClean System ▸

Kapı asistanı ▸
- Soğutucu bölme
- Dondurucu bölme

Otomatik SuperFreeze

Bilgi ▸

Tip etiketi ▸

Mod

SN

Yazılım ▸

Cihaz versiyonu

Yazılım sürümü

Kullanıcı arayüzü

Yasal bilgiler ▸

Açık Kaynak Lisansları

Harici

Miele

Written offer

Kamera (modele bağlı) Gizlilik Politikası

Miele@home

Servis ▸

Service Access Point

Genişl. görünüm

Genel

≡ ▸ ⚙ *Ayarlar* ▸ *Genel* menüsünde bulunuyorsunuz.

Ekran parlaklığı

≡ ▸ ⚙ *Ayarlar* ▸ *Genel* ▸ *Ekran parlaklığı* menüsünde bulunuyorsunuz.

Otomatik Ekran parlaklığı işlevini tamamen kapatabilir ve ortamdaki ışık koşullarına göre manuel olarak ayarlayabilirsiniz.

Sesler

≡ ▸ ⚙ *Ayarlar* ▸ *Genel* ▸ *Sesler* menüsünde bulunuyorsunuz.

Rahatsız olursanız *Tuş sesleri* ve *Sinyal sesleri* (örn. cihaz kapısı açıkken uyarı sesi) fonksiyonlarını kapatabilirsiniz.

Güvenlik

Tuş kilidi

≡ ▸ ⚙ *Ayarlar* ▸ *Genel* ▸ *Güvenlik* ▸ *Tuş kilidi* menüsünde bulunuyorsunuz.

Cihazı, ayarlarının istenmeden ekran üzerinden değiştirilmesine karşı emniyet altına almak için *Tuş kilidi* fonksiyonunu kullanabilirsiniz.

- Açılır menü veya ⚙ *Ayarlar* aracılığıyla *Tuş kilidi* fonksiyonunu etkinleştiriniz veya iptal ediniz.
- Üst cihaz kapısını kapatınız.

Cihazın kapısı açıldıktan sonra ekran kullanımı engellenir.

- Ekran kilidini geçici olarak kaldırmak için ekrana yaklaşık 4 saniye boyunca dokununuz.

Ağ bağlantısı

≡ ▸ ⚙ *Ayarlar* ▸ *Ağ bağlantısı* menüsünde bulunuyorsunuz.

Ağ bağlantısı, Miele uygulaması veya harici sesli asistanlar aracılığıyla kullanımın yanı sıra yazılımın güncellenmesini de sağlar.

Wi-Fi

≡ ▸ ⚙ *Ayarlar* ▸ *Ağ bağlantısı* menüsünde bulunuyorsunuz.

Ev ağına bağlantı yalnızca *Wi-Fi* ayarı etkinse mümkündür.

Bağlantı

≡ ▸ ⚙ *Ayarlar* ▸ *Ağ bağlantısı* ▸ *Bağlantı* menüsünde bulunuyorsunuz.

Ev ağınızına ilişkin bilgileri sorgulayabilirsiniz.

- *Ev ağı*
  Ev ağınızla bağlantının kalitesini kontrol edebilirsiniz.
- *Sinyal gücü*
  Alınan Wi-Fi sinyalinin gücü görüntülenir.
- *IP adresi*
  IP adresi görüntülenir.
- *Sıfırla*
  Ağ bağlantı verilerini sıfırladığınızda, Miele uygulaması üzerinden kullanım ve yazılım güncellemesi artık mümkün olmayacaktır. Ev ağınıza yeniden bağlanmanız gerekir.

Cihaz fonksiyonu

≡ ▸ ⚙ *Ayarlar* ▸ *Cihaz fonksiyonu* menüsünde bulunuyorsunuz.

Burada cihazınız için çeşitli ayarlar yapabilirsiniz.

Kameralar (modele bağlı)

≡ ▸ ⚙ *Ayarlar* ▸ *Cihaz fonksiyonu* ▸ *Kameralar* menüsünde bulunuyorsunuz.

Buradan kameraları açıp kapatabilirsiniz.

İç aydınlatma

≡ ▸ ⚙ *Ayarlar* ▸ *Cihaz fonksiyonu* ▸ *İç aydınlatma* menüsünde bulunuyorsunuz.

Otomatik İç aydınlatma işlevini tamamen kapatabilir ve ortamdaki ışık koşullarına göre manuel olarak ayarlayabilirsiniz.

Filtre yönetimi

≡ ▸ ⚙ *Ayarlar* ▸ *Cihaz fonksiyonu* ▸ *Filtre yönetimi* menüsünde bulunuyorsunuz.

Filtre yönetimi menüsünde filtrelerinize ilişkin bilgileri görüntüleyebilirsiniz:

- *Su filtresi*
  Burada su filtrenizin mevcut kullanım durumunu görebilir ve değiştirdikten veya temizledikten sonra su filtresini sıfırlayabilirsiniz.
- *Filtre türü*
  Burada, cihazınızda hangi su filtresinin (*Aktif karbon filtre* veya *Süzgeç filtre*) takılı olduğunu seçebilirsiniz.
- *AirClean System*
  Burada koku filtrenizin mevcut kullanım durumunu görebilir ve değiştirdikten veya yeniledikten sonra koku filtresini sıfırlayabilirsiniz.

Kapı asistanı Push2open

≡ ▸ ⚙ *Ayarlar* ▸ *Cihaz fonksiyonu* ▸ *Kapı asistanı* menüsünde bulunuyorsunuz.

Burada, *Soğutucu bölme* ve *Dondurucu bölme* için Push2open işlevini açıp kapatabilirsiniz.

Faydalı bilgi: Kulplu bir ön panel durumunda *Kapı asistanı* fonksiyonunun kapatılması tavsiye edilir.

Otomatik SuperFreeze

≡ ▸ ⚙ *Ayarlar* ▸ *Cihaz fonksiyonu* ▸ *Otomatik SuperFreeze* menüsünde bulunuyorsunuz.

Otomatik SuperFreeze fonksiyonu fabrika ayarı olarak etkindir ve istenildiği zaman iptal edilebilir.

Bilgi

≡ ▸ ⚙ *Ayarlar* ▸ *Bilgi* menüsünde bulunuyorsunuz.

Tip etiketi

≡ ▸ ⚙ *Ayarlar* ▸ *Bilgi* ▸ *Tip etiketi* menüsünde bulunuyorsunuz.

Burada tip etiketi bilgileri yer alır.

Yazılım

≡ ▸ ⚙ *Ayarlar* ▸ *Bilgi* ▸ *Yazılım* menüsünde bulunuyorsunuz.

Burada kurulu yazılıma ilişkin bilgileri bulabilirsiniz.

Yasal bilgiler

≡ ▸ ⚙ *Ayarlar* ▸ *Bilgi* ▸ *Yasal bilgiler* menüsünde bulunuyorsunuz.

Örneğin, kameralar için gizlilik politikasını talep edebilir veya yazılımda hangi entegre Açık Kaynak bileşenlerinin kullanıldığını öğrenebilirsiniz.

Servis

≡ ▸ ⚙ *Ayarlar* ▸ *Servis* menüsünde bulunuyorsunuz.

- *Service Access Point*
  Müşteri hizmetleri, servis gereksinimi durumunda yazılıma uzaktan erişebilir.
- *Genişl. görünüm*
  Yalnızca müşteri hizmetleri içindir, özel kullanım için **değildir**.

Cihazın içindeki tip etiketi çıkarılmamalıdır. Tip etiketi bir arıza durumunda gerekli olacaktır.

Cihazın elektronik devrelerine veya aydınlatmanın içine su girmemesine dikkat ediniz.

⚠ Nüfuz eden nem sonucu hasar tehlikesi.
Buharlı temizlik makinesinin buharı plastiklere ve elektrikli bileşenlere zarar verebilir.
Cihazı temizlemek için buharlı temizleyici kullanmayınız.

Temizlik ürünlerine ilişkin bilgiler

Cihazın içinde sadece, gıdalar için zararlı olmayan temizlik ve bakım maddeleri kullanınız.

Yüzeylere zarar vermemek için şu ürünleri **kullanmayınız:**

- Soda, amonyak, asit veya klorür içeren temizlik maddeleri
- Kireç çözücü temizlik maddeleri
- Aşındırıcı temizlik maddeleri (örneğin ovma tozu, ovma kremi, ovma macunu)
- Çözücü içeren temizlik maddeleri
- Bulaşık makinesi temizleyici
- Fırın spreyleri
- Cam temizleme maddeleri
- Aşındırıcı sert süngerler ve fırçalar (örneğin bulaşık süngeri)
- Kir silgileri
- Keskin metal kazıyıcılar

Temizlik için temiz bir sünger bez, ılık su ve bir miktar elde bulaşık deterjanı kullanmanızı tavsiye ederiz.

Cihazın temizlik için hazırlanması

- Cihazın gücünü kapatınız.
- Elektrik fişini çekiniz veya elektrik sigortasını kapatınız.
- Gıdaları cihazdan çıkartınız ve serin bir yerde muhafaza ediniz.
- Gerekirse, temizlik için tüm çıkarılabilir parçaları çıkarınız (bkz. “Tanıtım” – “Cihazın içinin tasarımı” bölümü).

Cihaz içinin temizlenmesi

Cihazı en az ayda bir defa olmak üzere düzenli olarak temizleyiniz.

Uzun süre temizlenmeyen kirlerin, bazı durumlarda artık çıkartılması mümkün olmayabilir.
Yüzeyler renk değiştirebilir veya değişime uğrayabilir.
Kirleri hemen temizlemeniz en iyisidir.

- **Cihazın içini** temiz bir bez, ılık su ve bir miktar elde bulaşık deterjanı ile temizleyiniz.
- Cihazın içindeki paslanmaz çelik yüzeyleri uygun bir paslanmaz çelik bakım ürünü ile ovunuz.
- Her zaman paslanmaz çelik yüzeyin damarları yönünde siliniz. Bu, istenmeyen çizikleri önler.

Cihazın içindeki paslanmaz çelik yüzeyler için uygun bir paslanmaz çelik bakım ürünü kullanınız.
Bunun için Miele cam seramik ve paslanmaz çelik temizlik ürününü tavsiye ederiz.

- Bütün parçaları elde yıkayınız, bulaşık makinesine koymayınız.
- Buz küpü kabını düzenli olarak temizleyiniz.
- Buz küpü hazırlama ünitesini uzun süreliğine kapatmadan önce, buz küpü kabını temizleyiniz.
- Buz küpü kabındaki buz ve su kalıntılarını düzenli olarak boşaltınız.
- Ardından duru su ile siliniz ve her şeyi bir bezle kurulayınız.
- Cihazın yeterli havalandırılması ve koku oluşumunun önlenmesi amacıyla, cihazın kapısını kısa süreliğine açık bırakınız.

Kameranın temizlenmesi (modele bağlı)

Cihaz içinde artan nem nedeniyle kamera lensleri buğulanabilir.

- Kamera lenslerini bir mikrofiber bez ve su itici bir temizlik maddesi ile temizleyiniz.
- Kamera muhafazasını bir mikrofiber bezle temizleyiniz.

Koku filtresinin (AirClean sistemi) fırında yenilenmesi

⚠ Küf oluşumu riski.

Hijyen nedeniyle koku filtreleri, soğutucu bölmede yenileme veya değiştirme gerçekleştirilmeksizin 6 aydan uzun kalmamalıdır.

Koku filtrelerini ekranda buna ilişkin talimat görüntülendiğinde yenileyiniz veya değiştiriniz. Alternatif olarak, koku filtrelerini kullanılmadıkları zaman soğutucu bölmeden çıkarınız.

⚠ Elde veya bulaşık makinesinde yanlış temizlik nedeniyle yangın tehlikesi.

Koku filtreleri elde veya bulaşık makinesinde temizlenirken peteklerde temizlik maddesi kalıntıları kalabilir. Bunun ardından fırında yenileme sırasında, temizlik maddesi kalıntıları yüksek sıcaklık nedeniyle tutuşabilir.

Koku filtrelerinin temizlik maddeleriyle temas etmediğinden emin olunuz.

⚠ Hatalı işlem sonucu hasar tehlikesi.

Koku filtreleri kırılmaya karşı hassastır.

Koku filtreleri ile işlem yaparken, yere düşmemelerine dikkat ediniz.

Koku filtrelerinin petek dokusuna bastırmayınız.

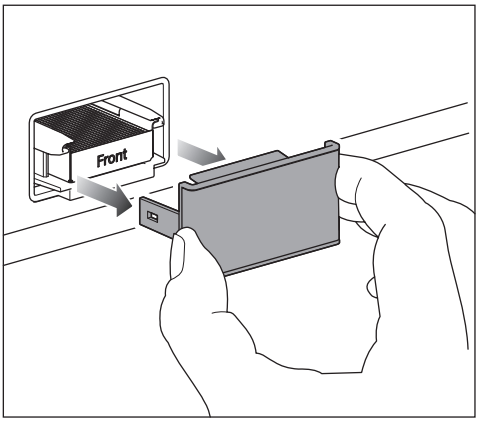

■ Koku filtresinin kapağını daima çıkarınız.

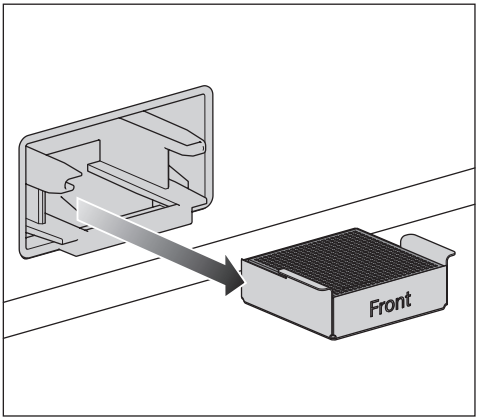

■ Kullanılmış koku filtrelerini, filtre tutucusuyla birlikte filtre yuvasından dışarı çekiniz.

Fırınınızda pişirme alanının arka panelinde çıkarılabilir bir yağ filtresi varsa, yağ filtresini geçici olarak çıkarınız.

Buna ilişkin olarak fırının kullanım kılavuzunu dikkate alınız.

■ Fırını önceden ısıtmayınız.

■ Koku filtrelerini **filtre tutucusu içinde**, fırının orta seviyesindeki bir fırın tepsisine yerleştiriniz.

■ Fırının gücünü açınız veya fırın fonksiyonunu açınız. Şu programı seçiniz: Turbo+ (hava sirkülasyonu), 200 °C.

Yenileme işlemi sırasında koku oluşabilir. Yenileme işlemi iyi havalandırılan odalarda gerçekleştirilmelidir.

■ Yenileme işleminin süresi: 90 dakikadır. Ardından fırını veya fırın fonksiyonunu kapatınız.

⚠ Sıcak koku filtresi nedeniyle hasar riski.

Isıya duyarlı yüzeyler zarar görebilir.

Filtre tutucusundaki sıcak koku filtresini fırından vaktinden önce çıkarmayınız ve koku filtresini ısıya duyarlı yüzeyler üzerine koymayınız.

■ Koku filtreleri ve filtre tutucusu tamamen soğuyana kadar koku filtrelerini fırından çıkarmayınız.

Koku filtrelerini tekrar kullanmadan önce görünür hasar olup olmadığını kontrol ediniz. Asla hasarlı bir koku filtresi kullanmayınız.

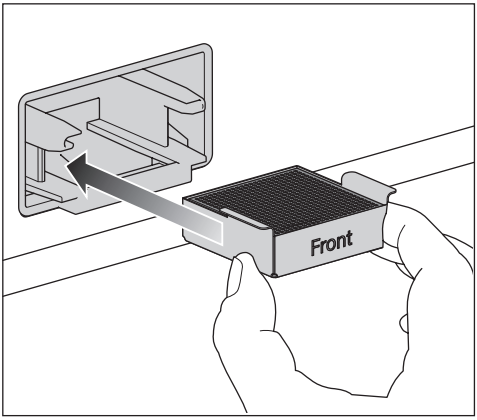

■ Yenilenmiş koku filtresini, filtre tutucusu ile birlikte filtre yuvasına yerleştiriniz.

■ Kapağı bulaşık makinesinde yıkamayınız, ıslak bir bezle elde temizleyiniz.

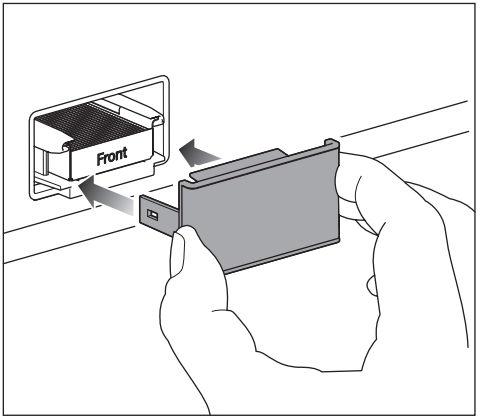

■ Kapağı filtre tutucusuna takınız.

AirClean sistemindeki koku filtreleri, etken madde olarak aktif karbon içerir. Aktif karbon, güçlü bir leke bırakma özelliğine sahiptir.

■ Koku filtrelerini taktıktan sonra ellerinizi su ve sabunla temizleyiniz.

Koku filtreleri fırında yenilendikten veya koku filtreleri değiştirildikten sonra, filtre göstergesi sıfırlanmalıdır. Ekranda bunu hatırlatan bir bildirim görüntülenir.

Su filtresinin (süzgeç filtre) temizlenmesi

Süzgeç filtre, kullanılan su miktarına veya üretilen buz küplerine bağlı olarak yaklaşık 6 ayda bir temizlenmelidir. Ekranda bunu hatırlatan bir bildirim görüntülenir.

Son haftalarda veya aylarda cihazı veya buz küpü hazırlama ünitesini neredeyse hiç kullanmadıysanız veya buzlar hoş olmayan bir kokuya sahipse, süzgeç filtreyi bu süreden önce temizleyiniz.

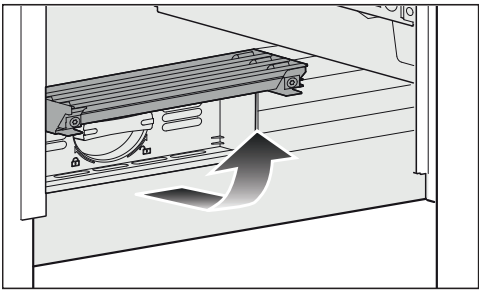

■ Cihazının alt kısmındaki kapağı yukarı kaldırınız.

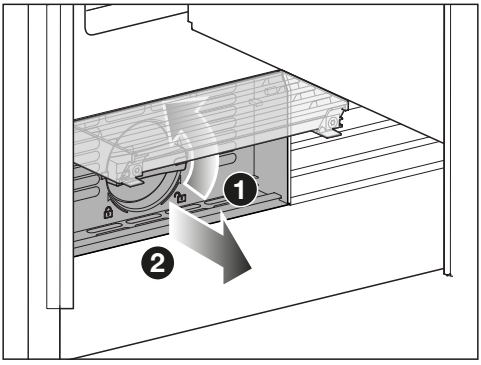

■ Filtre kartuşunu saat yönünün tersine 90° çevirerek dikey konuma getiriniz ❶ ve filtre kartuşunu ❷ dışarı çekiniz.

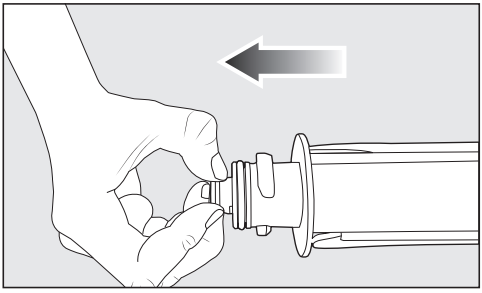

■ Süzgeci, filtre kartuşundan çekerek çıkarınız.

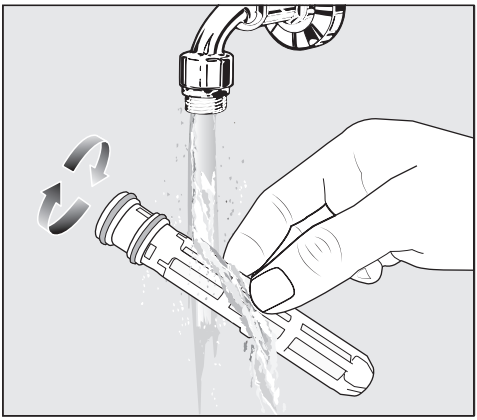

■ Süzgeci akan ılık suyun altında yıkayınız. Bu sırada süzgeci, her tarafı temizlenecek şekilde çeviriniz.

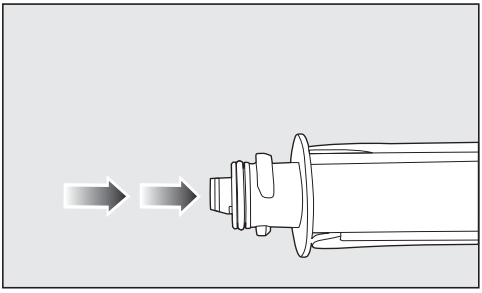

■ Süzgeci tekrar filtre kartuşuna takınız.

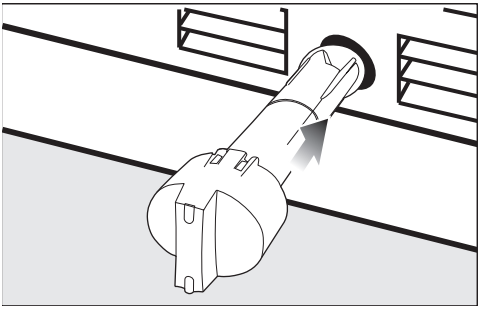

■ Filtre kartuşunu filtre yuvasına sokunuz, kapak dikey konumda olmalıdır.

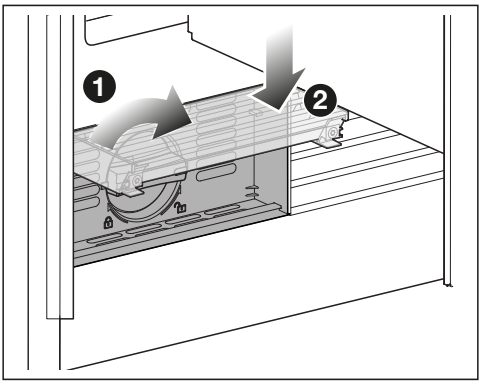

■ Filtre kartuşunu saat yönünde 90° çevirerek yatay konuma getiriniz ❶.

■ Kapağı aşağı doğru indiriniz ❷.

> ⚠ Dışarı sızan su sonucu hasar tehlikesi.
>
> Filtre kartuşunun doğru takılmaması durumunda cihazdan su sızması tehlikesi oluşur.
>
> Filtre kartuşunu takarken, filtre kartuşunu işarete kadar çevirdiğinizden emin olunuz.

Süzgeç filtre değiştirildikten sonra, filtre göstergesi sıfırlanmalıdır. Ekranda bunu hatırlatan bir bildirim görüntülenir.

Kapı lastiğinin temizlenmesi

> ⚠ Hatalı temizlik sonucu hasar tehlikesi.
>
> Kapı lastiği yağlanırsa veya greslenirse geçirgenleşebilir.
>
> Kapı lastiğini yağ ile herhangi bir işleme tabi tutmayınız.

■ Kapı lastiğini düzenli olarak sadece duru su ile temizleyiniz ve ardından bir bez ile iyice kurulayınız.

Havalandırma açıklıklarının temizlenmesi

- Havalandırma açıklıklarını bir toz alma püskülü veya elektrikli süpürge ile temizleyiniz (bunun için örneğin Miele elektrikli süpürgenin toz fırçasını kullanınız).

Temizlikten sonra

- Cihazı elektriğe bağlayınız.
- Tüm parçaları cihaza yerleştiriniz.
- Cihazın gücünü tekrar açınız.
- Dondurucu bölmenin hızla soğuması için SuperFrost ❄ fonksiyonunu bir süreliğine etkinleştiriniz.
- Soğutucu bölmenin hızla soğuması için SuperCool&AirClean ❄ fonksiyonunu bir süreliğine etkinleştiriniz.
- Soğutucu ve dondurucu bölmelerindeki sıcaklıklar yeterince düştüğünde, yiyecekleri tekrar soğutma cihazına koyunuz.
- Dondurucu bölmede en az -18 °C'lik sabit bir sıcaklığa ulaşıldıktan sonra, SuperFrost ❄ fonksiyonunu iptal ediniz.
- Cihaz kapılarını kapatınız.

Otomatik buz çözme

Soğutucu bölme ve MasterFreshPro çekmeceleri

Soğutucu bölme ve MasterFreshPro çekmeceleri otomatik buz çözme özelliğine sahiptir.

Dondurucu bölme

Cihaz, dondurucu bölmedeki buzlanmanın otomatik olarak çözülmesini sağlayan bir “NoFrost” sistemine sahiptir.

Arızaların ve hataların çoğunu kendiniz giderebilirsiniz. Çoğu durumda yetkili servisi çağırmak zorunda kalmayacağınızdan zaman ve masraftan tasarruf edersiniz.

www.miele.com.tr/support/customer-assistance adresinde arızaların kullanıcı tarafından giderilmesine ilişkin ek bilgiler bulabilirsiniz.

Soğuk kaybını mümkün olduğunca düşük tutmak için arıza giderilene dek cihazın kapısını mümkün olduğunca açmayınız.

Cihazda ortaya çıkabilecek genel sorunlar

Problem	Sebep ve Çözüm
Cihaz soğutmuyor.	Cihazın gücü açılmamıştır. ■ Cihazın gücünü açınız.
	Fiş prize tam oturmamış olabilir veya elektrik kablosunun cihaz konektörü cihazdaki sokete tam oturmamış olabilir. ■ Fişi prize ve cihaz konektörünü de cihaz soketine takınız.
	Elektrik sigortası atmıştır. Cihazda, bina elektrik tesisatında veya başka bir cihazda arıza meydana gelmiş olabilir. ■ Bir elektrik teknisyeni veya yetkili servisi çağırınız.
Kompresör giderek daha sık ve daha uzun çalışıyor, cihaz içindeki sıcaklık çok düşük.	Cihaz kapıları çok sık açılmıştır. Veya çok fazla miktarda gıda yerleştirilmiştir. ■ Cihaz kapılarını sadece gerektiğinde ve mümkün olduğunca kısa bir süre için açınız.
	Cihaz kapıları sıkı bir şekilde kapanmıyor. Cihazdaki sıcaklık düşüyor. ■ Cihaz kapılarının oturmasını kontrol ediniz ve gerekirse menteşelerdeki vidaları kullanarak cihaz kapılarını ayarlayınız.
	Cihaz kapıları düzgün kapatılmamıştır. Kalın bir buz tabakası oluşmuş olması halinde, soğutma performansı azalır ve bunun sonucunda enerji tüketimi artar. ■ Cihaz kapılarını her zaman sıkı bir şekilde kapatınız.

Problem	Sebep ve Çözüm
	■ Gerekiyorsa cihazın buzlarını çözdürünüz ve cihazı temizleyiniz.
	Ortam sıcaklığı çok yüksektir. Ortam sıcaklığı ne kadar yüksekse, kompresör de o kadar uzun çalışır. ■ "Kurulum" – "Kurulum yeri" bölümünde sunulan uyarıları dikkate alınız.
	Havalandırma açıklıklarının önü kapanmış veya açıklıklar tozlanmış olabilir. ■ Havalandırma açıklıklarının önünü kapatmayınız. ■ Havalandırma açıklıklarını düzenli olarak tozdan arındırınız.
	Ankastre cihazlarda: Cihaz montaj nişine doğru monte edilmemiştir. ■ Cihazı, montaj kılavuzundaki talimatlarda öngörüldüğü gibi monte ediniz.
Cihazdaki sıcaklık çok düşük.	Cihazın içindeki sıcaklık çok düşük bir değere ayarlanmıştır. ■ Sıcaklık ayarını düzeltiniz.
	SuperCool&AirClean ❄ fonksiyonu hala etkindir. ■ Enerjiden tasarruf etmek için SuperCool&AirClean ❄ fonksiyonunu zamanından önce kendiniz de iptal edebilirsiniz.
	SuperFrost fonksiyonu ❄ halen etkindir. ■ Enerjiden tasarruf etmek için SuperFrost ❄ fonksiyonunu zamanından önce kendiniz de iptal edebilirsiniz.
	QuickIce fonksiyonu hala etkindir. ■ Enerjiden tasarruf etmek için *QuickIce* fonksiyonunu zamanından önce kendiniz de iptal edebilirsiniz.
	Otomatik SuperFreeze fonksiyonu hala etkindir. ■ *Otomatik SuperFreeze* fonksiyonu fabrika ayarı olarak etkindir. *Otomatik SuperFreeze* fonksiyonunu iptal ediniz.

Problem	Sebep ve Çözüm
Cihazdaki sıcaklık çok yüksek. Dondurulmuş gıdalar (modele bağlıdır) çözülüyor.	Bu bir hata değildir. Ayarlanan sıcaklık değeri çok yüksektir. ■ Sıcaklık ayarını düzeltiniz. ■ Sıcaklığı 24 saat sonra tekrar kontrol ediniz.
	Cihaz için öngörülmüş ortam sıcaklığının altına düşülmüştür. Ortam sıcaklığı çok düşük ise kompresör daha ender çalışır. Cihazdaki sıcaklık yükseliyor. ■ “Kurulum” – “Kurulum yeri” bölümünde sunulan uyarıları dikkate alınız. ■ Ortam sıcaklığını yükseltiniz.
Cihazın sıcaklığı, ayarlanan sıcaklık değerinden çok farklı.	Çeşitli nedenleri olabilir. ■ Cihazın gücünü kapatınız. ■ Cihazın gücünü yaklaşık 5 dakika sonra tekrar açınız. Sıcaklık çok yüksekse, sıcaklığı birkaç saat sonra tekrar kontrol ediniz. Sıcaklık çok düşükse, sıcaklığı ertesi gün tekrar kontrol ediniz.
Kompresör devamlı çalışıyor.	Bu bir hata değildir. Enerjiden tasarruf etmek üzere, kompresör düşük soğutma ihtiyacında daha düşük bir devire geçer. Bunun sonucunda kompresörün çalışma süresi uzar.
Soğutucu bölmenin arka panelinde çiy ve su tanecikleri oluşuyor.	Kompresör çalışırken soğutucu bölmenin arka panelinde çiy ve su damlacıkları oluşabilir. Çiy ve su damlacıklarını temizlemenize gerek yoktur, çünkü bunlar kompresörün ısısı ile kendiliğinden buharlaşır.
Dondurulan gıdalar yapışmış.	Yiyecekler, ambalajları ıslak bir şekilde dolaba konulmuştur. ■ Yapışmış malzemeyi bir kaşık sapı ile ayırınız.
Cihaz kapısı açık olmasına rağmen uyarı sinyali duyulmuyor.	Sesli kapı alarmını kapattınız. ■ *Sinyal sesleri* ayarını tekrar açınız: ≡ ▸ ⚙ *Ayarlar* ▸ Genel ▸ *Sesler* ▸ *Sinyal sesleri*.
	Şabat modu fonksiyonu etkindir. Ekranda sembolü yanıyor. ■ Ekrana 4 saniye boyunca dokununuz. *Şabat modu* fonksiyonu iptal edilir ve ekranda ana menü gösterilir.

Sorunların giderilmesi

Problem	Sebep ve Çözüm
Dondurucu kapısı gerektiğinde arka arkaya açılamıyorsa?	Bu bir arıza değildir. Vakum etkisi dolayısıyla cihaz kapısını ancak yakl. 1 dakika sonra güç kullanmadan açabilirsiniz.
Şabat modu fonksiyonu etkinken cihazın kapısı açılmıyor.	*Kapı asistanı* fonksiyonu etkindir ve ayrıca *Şabat modu* fonksiyonu da etkindir. ■ *Şabat modu* fonksiyonu etkinken, *Kapı asistanı* fonksiyonu iptal edilir. ■ Cihaz kapısını yandan veya alttan çekerek açınız.
Sol soğutucu bölme kapısı (modele bağlı olarak) açılmıyor.	*Kapı asistanı* fonksiyonu etkinken, kapı asistanı vasıtasıyla sadece sağ soğutucu bölme kapısı kumanda edilebilir. ■ Bu bir hata değildir. Ön panel kulpsuzsa ve *Kapı asistanı* fonksiyonu etkinleştirildiyse, sol soğutucu bölme kapısının açılabilmesi için önce sağ soğutucu bölme kapısı açılmalıdır.
Dondurucu bölmenin sıcaklığı ayarlanamıyor.	*QuickIce* fonksiyonu etkindir. ■ Ekranda *IceMaker* öğesini seçiniz. ■ *QuickIce* fonksiyonunu iptal ediniz.
Kamera (modele bağlı) görüntüleri bulanık veya kaliteleri iyi değil.	Üst cihaz kapısı çok aceleyle kapatılmıştır. ■ Kameranın yüksek kaliteli fotoğraflar çekebilmesi için cihazın kapısını yavaşça kapatınız.
	Kamera lensleri buğulanmıştır. Bu durum, soğutucu bölmedeki sıcaklık ve nem değiştiğinde meydana gelir. ■ Cihazın kapısını gereğinden daha uzun süre açık bırakmayınız. ■ Kamera lenslerini temizleyiniz ("Temizlik ve bakım" bölümüne bakınız).
	Buğu önleyici film hasar görmüştür. ■ Müşteri hizmetlerini arayınız.
	Soğutucu bölmedeki iç aydınlatmanın parlaklığı çok düşük. ■ **Otomatik** iç aydınlatmayı kapatınız: ☰▸⚙*Ayarlar*▸*Cihaz fonksiyonu*▸*İç aydınlatma*▸*Otomatik* ■ Şimdi iç aydınlatmayı ilgili ayar düğmesini kullanarak manuel şekilde **maksimum** parlaklığa☼ getiriniz.
	Örneğin, soğutucu bölmedeki iç aydınlatmanın önü gıdalar tarafından kapatılabilir.

Problem	Sebep ve Çözüm
	■ Soğutucu bölmedeki iç aydınlatmanın gıdalar tarafından kapatılmadığından emin olunuz.
	Örneğin kameranın önü gıdalar tarafından kapatılabilir. ■ Soğutucu bölmedeki kameranın gıdalar tarafından kapatılmadığından emin olunuz. Gıdalar ayrıca rafların kenarlarından dışarı taşmamalıdır.
	Cihaz kapısındaki/kapılarındaki kamera/kameralar yeniden devreye alınmalıdır. ■ Açma/Kapama tuşuna basarak cihazın gücünü kapatınız. ■ Elektrik fişini çekiniz veya elektrik sigortasını kapatınız. ■ 5 dakika bekleyiniz ve cihazı tekrar elektrik şebekesine bağlayınız. ■ Cihazın gücünü açınız. ■ Cihaz kapısını/cihaz kapılarını kapatınız ve 3 dakika bekleyiniz. Cihaz yavaşça çalışmaya başlar. ■ İşlem sırasında cihaz kapısını/kapılarını kapalı tutunuz. Kameralar artık tekrar çalışmaya hazırdır.
Hiçbir kamera (modele bağlı) görüntüsü oluşturulmuyor veya görüntülenmiyor.	*Şabat modu* fonksiyonu etkindir. Ekranda sembolü yanıyor. ■ Ekrana 4 saniye boyunca dokununuz. *Şabat modu* fonksiyonu iptal edilir ve ekranda ana menü gösterilir.
	Kameralar açık değil. ■ Kameraları ekran üzerinden açınız: ≡ ▸ ⚙ *Ayarlar* ▸ *Cihaz fonksiyonu* ▸ *Kameralar*.
	Cihaz ağa bağlı değil veya Wi-Fi bağlantısı zayıf. ■ Cihazı ağa bağlayınız veya Wi-Fi bağlantısını kontrol ediniz.
	Kamera, MasterFreshPro çekmecesinin fotoğraflarını yalnızca MasterFreshPro çekmecesi öncesinde sonuna kadar açıldıysa çeker.

Problem	Sebep ve Çözüm
	■ MasterFreshPro çekmecesine gıda yerleştirirken veya çıkarırken, MasterFreshPro çekmecesini her seferinde açabildiğiniz kadar açınız.
	Kamera, soğutucu bölmenin fotoğraflarını yalnızca öncesinde cihaz kapısı sonuna kadar açıldıysa çeker. ■ Gıdaları soğutucu bölmeye yerleştirirken veya çıkarırken, cihazın kapısını her seferinde açabildiğiniz kadar açınız.
	Cihaz kapısındaki kamera yeniden çalıştırılmalıdır. ■ Açma/Kapama tuşuna basarak cihazın gücünü kapatınız. ■ Elektrik fişini çekiniz veya elektrik sigortasını kapatınız. ■ 5 dakika bekleyiniz ve cihazı tekrar elektrik şebekesine bağlayınız. ■ Cihazın gücünü açınız. ■ Cihazın kapısını kapatınız ve 3 dakika bekleyiniz. Cihaz yavaşça çalışmaya başlar. ■ İşlem sırasında cihaz kapılarını kapalı tutunuz. Kameralar artık tekrar çalışmaya hazırdır.
Kameralar (modele bağlı) klik sesi çıkarıyor.	Bu bir hata değildir. Kameralar bekleme modundan çıkıyordur.
Su sebilindeki suyun tadı kötü.	Su sebilinden uzun bir sürenin ardından tekrar ilk kez su alırsanız, alınan suyun tadı hafifçe bozulmuş olabilir. ■ Bu durumda alınan ilk 15 bardak suyu dökünüz.
Açık bir kapı dikmesi (modele bağlı olarak) soğutma cihazına zarar verebilir.	Sol cihaz kapısı kapatılırken kapı dikmesi açıksa, cihaz hasar görebilir. ■ Sol cihaz kapısının dikmesini asla açmayınız. ■ Kapı dikmesi açılmışsa, sol cihaz kapısını kapatmadan önce dikmeyi tekrar kapatınız.

Problem	Sebep ve Çözüm
Koku filtresi sıvıyla temas ediyor.	Koku filtresi, soğutucu bölmeye gıda konulur veya alınırken veya gıdaların yeri değiştirilirken sıvı ile temas ediyor. ■ Koku filtresini soğutucu bölmeden çıkarınız ve koku filtresini evsel atıklarla birlikte atınız. ■ Koku filtresinin altına koyulmuş paketlenmemiş gıdaları atınız. ■ Koku filtresi kapağını, filtre tutucusunu ve soğutucu bölmedeki koku filtresi yuvasını temiz bir sünger bez ve ılık suyla temizleyiniz. ■ Gerekirse koku filtresinin altındaki rafı da temizleyiniz. ■ Koku filtresini yeni bir koku filtresi ile değiştiriniz.

Ekran bildirimleri

Uyarı	Sebep ve Çözüm
Ekranda *Fuar modu etkin* bildirimi görünüyor, cihaz soğutmuyor, ancak cihaz kumandası ve iç aydınlatma hala çalışıyor.	*Fuar modu* etkinleştirilmiştir. ■ Cihazın kapısını açıp kapatınız. Ekranda *Fuar modu* görüntüleniyor. ■ Kullanım seçimi yapınız. ■ *Fuar modu* fonksiyonunu *Ayarlar* ⚙ menüsünden iptal ediniz: ≡ ▸ ⚙ *Ayarlar* ▸ *Genel* ▸ *Güvenlik* ▸ *Fuar modu*. *Fuar modu* iptal edildikten sonra, cihazın gücü kapatılır ve tekrar açılması gerekir.
Ekranda 🕯 sembolü yanıyor ve *Şabat modu etkin* bildirimi görüntüleniyor.	*Şabat modu* fonksiyonu etkindir: İç aydınlatma kapalıdır ve cihaz soğutmaya devam ediyordur. ■ Ekrana 4 saniye boyunca dokununuz. *Şabat modu* fonksiyonu iptal edilir ve ekranda ana menü gösterilir.
Ekranda 🔒 sembolü yanıyor ve *Kumanda kilidini kaldır* bildirimi görüntüleniyor. Soğutma cihazı kumanda edilemiyor.	*Tuş kilidi* etkindir. *Tuş kilidi* fonksiyonu, cihaz kapısı her kapatıldığında kumanda işlemlerini engeller. ■ *Tuş kilidi* fonksiyonunu geçici olarak devre dışı bırakmak için ekrana yaklaşık 4 saniye boyunca dokununuz. ■ *Tuş kilidi* fonksiyonunu ayrıca açılır menü üzerinden veya ⚙ *Ayarlar* aracılığıyla da iptal edebilirsiniz: ≡ ▸ ⚙ *Ayarlar* ▸ *Genel* ▸ *Güvenlik* ▸ *Tuş kilidi*.

İç aydınlatma

⚠ Açıkta duran elektrik taşıyan parçalar sonucu elektrik çarpma tehlikesi.
Lamba kapağının çıkarılması sonucunda elektrik taşıyan parçalara temas edebilirsiniz.
Lamba kapağını çıkarmayınız. LED aydınlatma sadece yetkili servis tarafından tamir edilmeli ve değiştirilmelidir.

⚠ LED aydınlatma sonucu yaralanma tehlikesi.
Bu aydınlatma RG2 risk grubuna karışılık gelmektedir. Kapak hasarlıysa gözler zarar görebilir.
Lamba kapağı hasarlı ise aydınlatmaya optik aletlerle (büyüteç vb.) yakından bakmayınız.

Problem	Sebep ve Çözüm
İç aydınlatma çalışmıyor veya parlaklığı çok düşük.	Cihazın gücü açılmamıştır. ■ Cihazın gücünü açınız.
	Şabat modu fonksiyonu etkindir: Ekranda yanıyor. ■ Ekrana yakl. 4 saniye boyunca dokununuz. *Şabat modu* fonksiyonu iptal edilir ve ekranda ana menü gösterilir.
	İç aydınlatma *Otomatik* veya *Parlaklık* ▸ *Karanlık* olarak ayarlanmış. ■ Ekrandan iç aydınlatma ayarlarını değiştiriniz: ≡ ▸ ⚙ *Ayarlar* ▸ *Cihaz fonksiyonu* ▸ *İç aydınlatma*.

Seslerin sebepleri

Cihaz çalışma sırasında çeşitli sesler çıkarır.
Düşük soğutma gücünde cihaz enerji tasarrufludur ancak daha uzun süre çalışır.
Ses seviyesi azalır.
Yüksek soğutma gücünde gıdalar daha hızlı soğutulur.
Ses seviyesi artar.

Normal sesler	Sesler neden oluşur?
Tıslama, Islık	Soğutucu madde soğutma devresine püskürtülüyor.
Fokurdama, Lıkırdama, Şıpırdama	Borulardan soğutucu madde geçiyor.
Homurdama	Cihaz soğutuyor.
Tıklama	Termostat, kompresörün gücünü açıyor veya kapatıyor.
Vınlama, Cızıldama	Fan çalışıyor. Otomatik kapı açma mekanizması (modele bağlı) cihaz kapısını açıyor veya kapatıyor.
Çıtırdama	Cihazdaki malzemeler genleşiyor.
Takırdama	Valfler veya klapeler etkindir.
Vızıldama (su tankı donanımlı cihazlar)	Su tankından dışarı su pompalanıyor.
Sıyırma (kapı stoperi donanımlı cihazlar)	Kapı stoperi donanımlı cihaz kapısı açılıyor veya kapatılıyor.
Kompresör seslerinin ve soğutma devresinde oluşan akış seslerinin kaçınılmaz olduğu unutulmamalıdır.	

Sorunların giderilmesi

Sesler	Sebep ve giderilmesi
Titreşim, Tıngırdama, Şıkırdama	Cihaz düz durmuyordur. Cihazı bir su terazisi yardımıyla düzeltiniz. Bunun için cihazın altındaki ayar ayaklarını (cihaz modeline bağlı) kullanınız. **Ankastre cihazlarda (cihaz modeline bağlı)**: 140 cm'lik bir niş boyutundan itibaren: Cihazla birlikte verilen sabitleme çubuklarını cihaz tabanının altına sokunuz.
	Cihaz başka mobilyalara veya cihazlara temas etmektedir. Cihazı uzaklaştırınız.
	Çekmeceler, sepetler veya raflar sallanıyor veya sıkışıyordur. Çıkarılabilir parçaları kontrol ediniz ve parçaları tekrar yerine takınız.
	Şişeler ve kaplar birbirine temas ediyordur. Şişeleri ve kapları hafifçe birbirinden ayırınız.
	Nakliye kablo tutucusu (cihaz modeline bağlı) hala cihazın arka panelinde asılıdır. Nakliye kablo tutucusunu çıkarınız.

www.miele.com/service adresinde, arızaların kullanıcı tarafından giderilmesine ve Miele yedek parçalarına ilişkin bilgiler sunulmaktadır.

Arızalar için iletişim bilgisi

Kendi başınıza gideremediğiniz arızaları, Miele bayiinize veya Miele müşteri hizmetlerine bildiriniz.

Miele Müşteri Hizmetleri için www.miele.com.tr/service adresinden randevu talebinde bulunabilirsiniz.

Miele Müşteri Hizmetleri'nin iletişim bilgilerini bu dokümanın sonunda bulabilirsiniz.

Müşteri hizmetlerinin cihazın model koduna ve seri numarasına (İmalat/Seri/No.) ihtiyacı olacaktır. Her iki bilgiyi de tip etiketinde bulabilirsiniz.

EPREL Veritabanı

1 Mart 2021 tarihinden itibaren, enerji tüketimi işaretine ve Eko-tasarım gerekliliklerine ilişkin bilgiler Avrupa Ürün Veritabanı'nda (EPREL) bulunabilir. Ürün veritabanına https://eprel.ec.europa.eu/ bağlantısından erişebilirsiniz. Burada sizden model kodunu girmeniz istenir.

Model kodunu, cihazın iç kısmındaki tip etiketinde veya modele bağlı olarak ayar modunda 'Bilgiler' ℹ altında bulabilirsiniz.

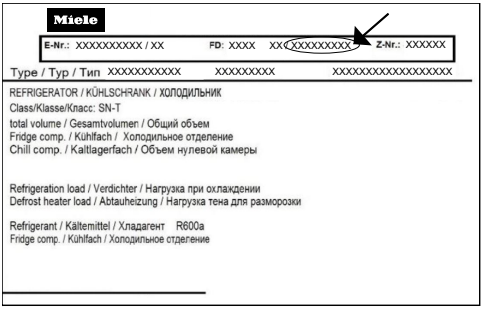

Tip etiketi cihazın içinde bulunur.

Garanti

Garanti süresi 2 yıldır.

Bu konuda daha fazla bilgiyi cihazla birlikte verilen garanti şartları kitapçığından edinebilirsiniz.

Uygunluk Beyanı

Miele, bu soğutucu-dondurucu kombinasyonunun 2014/53/AB Direktifine uygun olduğunu beyan eder.

AB Uygunluk Beyanı'nın tam metni aşağıdaki internet adreslerinden birinden edinilebilir:

- miele.com.tr adresinde Ürünler/Karşıdan İndirmeler sayfasından
- https://miele.com.tr/kılavuzlar adresindeki Servis, Bilgi talebi sayfasından ürün adı veya seri numarası girilerek

Frekans bandı	2,4000 GHz – 2,4835 GHz
Maksimum iletim gücü	<100 mW

Satış ve Pazarlama Şirketinin Adresi:
Miele Elektrikli Aletler Dış Ticaret ve Pazarlama Ltd. Şti
Fatih Sultan Mehmet Mah. Poligon Cad. Buyaka 2 Sitesi
C Kule 2. Blok, No.8/B Kat 1
34771 Tepeüstü-Ümraniye / İstanbul
Türkiye

Müşteri Hizmetleri: 444 11 22
E-Mail: info@miele.com.tr
Internet: www.miele.com.tr

EEE yönetmeliğine uygundur

Üretici Adresi:
Almanya
Miele & Cie. KG
Carl-Miele-Straße 29
33332 Gütersloh

Miele

KFMC 3844 R/L, KFMC 3844 FD

tr-TR

M.-Nr. 12 882 140 / 02 / 002